04480100 HANSA WANDSTANGE

EAN: **4015474031470** static.hansa.com/04480100



- Gesundheit & Pflege, Zubehör
- Wandmontage
- Chrom
- Verstellbare Brausestangehalterung, Schwenkbares Kugelgelenk
- Kürzbar
- Ganzmetall-Wandstange

TECHNISCHE DATEN

TECHNISCHE EIGENSCHAFTEN	
Durchmesser	**Ø 18 mm**
Installationsabstand	**915 mm**
Länge / Höhe	**940 mm**
Werkstoff	**Messing**

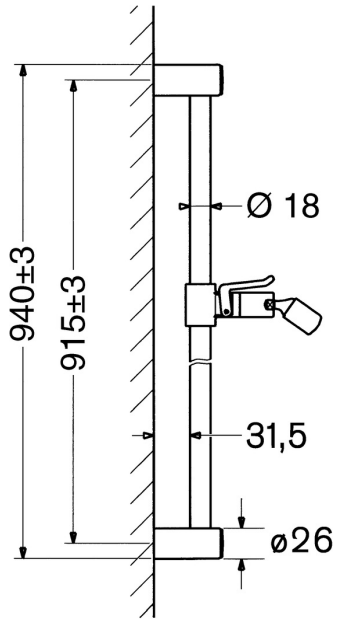

© 2026 Hansa Armaturen GmbH - www.hansa.com - 21.07.2026

ERSATZTEILE

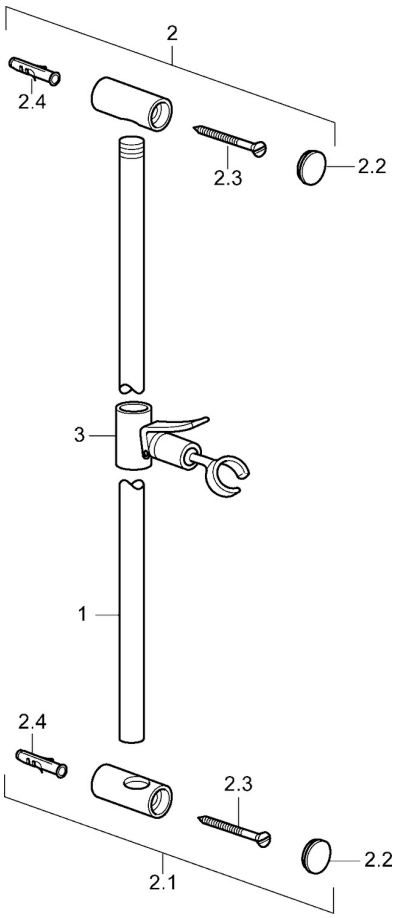

SP04480100

	Name	Art.-Nr.
2	Halter Chrom Ausgelaufen	59912221
2.1	Halter Chrom Ausgelaufen	59912222
2.2	Abdeckung Chrom	59912223
3	Schieber für Wandstange Chrom	59912224

© 2026 Hansa Armaturen GmbH - www.hansa.com - 21.07.2026