04480100 HANSA - Wandstange

EAN: 4015474031470
static.hansa.com/04480100



- Gesundheit & Pflege, Zubehör
- Wandmontage
- Chrom
- Verstellbare Brausestangehalterung, Schwenkbares Kugelgelenk
- Kürzbar
- Ganzmetall-Wandstange



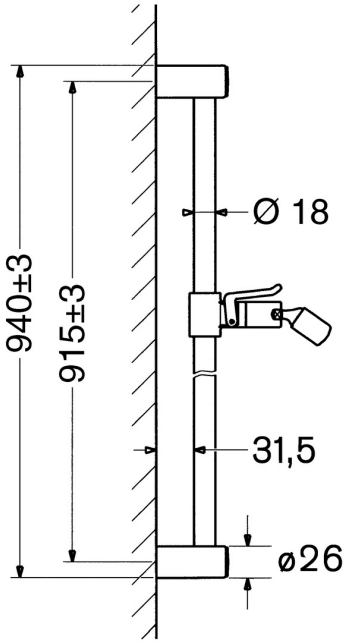

Technische Daten

Technische Eigenschaften

Durchmesser	**Ø 18 mm**
Installationsabstand	**915 mm**
Länge / Höhe	**940 mm**
Werkstoff	**Messing**

© 2025 Hansa Armaturen GmbH - www.hansa.com - 27.04.2025

Ersatzteile

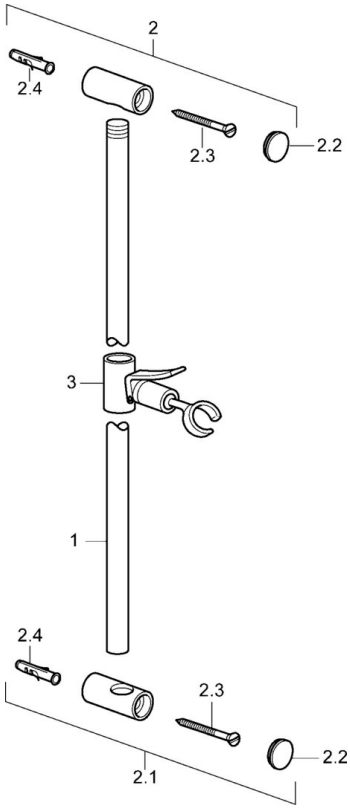

SP04480100

	Name	Art.-Nr.
2	Halter Ausgelaufen	59912221
2.1	Halter Ausgelaufen	59912222
2.2	Abdeckung	59912223
3	Schieber für Wandstange	59912224

© 2025 Hansa Armaturen GmbH - www.hansa.com - 27.04.2025