04480100 HANSA - Wandstange

EAN: 4015474031470
static.hansa.com/04480100



- HealthCare, Accessories
- Wandmontage
- Chrom
- Verstellbare Brausestangehalterung, Schwenkbares Kugelgelenk
- Kürzbar
- Ganzmetall-Wandstange

Technische Daten

Technische Eigenschaften

Durchmesser	**18 mm**
Länge / Höhe	**915 mm**
Werkstoff	**Messing**



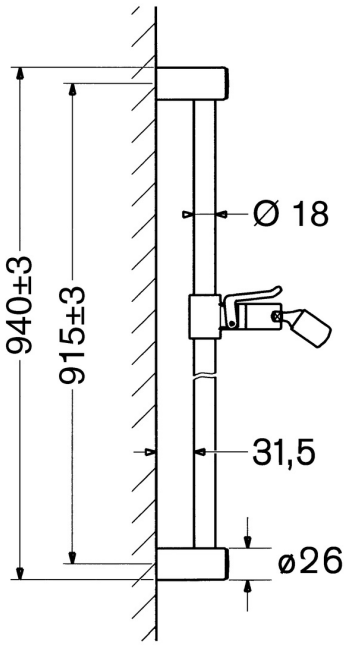

© 2023 Hansa Armaturen GmbH - www.hansa.com - 24.08.2023

Ersatzteile

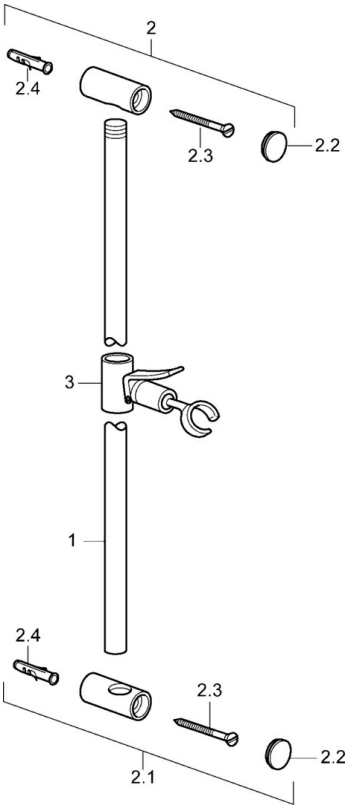

SP04480100

	Name	Art.-Nr.
2	Halter	59912221
2.1	Halter	59912222
2.2	Abdeckung	59912223
3	Schieber	59912224

© 2023 Hansa Armaturen GmbH - www.hansa.com - 24.08.2023