AQUA | SANITÄR

**SERIE:** Tica

**MATCHCODE:** AQARTIWT

**KURZBEZEICHNUNG:** Alva Aqua Tica Waschtischarmatur mit Ablaufgarnitur, Chrom

**PRODUKTBILD**



**AUSSCHREIBUNGSTEXT**

Alva Aqua Tica Waschtischarmatur
Verchromt

Besteht aus: Einhebel-Waschtischmischer, Ablaufgarnitur, ComfortZone 100, Ausladung 119 mm, Normalstrahl, Keramikmischsystem, Temperaturbegrenzung einstellbar, für Durchlauferhitzer geeignet, Zugstangen-Ablaufgarnitur G 1 1/4, Material Ablaufventil: Metall, Anschlussart: G ⅜ Anschlussschläuche, Kaltwasser in Mittelstellung

**MAßSKIZZE**

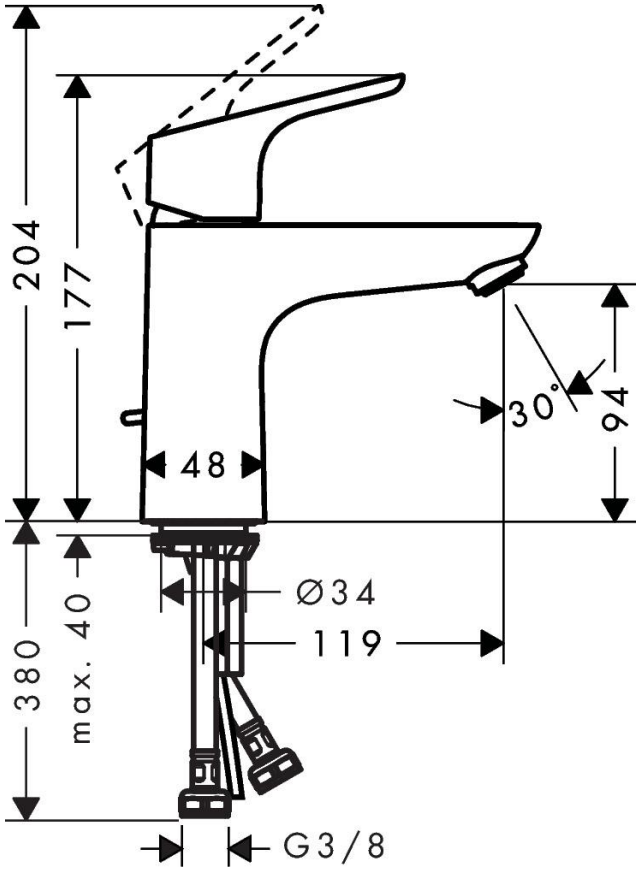


© 2021 ALVA AQUA Produktmanagement