EINFACH. SICHER. INNOVATIV.

SERIE: Sana 1.0
HERSTELLER: Schulte
MATCHCODE: AQARSASV.1

KURZBEZEICHNUNG: ALVA Sana 1.0 Standventil Kaltwasser Chrom

PRODUKT-/SYMBOLBILD



AUSSCHREIBUNGSTEXT

ALVA Sana 1.0 Standventil
Chrom

1/2", kalt, Ausladung: 90 mm, Höhe bis Strahlregler: 30 mm, Maximale Höhe 100 mm, Oberteil 1/2", Werkstoffe: nach TrinkwV und UBA, Strahlregler: Durchflussklasse A, Geräuschprüfzeichen P-IX 7204/IA, für Standmontage, mit Schaftverschraubung

MAßSKIZZE

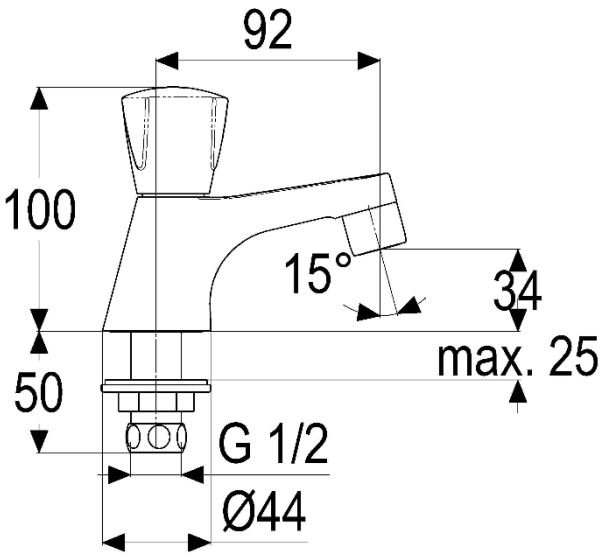

© 2025 ALVA Sanitär Produktmanagement