EINFACH. SICHER. INNOVATIV.

SERIE: Juna
HERSTELLER: Duravit
MATCHCODE: AQKEJUSPK

KURZBEZEICHNUNG: ALVA Juna Spülkasten 6l
Anschluss rechts oder links, Weiß

PRODUKT-/SYMBOLBILD



AUSSCHREIBUNGSTEXT

ALVA Juna Spülkasten
Weiß

inkl. Innengarnitur, 0 l/ 6 l, Dual Flush, für Anschluss rechts oder links, große Spülwassermenge: 6 Liter, kleine Spülwassermenge 3 Liter, wassersparende 2-Mengen-Spülung: nach Bedarf kleine und große Spülmenge auswählbar, effizienter, sparsamer Wasserverbrauch: Unified Water Label (UWL) Klasse 2, aus hochwertiger, langlebiger Sanitärkeramik: besonders widerstandsfähiges, kratzresistentes Material mit hohem Härtegrad, reinigungsfreundlicher und hygienischer Oberfläche, Spülmenge individuell einstellbar

Passend zu Kombi-Stand-WC AQKEJUWCTS

MAßSKIZZE

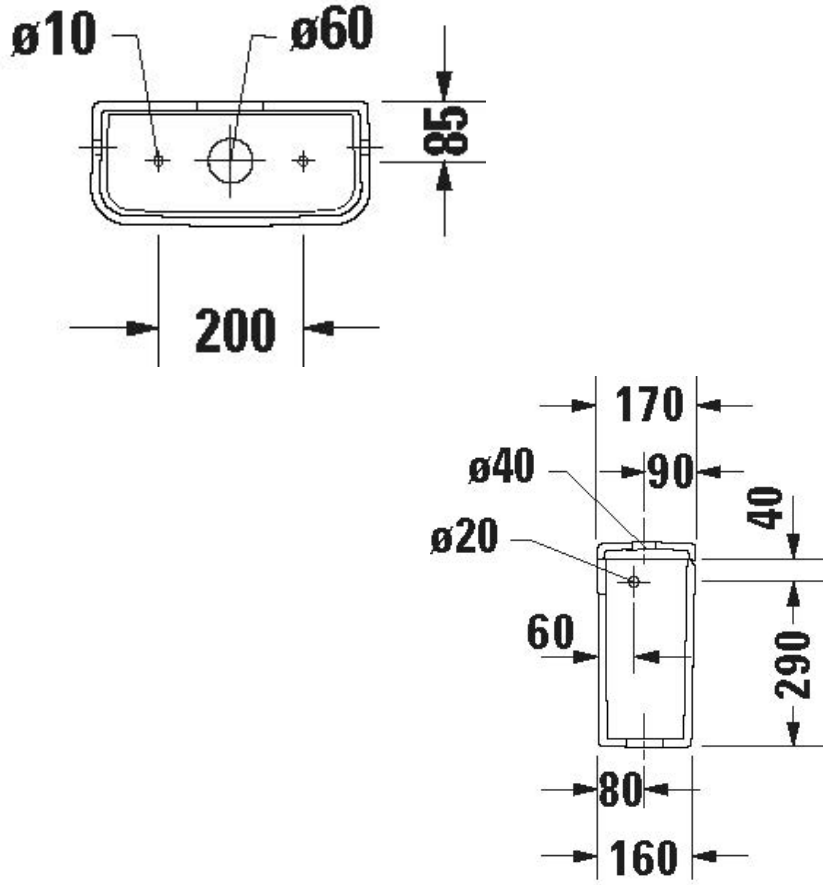

EINFACH. SICHER. INNOVATIV.

