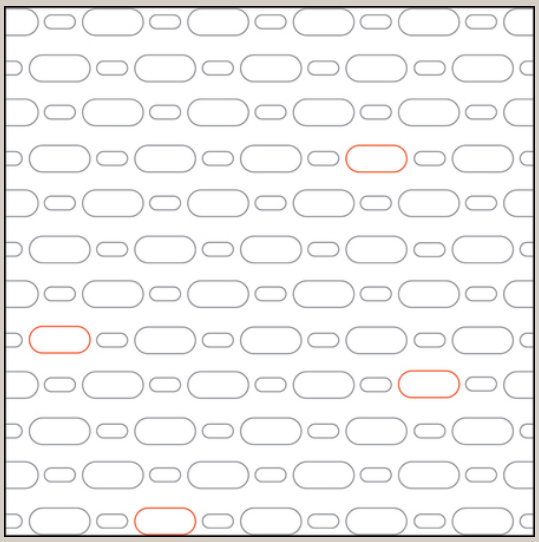

NORMBAU
PASSION FOR CARE

Duschspritzschutzvorhang 0787 013 051

775 x 720 mm, passend für eine Montagehöhe des Duschspritzschutzes von 850 mm.

Mit durchgehendem Klettverschluss, aus 100% Polyester, dauerhaft antibakteriell, fungizid. Bis 60° waschbar, schnelltrocknend und wasserabweisend.

Für Duschspritzschutz

Serie 400: NY.447.870, NY.447.875 Antibac,

Inox Care® : 2050085, 2050090, 2050185, 2050190.
Farbe 051, weiß mit ovalem Dekor,

Bestellnummer	0787013051
Produktgruppe	1900

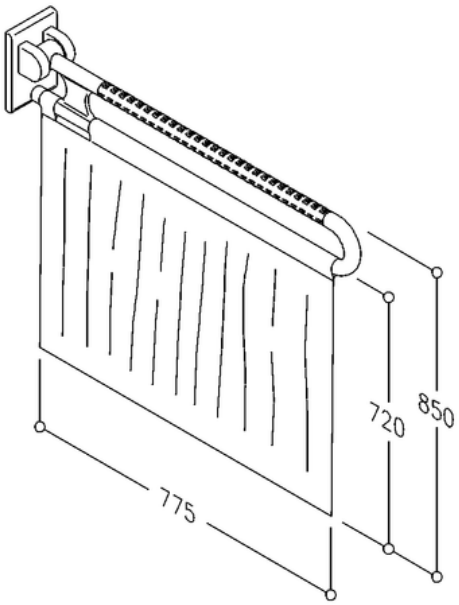

NORMBAU GmbH
Schwarzwaldstraße 15
77871 Renchen/Germany
Telefon +49(0)7843 / 704 - 0
Telefax +49(0)7843 / 704 - 43
www.normbau.de · normbau@allegion.com

ALLEGION

(PDF-Datasheet, generated 06.04.2021, Copyright NORMBAU)