402322830061 HANSATWEN - Bidetbatterie

EAN: 4015474273924
static.hansa.com/402322830061



- Bidet
- Einhebelmischer
- Standmontage
- Chrom
- PCA® konstante Durchflussleistung unabhängig vom Fließdruck, Kugelgelenk
- Hebel mit W+K-Kennzeichnung, Einhandbedienhebel/Griff
- Ablaufgarnitur mit Zugstange
- Temperaturbegrenzer, Heißwassersperre einstellbar (im Lieferumfang enthalten)
- ø 3.5 classic Steuerpatrone mit keramischen Dichtscheiben zur Wassermengen- und Temperatureinstellung
- Anschluss über flexible Druckschläuche
- Armaturenkörper aus entzinkungsbeständigem Messing (DZR), Rapid-Montagesystem
- Eigensicher gegen Rückfließen im häuslichen Gebrauch (nach DIN EN 1717)





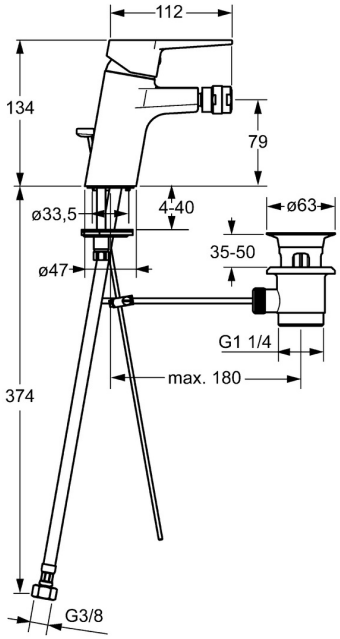

© 2025 Hansa Armaturen GmbH - www.hansa.com - 16.03.2025

Technische Daten

Durchflusseigenschaften

Durchfluss bei 3 bar (mit Durchflussregler)	**6.0 l/min**

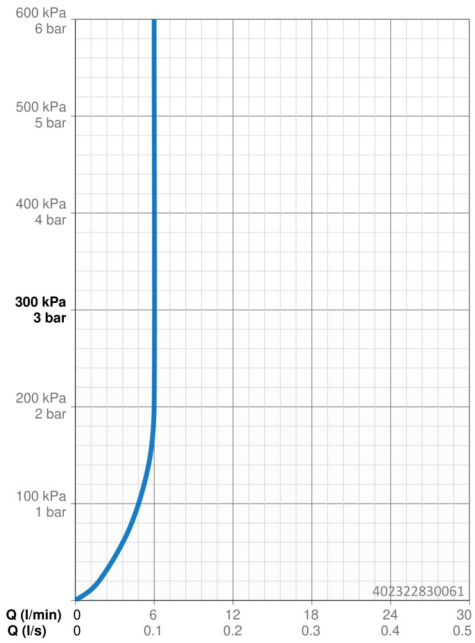

Technische Eigenschaften

DN-Größe (Nennmaß)	**DN15**
Warmwasserversorgung	**max. +70°C**
Arbeitsdruck	**0.5-10 bar**
Anschlussgröße	**G3/8**
Ausladung	**112 mm**
Werkstoff	**Messing**

Vorschriften

EN Standard	**EN 817**

Zulassungen und Deklarationen

Konformitätserklärung	**DoC**
EPD	**S-P-06391**

Nachhaltigkeit

EPD module A1 (kg CO2 eq.)	**7,47**
EPD module A2 (kg CO2 eq.)	**0,36**
EPD module A3 (kg CO2 eq.)	**0,71**
EPD module A1-A3 (kg CO2 eq.)	**8,54**
EPD module A4 (kg CO2 eq.)	**0,24**
EPD module B7 (kg CO2 eq.)	**1854,00**
EPD module C2 (kg CO2 eq.)	**0,02**
EPD module C3 (kg CO2 eq.)	**0,02**
EPD module C4 (kg CO2 eq.)	**0,07**
EPD module D (kg CO2 eq.)	**-6,07**

© 2025 Hansa Armaturen GmbH - www.hansa.com - 16.03.2025