51482293 HANSA POLO KÜCHENARMATUR

EINHEBELMISCHER

EAN: **4057304002854** static.hansa.com/51482293



Die HANSA POLO-Küchenarmatur ist eine perfekte Verbindung von Stil und Funktionalität. Die verchromte Oberfläche strahlt Raffinesse aus, während das Design für die Wandmontage eine einfache Installation gewährleistet. Der intuitiv zu bedienende Einhebelmechanismus mit Heiß-/Kalt-Symbolen ermöglicht eine präzise Temperaturregelung und eine mühelose Bedienung. Der schwenkbare Auslauf, der mit einer Reichweitenbegrenzung ausgestattet ist, bietet eine bemerkenswerte Flexibilität und optimiert die Effizienz des Wasserflusses. Das Schnellmontagesystem von HANSA minimiert die Zeit für den Aufbau beträchtlich und optimiert die Effizienz. Die HANSA POLO-Armatur verbindet schlichte Ästhetik mit modernster Ausstattung und ist eine gute Wahl für moderne Küchen.

- Standmontage
- Chrom
- Schwenkbarer Auslauf, Anschlag herausnehmbar
- CASCADE® Strahlregler
- Hebel mit W+K-Kennzeichnung, Einhandbedienhebel/Griff
- Temperaturbegrenzer, Heißwassersperre einstellbar (im Lieferumfang enthalten)
- ø 3.5 classic Steuerpatrone mit keramischen Dichtscheiben zur Wassermengen- und Temperatureinstellung
- Anschluss über flexible Druckschläuche
- Armaturenkörper aus entzinkungsbeständigem Messing (DZR), Rapid-Montagesystem

TECHNISCHE DATEN

DURCHFLUSSEIGENSCHAFTEN	
Durchfluss bei 3 bar	**12.0 l/min**
TECHNISCHE EIGENSCHAFTEN	
DN-Größe (Nennmaß)	**DN15**
Warmwasserversorgung	**max. +70°C**
Arbeitsdruck	**0.5-10 bar**
Anschlussgröße	**G3/8**
Ausladung	**215 mm**
Sicherungseinrichtung (EN1717)	**AA**
Werkstoff	**Messing**
VORSCHRIFTEN	
EN Standard	**EN 817**
Geräuschklasse	**I (ISO 3822)**
ZULASSUNGEN UND DEKLARATIONEN	
KIWA	**K6116/08**
DVGW	**NW-6506BP0361**
Konformitätserklärung	**DoC**
EPD	**S-P-06396**
NACHHALTIGKEIT	
EPD module A1-A3 (kg CO2 eq.)	**9,61**
EPD module A4 (kg CO2 eq.)	**0,19**
EPD module B7 (kg CO2 eq.)	**4728,00**
EPD module C2 (kg CO2 eq.)	**0,01**
EPD module C3 (kg CO2 eq.)	**0,02**
EPD module C4 (kg CO2 eq.)	**0,29**
EPD module D (kg CO2 eq.)	**-5,43**

© 2026 Hansa Armaturen GmbH - www.hansa.com - 23.07.2026

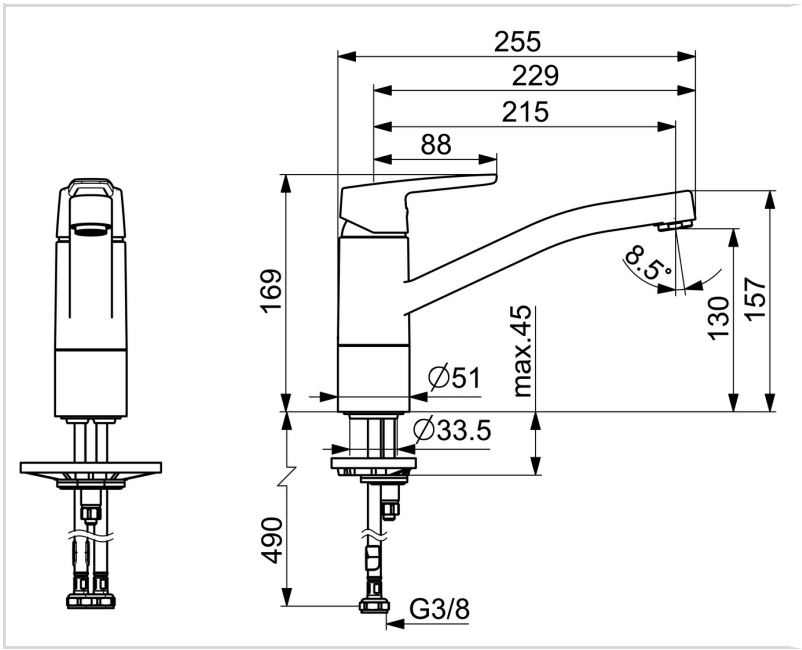
255
229
215
88
169
130
157
max.45
Ø51
Ø33.5
490
G3/8
8.5°

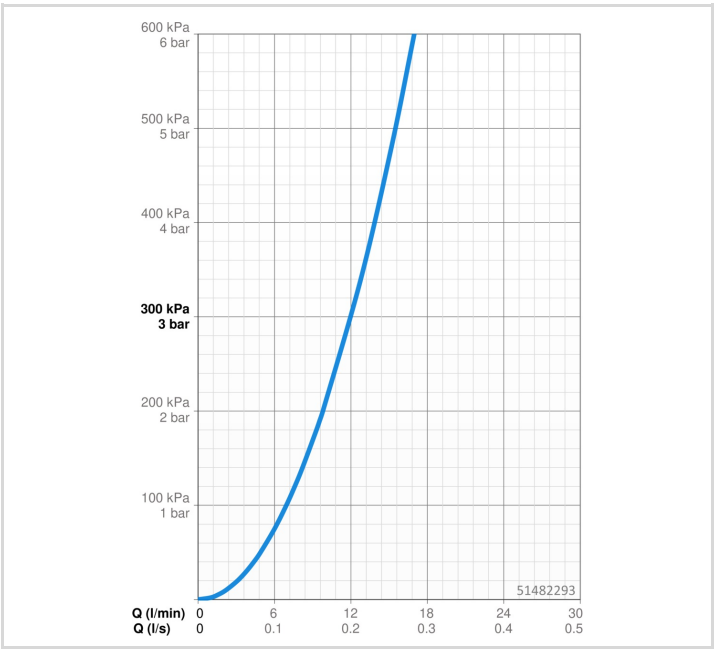
600 kPa
6 bar
500 kPa
5 bar
400 kPa
4 bar
300 kPa
3 bar
200 kPa
2 bar
100 kPa
1 bar
51482293
Q (l/min) 0 6 12 18 24 30
Q (l/s) 0 0.1 0.2 0.3 0.4 0.5

ERSATZTEILE

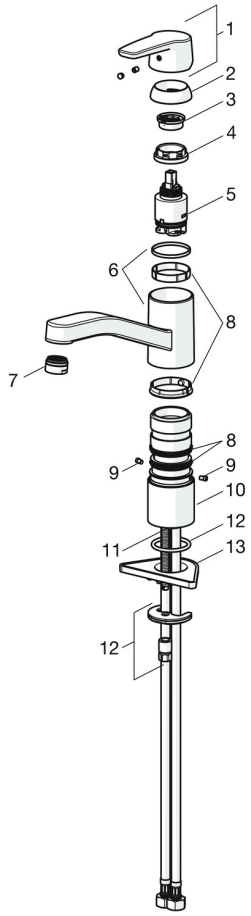

SP51482293(2020)

	Name	Art.-Nr.
01	Hebel Chrom	59914417
02	Abdeckkappe, 33x3 mm Chrom	59912504
03	Spann-Mutter, M37x1, SW30	1005680V
04	Kartusche, 3.5 Classic	59913075
05	Luftsprudler, M24x1 STD HC A Chrom	59902366
06	Dichtungskit	1001264V
07	Begrenzer für Schwenkauslauf, 120°	59914489
08	Befestigungsschraube, M8x1, L=140	59912474
09	Befestigungssatz	59910749
10	PVC-Befestigungsplatte	59910008

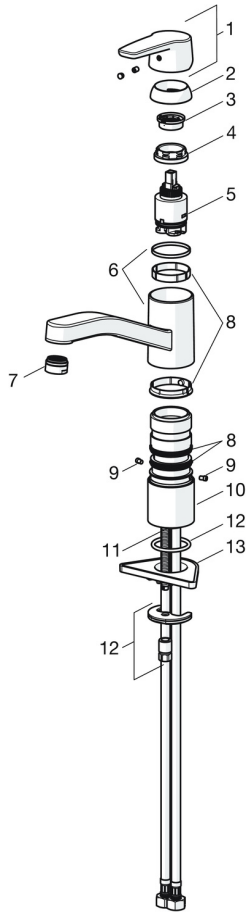

SP51482293

	Name	Art.-Nr.
01	Hebel Chrom	59914417
02	Abdeckkappe, 33x3 mm Chrom	59912504
03	Temperatur-Anschlagring Ausgelaufen	59912325
04	Spann-Mutter, M37x1, AF30 Ausgelaufen	59912111
05	Kartusche, 3.5 Classic	59913075
06	Auslauf Chrom Ausgelaufen	59914432
07	Luftsprudler, M24x1 STD HC A Chrom	59902366
08	Dichtungskit	1001264V
08	Dichtungskit Ausgelaufen	59913968
09	Begrenzer für Schwenkauslauf Chrom Ausgelaufen	59914437
10	Sockel erhöht	59913973
11	Befestigungsschraube, M8x1, L=140	59912474
12	Befestigungssatz	59910749
13	PVC-Befestigungsplatte	59910008

© 2026 Hansa Armaturen GmbH - www.hansa.com - 23.07.2026