EINFACH. SICHER. INNOVATIV.

SERIE: Juna
HERSTELLER: Duravit
MATCHCODE: AQKEJUWT60

KURZBEZEICHNUNG: ALVA Juna Waschtisch 60x46cm mit Hahnloch, Weiß

PRODUKT-/SYMBOLBILD



AUSSCHREIBUNGSTEXT

ALVA Juna Waschtisch
Weiß

60x 46 x 17,3 cm, mit Hahnlochbank, mit 1 Hahnloch, mit Überlauf, komplett von unten glasiert für mehr Hygiene und damit für die wandhängende Einzelmontage geeignet, aus hochwertiger, langlebiger Sanitärkeramik: besonders widerstandsfähiges, kratzresistentes Material mit hohem Härtegrad, reinigungsfreundlicher und hygienischer Oberfläche

Passender Unterschrank siehe Serie Bela AQBMBEUSJ3XX oder Serie Una AQUSJ3++

MAßSKIZZE

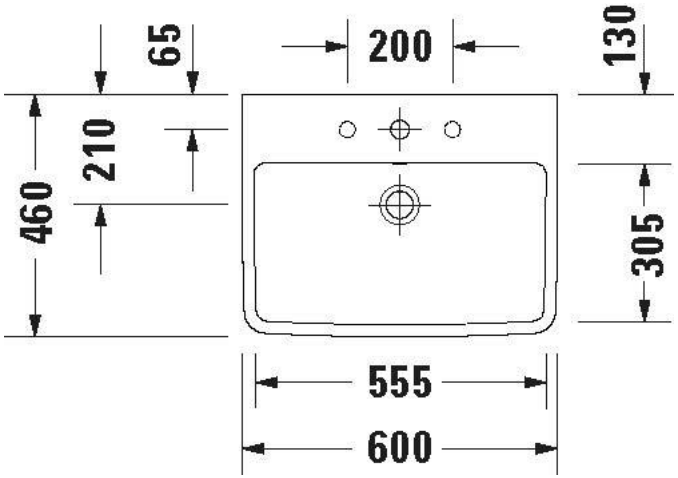

© 2025 ALVA Sanitär Produktmanagement

EINFACH. SICHER. INNOVATIV.

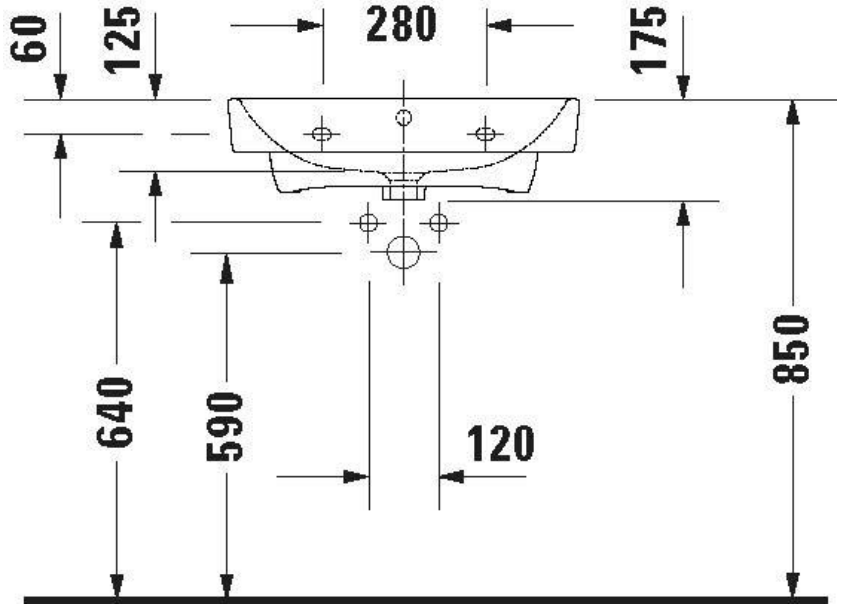

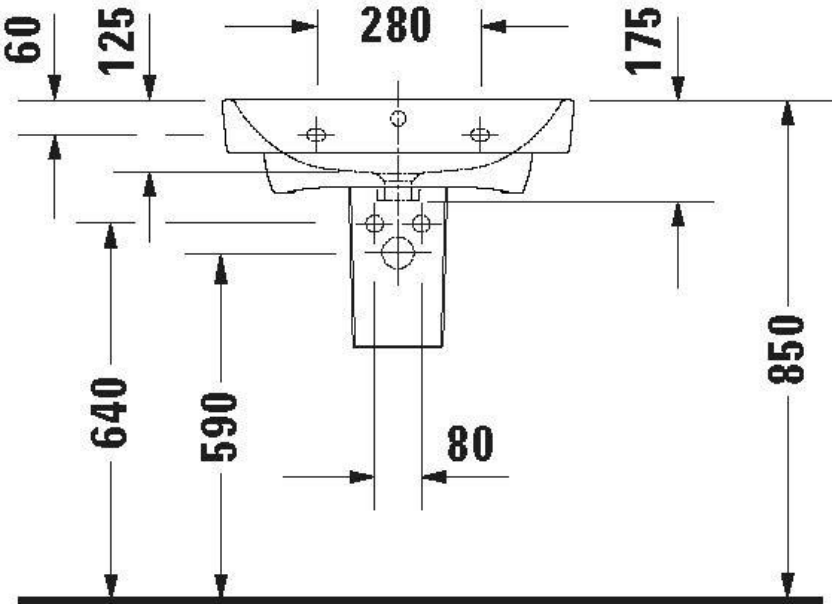

© 2025 ALVA Sanitär Produktmanagement