44780213 HANSA BASICJET WANDSTANGENGARNITUR

EAN: **4057304002465** static.hansa.com/44780213



- Wandmontage
- Chrom
- Eco-Durchfluss, Handbrause, Verstellbare Brausestangehalterung, Brauseschlauch (1750 mm), Brausestange, Anti-Kalk-Technik, Twist guard, Verdrehschutz für Brauseschlauch
- Entspannend - Sanfter Wasserstrahl, angenehm für den ganzen Körper
- 1-strahlig

TECHNISCHE DATEN

DURCHFLUSSEIGENSCHAFTEN

Durchfluss bei 3 bar (mit Durchflussregler)	**15.0 l/min**

TECHNISCHE EIGENSCHAFTEN

Warmwasserversorgung	**max. +65°C**
Arbeitsdruck	**0.5-5 bar**
Anschlussgröße	**G1/2**
Durchmesser	**Ø 18 mm**
Installationsabstand	**max 650 mm**
Länge / Höhe	**700 mm**
Werkstoff	**Verbundwerkstoff**

VORSCHRIFTEN

EN Standard	**EN 1112, EN 1113**

ZULASSUNGEN UND DEKLARATIONEN

Konformitätserklärung	**DoC**
EPD	**S-P-06395**

NACHHALTIGKEIT

EPD module A1-A3 (kg CO2 eq.)	**6,14**
EPD module A4 (kg CO2 eq.)	**0,25**
EPD module B7 (kg CO2 eq.)	**2637,50**
EPD module C1 (kg CO2 eq.)	**0,01**
EPD module C2 (kg CO2 eq.)	**0,01**
EPD module C3 (kg CO2 eq.)	**1,18**
EPD module C4 (kg CO2 eq.)	**0,28**
EPD module D (kg CO2 eq.)	**-2,12**

© 2026 Hansa Armaturen GmbH - www.hansa.com - 03.08.2026

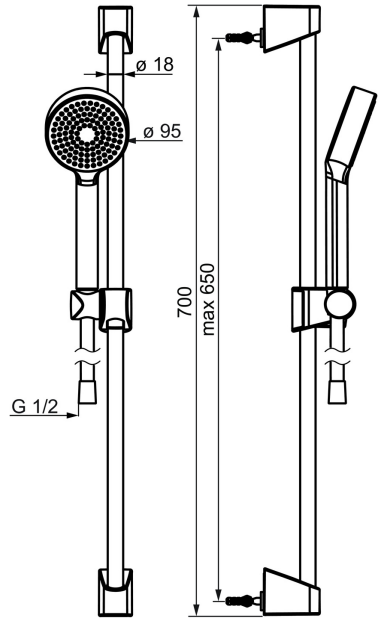

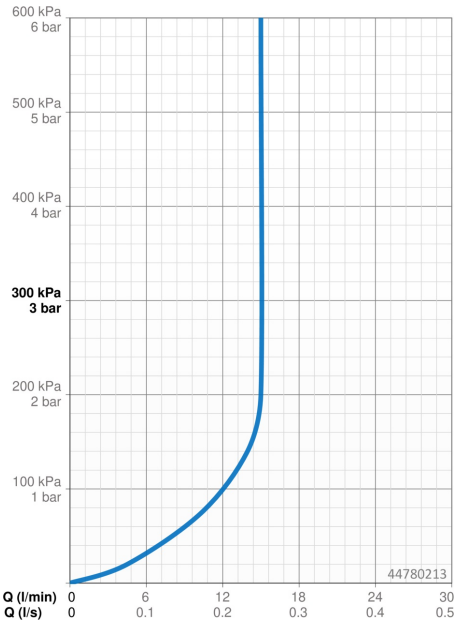

ERSATZTEILE

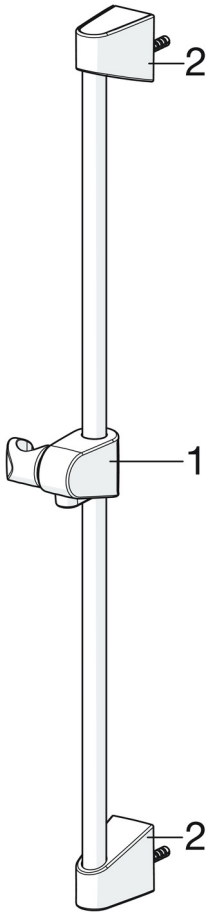

SP44780211

	Name	Art.-Nr.
01	Schieber Chrom	59914392
02	Wandhalter Chrom	59914393