55450103 HANSABASIC - Brausebatterie

EAN: 4057304019050
static.hansa.com/55450103

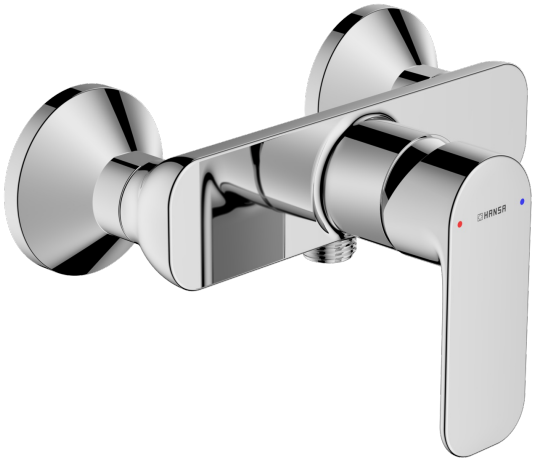

Mit dieser HANSABASIC-Duscharmatur treffen Sie eine zeitlose Wahl für jedes moderne Bad. Diese Armatur ist für die Aufputzmontage konzipiert und überzeugt nicht nur durch ein modernes Design mit eleganter Chromoberfläche, sondern auch durch zuverlässige Qualität bei sehr gutem Preis-Leistungs-Verhältnis. Der Einhandbedienhebel mit Warm- und Kaltwasserkennzeichnung ermöglicht eine intuitive Bedienung. Mit der HANSABASIC-Serie entscheiden Sie sich für ein zeitloses Design im täglichen Gebrauch.

- Dusche
- Einhebelmischer
- Wandmontage
- Chrom
- Hebel mit W+K-Kennzeichnung, Einhandbedienhebel/Griff
- Temperaturbegrenzer
- ø 3.5 classic Steuerpatrone mit keramischen Dichtscheiben zur Wassermengen- und Temperatureinstellung
- S-Anschlüsse

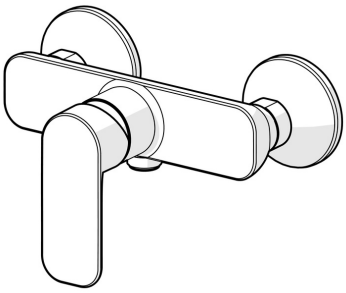

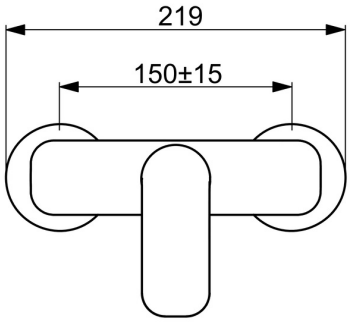

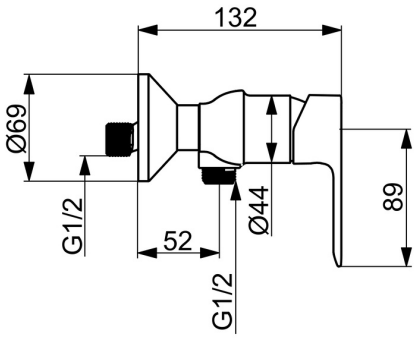

© 2025 Hansa Armaturen GmbH - www.hansa.com - 02.05.2025

Technische Daten

Durchflusseigenschaften

Durchfluss bei 3 bar	**12.6 l/min**

Technische Eigenschaften

DN-Größe (Nennmaß)	**DN15**
Warmwasserversorgung	**max. +80°C**
Arbeitsdruck	**0.5-10 bar**
Anschlussgröße	**G3/4**
Installationsabstand	**150 ± 15 mm**
Sicherungseinrichtung (EN1717)	**EB**
Werkstoff	**Messing**

Vorschriften

EN Standard	**EN 817**
Geräuschklasse	**I (ISO 3822)**

Zulassungen und Deklarationen

DVGW	**DW-6506DO0165**
ABP	**PA-IX 10074/IA**
Konformitätserklärung	**DoC**

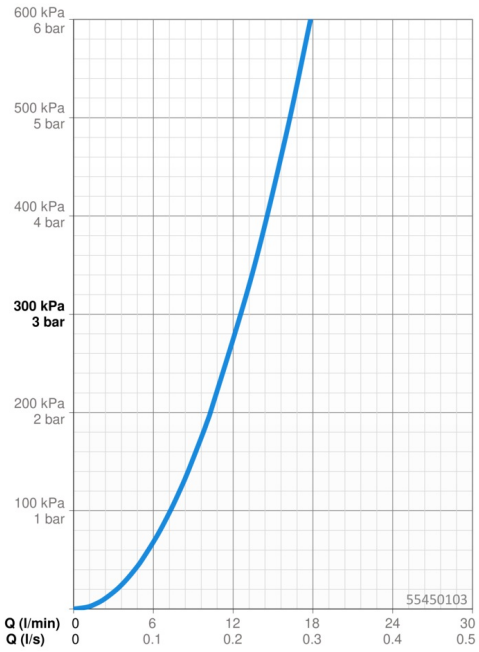

Ersatzteile

SP55450103

	Name	Art.-Nr.
01	Hebel	1017126V
02	Abdeckkappe	1017127V
03	Kartusche, 3.5 Classic	59913075

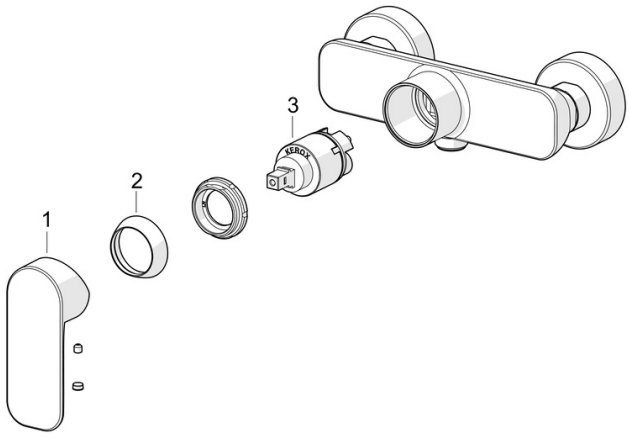

© 2025 Hansa Armaturen GmbH - www.hansa.com - 02.05.2025