55450103 HANSABASIC - Brausebatterie

EAN: 4057304019050
static.hansa.com/55450103

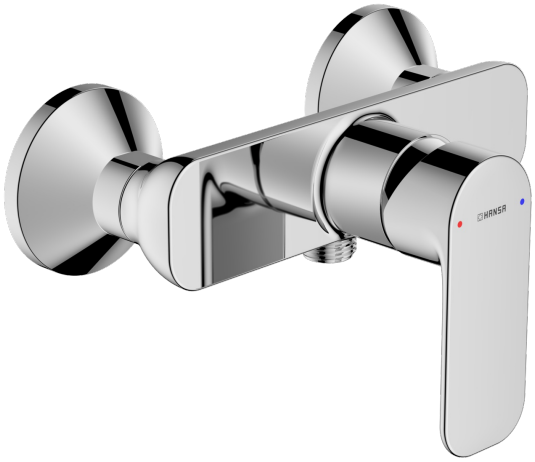

- Dusche
- Einhebelmischer
- Wandmontage
- Chrom

- Hebel mit W+K-Kennzeichnung, Einhandbedienhebel/Griff
- ø 3.5 classic Steuerpatrone mit keramischen Dichtscheiben zur Wassermengen- und Temperatureinstellung
- S-Anschlüsse

Technische Daten

Durchflusseigenschaften

Durchfluss bei 3 bar	**12.6 l/min**

Technische Eigenschaften

DN-Größe (Nennmaß)	**DN15**
Warmwasserversorgung	**max. +80°C**
Arbeitsdruck	**0.5-10 bar**
Anschlussgröße	**G3/4**
Installationsabstand	**CC150 ± 15 mm**
Sicherungseinrichtung (EN1717)	**EB**
Werkstoff	**Messing**

Vorschriften

EN Standard	**EN 817**
Geräuschklasse	**I (ISO 3822)**

Zulassungen und Deklarationen

DVGW	**DW-6506DO0165**
ABP	**PA-IX 10074/IA**

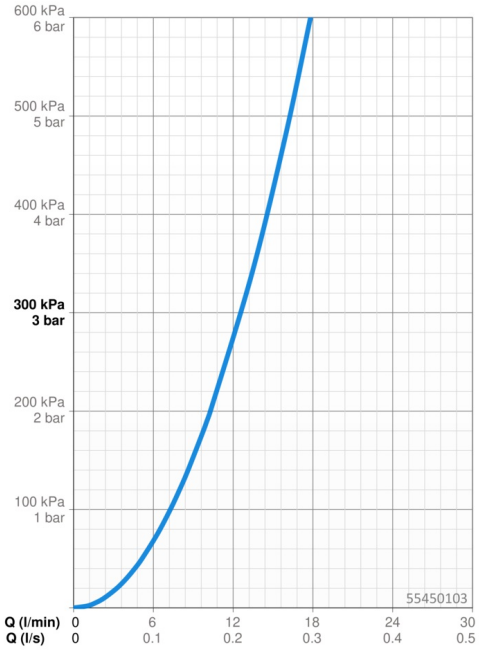

© 2023 Hansa Armaturen GmbH - www.hansa.com - 05.09.2023

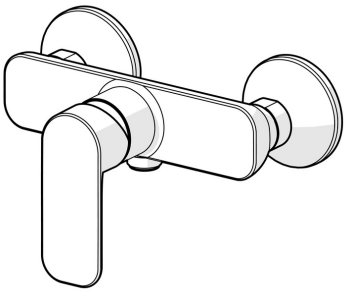

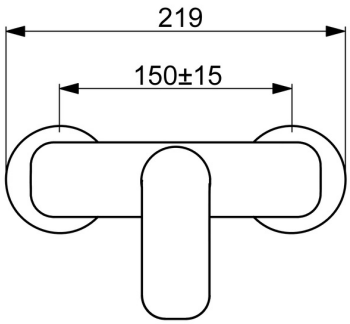

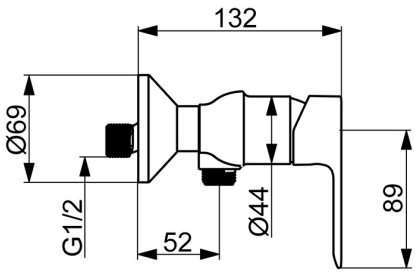

Ersatzteile

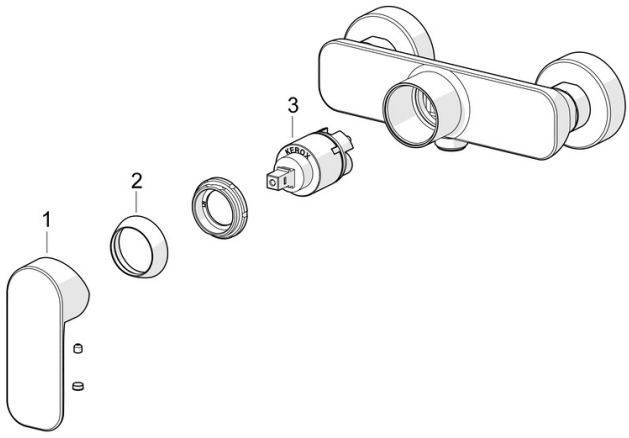

SP55450103

	Name	Art.-Nr.
01	Hebel	1017126V
02	Abdeckkappe	1017127V
03	Kartusche, 3.5 Classic	59913075

© 2023 Hansa Armaturen GmbH - www.hansa.com - 05.09.2023