55450103 HANSA BASIC BRAUSEBATTERIE

EINHEBELMISCHER

EAN: **4057304019050** static.hansa.com/55450103

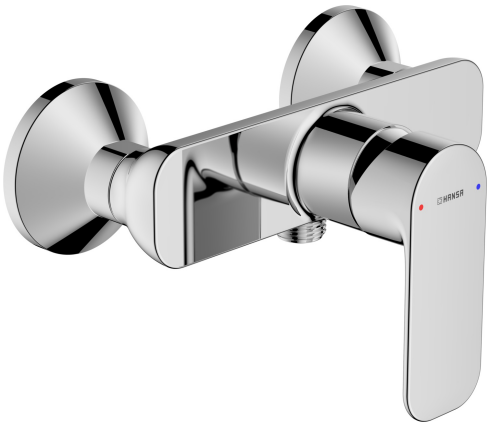

Mit dieser HANSA BASIC-Duscharmatur treffen Sie eine zeitlose Wahl für jedes moderne Bad. Diese Armatur ist für die Aufputzmontage konzipiert und überzeugt nicht nur durch ein modernes Design mit eleganter Chromoberfläche, sondern auch durch zuverlässige Qualität bei sehr gutem Preis-Leistungs-Verhältnis. Der Einhandbedienhebel mit Warm- und Kaltwasserkennzeichnung ermöglicht eine intuitive Bedienung. Mit der HANSA BASIC-Serie entscheiden Sie sich für ein zeitloses Design im täglichen Gebrauch.

- Wandmontage
- Chrom
- Hebel mit W+K-Kennzeichnung, Einhandbedienhebel/Griff
- Temperaturbegrenzer
- ø 3.5 classic Steuerpatrone mit keramischen Dichtscheiben zur Wassermengen- und Temperatureinstellung
- S-Anschlüsse

TECHNISCHE DATEN

DURCHFLUSSEIGENSCHAFTEN	
Durchfluss bei 3 bar	**12.6 l/min**
TECHNISCHE EIGENSCHAFTEN	
DN-Größe (Nennmaß)	**DN15**
Warmwasserversorgung	**max. +80°C**
Arbeitsdruck	**0.5-10 bar**
Anschlussgröße	**G3/4**
Installationsabstand	**150 ± 15 mm**
Sicherungseinrichtung (EN1717)	**EB**
Werkstoff	**Messing**
VORSCHRIFTEN	
EN Standard	**EN 817**
Geräuschklasse	**I (ISO 3822)**
ZULASSUNGEN UND DEKLARATIONEN	
DVGW	**DW-6506DO0165**
ABP	**PA-IX 10074/IA**
Konformitätserklärung	**DoC**

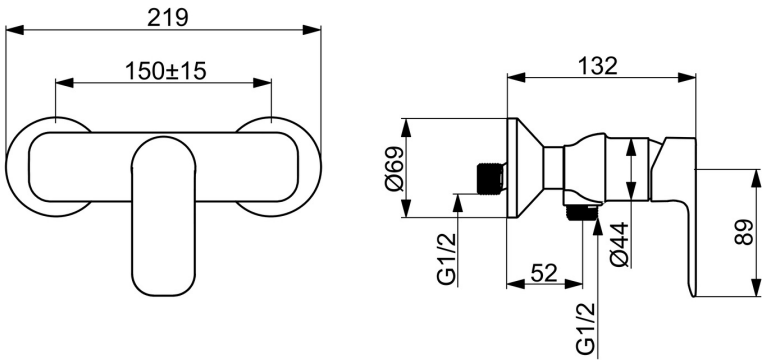

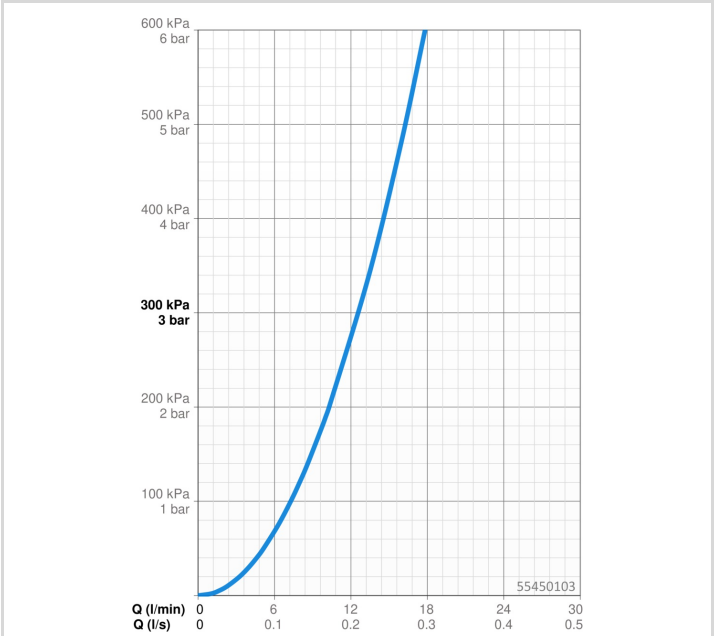

© 2026 Hansa Armaturen GmbH - www.hansa.com - 04.08.2026

ERSATZTEILE

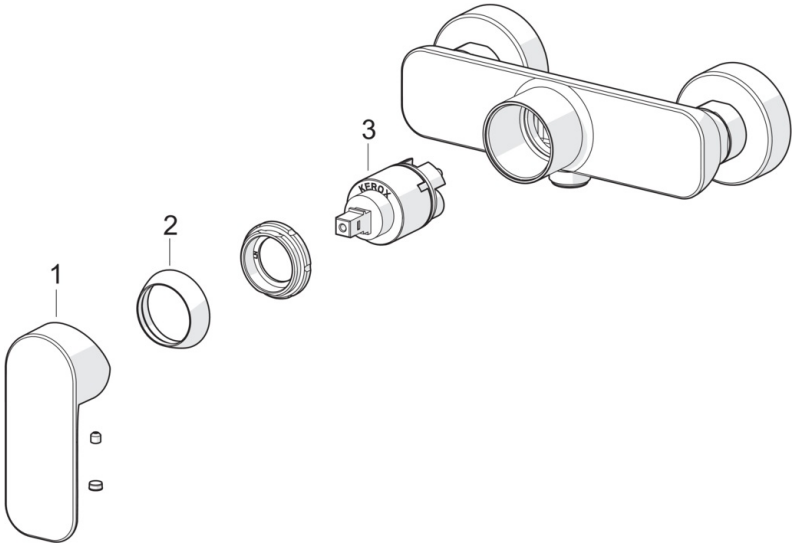

SP55450103

	Name	Art.-Nr.
01	Hebel Chrom	1017126V
02	Abdeckkappe Chrom	1017127V
03	Kartusche, 3.5 Classic	59913075