AQUA

PRISMA

SERIE:	Aura
LIEFERANT:	Schulte Heinrich
MATCHCODE:	AQASAUESKE
LIEFERANTEN ARTN.:	FR44316-00010
KURZBEZEICHNUNG:	Alva Prisma Aura Eckseifenkorb 28,1x19,9cm, herausnehmb. Einsatz, Chrom

PRODUKTBILD

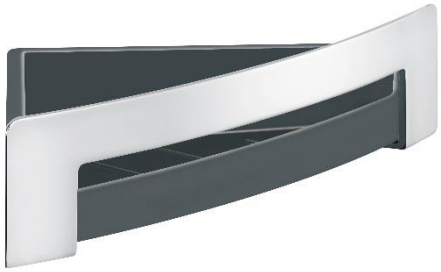

In 3 zusätzlichen Oberflächen erhätlich:


Steel Line: S


Red Line: R

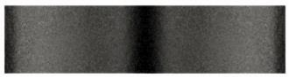
Black Line: B

AUSSCHREIBUNGSTEXT

Alva Prisma Aura Eckseifenkorb

28,1 x 19,9 cm, herausnehmbarer Einsatz Anthrazit, Wandmontage, mit Wandbefestigung

Die gewünschte Oberfläche wird am Ende des Matchcodes zusätzlich angegeben.

MAßSKIZZE

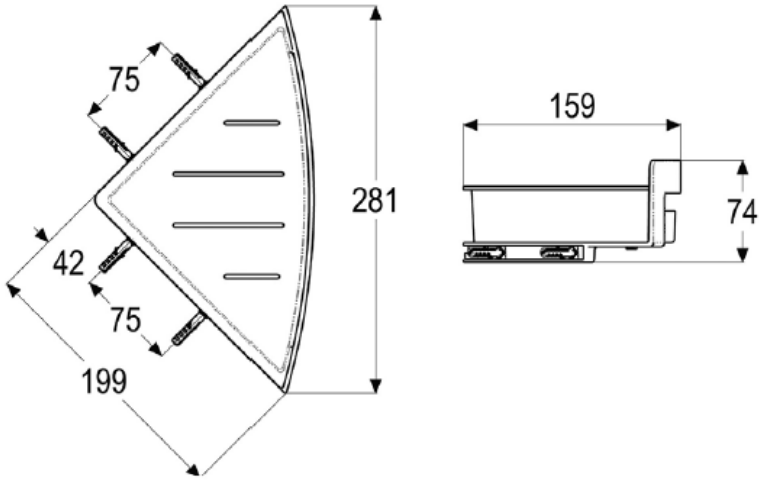

© 2019 ALVA AQUA Produktmanagement