KWC STRATOS
Elektronischer Händetrockner

Modell-Linie: STRATOS | STR220
Hände- und Haartrockner | Händetrockner

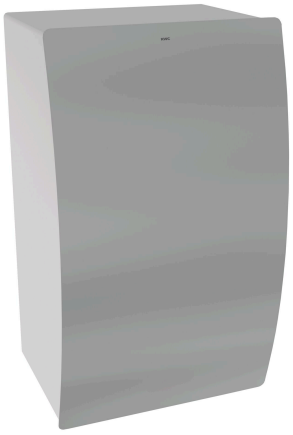

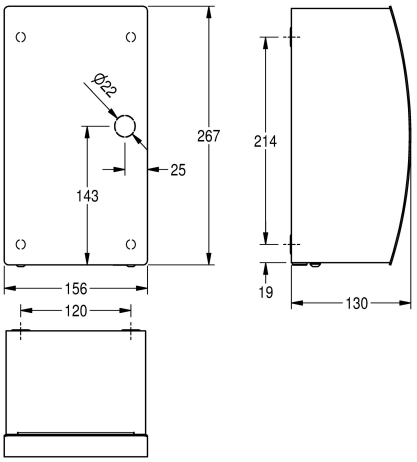

Artikel-Nummer

3600008862
STRATOS electronic hand dryer

STRATOS Händetrockner für Aufputzmontage, Chromnickelstahl, Oberfläche seidenmatt, Materialstärke 1,5 mm, gebogene Front, mit berührungsloser opto-elektronisch gesteuerter Annäherungssensorik, verstellbare Warmluft-Temperatur, Sensorreichweite einstellbar von 10-25 cm, Dauerlaufschutz mit Selbstabschaltung nach 60 Sekunden, Luftgeschwindigkeit einstellbar, Kabel und Stecker bauseits.

Anschlussspannung 230-240 V, 50-60 Hz
Leistung gesamt 1000 W

Heizung 500 W
Motor 500 W
Luftmenge 80 m³/h
Luftgeschwindigkeit 95-115 m/s
Geräuschpegel 76.2 dB(A)
Schutzart IPX1
Schutzklasse I

Abmessungen 156 x 267 x 130 mm (B x H x T)

Technische Daten

Luftmenge	80 Kubikmeter/Stunde
Eingangsspannung Hz	50 Hertz (1/Sekunde)
Eingangsspannung V	220 Volt
Eingangsspannung V max	240 Volt
Eingangsspannung V min	220 Volt
Heizleistung	500 Watt
Material	Edelstahl
Materialtyp	1.4301 Chromnickelstahl V2A
Materialstärke	1.5 mm
Motorleistung	500 Watt
Gesamttiefe	130 mm
Gesamthöhe	267 mm
Gesamtbreite	156 mm
Schutzart IP	IPX1
Geräuschpegel	76.2 Dezibel (A-Bewertung)
Oberflächenbehandlung	seidenmatt
Gesamtleistung	1,000 Watt
Art der Befestigung	geschraubt
Art der Montage	Wandmontage
Art der Bedienung	Sensorbetätigung