80000000 HANSA BLUEBOX UP-ROHBAUSET BADE- UND BRAUSEARMATUR, G1/2

UNTERPUTZ EINBAUKÖRPER

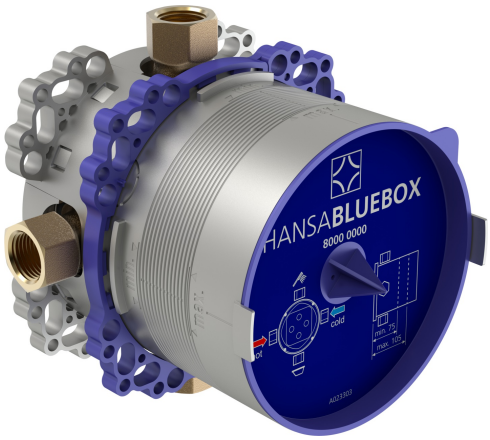

EAN: **4015474278042** static.hansa.com/80000000

Der HANSA BLUEBOX-Körper unterstützt die einfache und schnelle Montage von Wannen- und Duscharmaturen. Er wurde für eine optimale Leistung sowohl in öffentlichen als auch in privaten Räumen entwickelt. Die verdeckte Wandmontage sorgt für eine raffinierte, moderne Ästhetik. Das aus hochwertigem DZR-Messing gefertigte Innengehäuse erhöht die Langlebigkeit und Korrosionsbeständigkeit und gewährleistet langfristige Zuverlässigkeit. HANSA BLUEBOX ist ideal für Installateure und Planer, die auf robuste und effiziente Lösungen spezialisiert sind. Das Gerät verspricht nahtlose Integration und außergewöhnliche Leistung auch in anspruchsvollen Umgebungen.

- öffentliche & halböffentliche Bereiche, Gesundheit & Pflege
- Wandmontage für Unterputz-Einbaukörper
- Abdrückstopfen
- Innengewinde
- Armaturenkörper aus entzinkungsbeständigem Messing (DZR)
- Dichtmanschette für Trockenausbau, Montagebox und Bauschutzkappe, Multifix-Befestigungssystem
- Ohne Fertigmontageset
- Ohne Vorabsperrung: Zur kompletten Einheit bestellen Sie bitte Grundeinheit und die Funktionseinheit mit Dekorset

TECHNISCHE DATEN

TECHNISCHE EIGENSCHAFTEN

DN-Größe (Nennmaß)	**DN15**
Warmwasserversorgung	**max. +80°C**
Arbeitsdruck	**1-10 bar**
Anschlussgröße	**G1/2**
Werkstoff	**Messing**

ZULASSUNGEN UND DEKLARATIONEN

Konformitätserklärung	**DoC**
EPD	**S-P-07751**

NACHHALTIGKEIT

EPD module A1-A3 (kg CO2 eq.)	**8,91**
EPD module A4 (kg CO2 eq.)	**0,19**
EPD module C2 (kg CO2 eq.)	**0,02**
EPD module C3 (kg CO2 eq.)	**0,02**
EPD module C4 (kg CO2 eq.)	**0,27**
EPD module D (kg CO2 eq.)	**-6,42**

© 2026 Hansa Armaturen GmbH - www.hansa.com - 17.08.2026

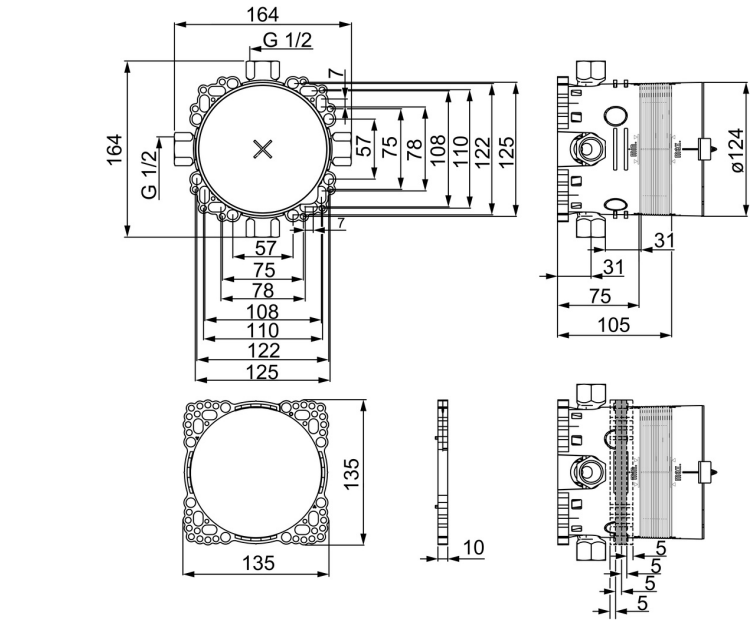

ERSATZTEILE

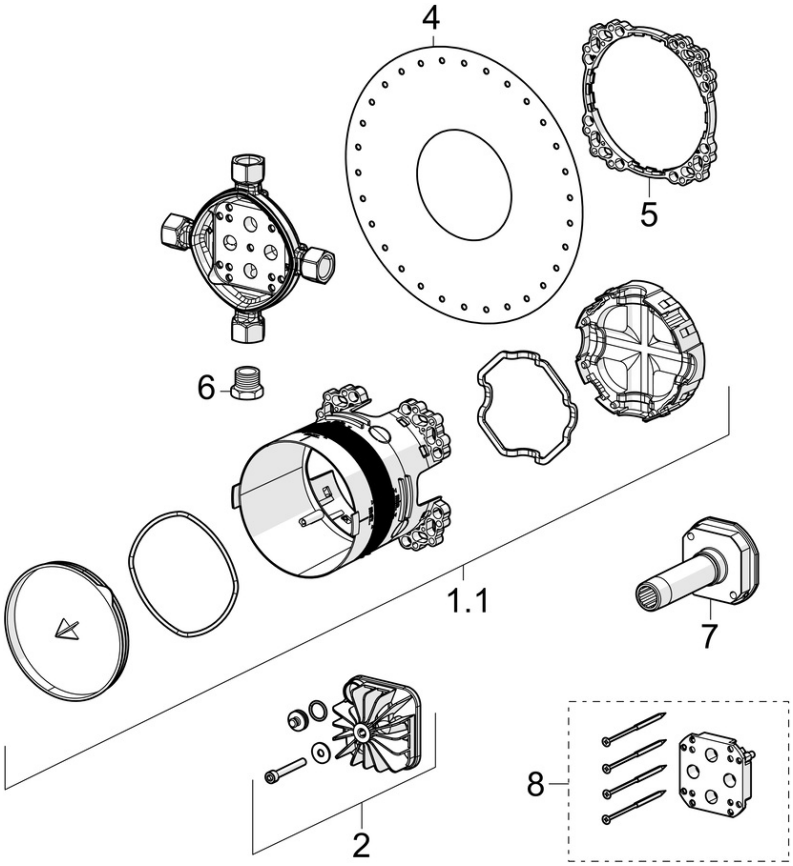

SP80000000

	Name	Art.-Nr.
1.1	Installation box	59914329
2	Blindstopfen	59914330
4	Dichtung	59914332
5	Ring	59914331
6	Blindstopfen, G1/2	59905013
7	Spülstopfen	59914185
8	Verlängerungssatz, 15 mm	59914182
N.I.	Blindstopfen Ausgelaufen	59914636
N.I.	Adapter, H/C reversed	59914184

© 2026 Hansa Armaturen GmbH - www.hansa.com - 17.08.2026