80000000 HANSABLUEBOX - UP-Rohbauset Bade- und Brausearmatur, G1/2



EAN: 4015474278042

static.hansa.com/80000000

- Wanne & Dusche
- öffentliche & halböffentliche Bereiche, Gesundheit & Pflege
- Unterputz Einbaukörper
- Wandmontage für Unterputz-Einbaukörper
- Abdrückstopfen
- Innengewinde
- Armaturenkörper aus entzinkungsbeständigem Messing (DZR)
- Dichtmanschette für Trockenausbau, Montagebox und Bauschutzkappe, Multifix-Befestigungssystem
- Ohne Fertigmontageset
- Ohne Vorabsperrung: Zur kompletten Einheit bestellen Sie bitte Grundeinheit und die Funktionseinheit mit Dekorset

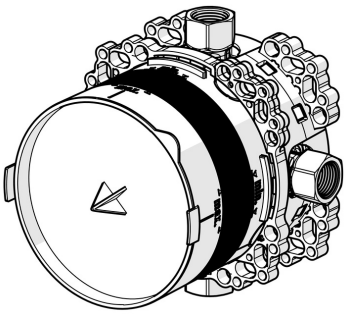

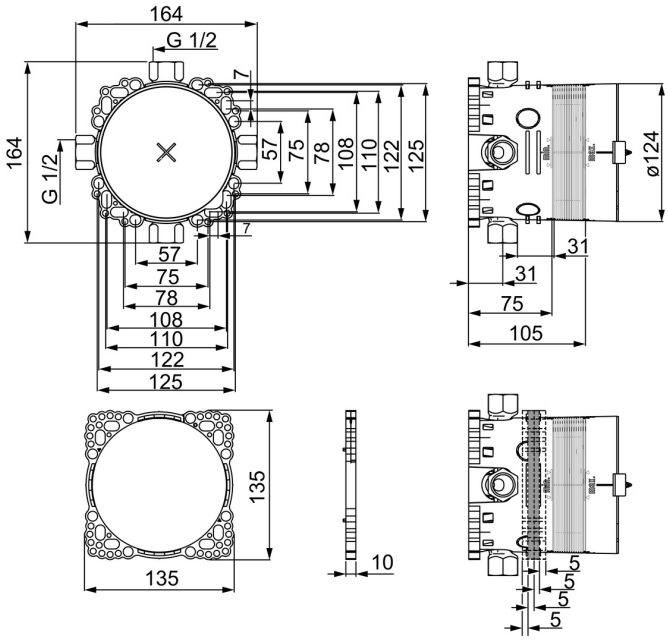

Technische Daten

Technische Eigenschaften

DN-Größe (Nennmaß)	**DN15**
Warmwasserversorgung	**max. +80°C**
Arbeitsdruck	**1-10 bar**
Anschlussgröße	**G1/2**
Werkstoff	**Messing**

Zulassungen und Deklarationen

Konformitätserklärung	**DoC**
EPD	**S-P-07751**

Nachhaltigkeit

EPD module A1 (kg CO2 eq.)	**7,81**
EPD module A2 (kg CO2 eq.)	**0,35**
EPD module A3 (kg CO2 eq.)	**0,74**
EPD module A1-A3 (kg CO2 eq.)	**8,91**
EPD module A4 (kg CO2 eq.)	**0,19**
EPD module C2 (kg CO2 eq.)	**0,02**
EPD module C3 (kg CO2 eq.)	**0,02**
EPD module C4 (kg CO2 eq.)	**0,27**
EPD module D (kg CO2 eq.)	**-6,42**

PLUS X AWARD®
ausgezeichnet als:
BESTES PRODUKT
2016/2017



Ersatzteile

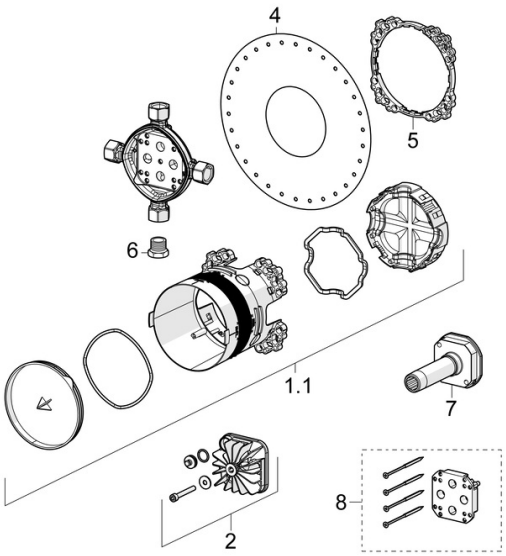

SP80000000

	Name	Art.-Nr.
1.1	Installation box	59914329
2	Blindstopfen	59914330
4	Dichtung	59914332
5	Ring	59914331
6	Blindstopfen, G1/2	59905013
7	Spülstopfen	59914185
8	Verlängerungssatz, 15 mm	59914182
N.I.	Blindstopfen Ausgelaufen	59914636
N.I.	Adapter, H/C reversed	59914184

© 2025 Hansa Armaturen GmbH - www.hansa.com - 16.05.2025