EINFACH. SICHER. INNOVATIV.

SERIE: Sana 1.0
HERSTELLER: Schulte
MATCHCODE: AQARSAWTK.1

KURZBEZEICHNUNG: ALVA Sana 1.0 Waschtischarmatur 2-Griff
Mit Kettenhalter, Chrom

PRODUKT-/SYMBOLBILD



AUSSCHREIBUNGSTEXT

ALVA Sana 1.0 Waschtischarmatur
Chrom

2-Griff, Ausladung: 145 mm, Höhe bis Strahlregler: 140 mm, Maximale Höhe: 205 mm, Oberteil 1/2", Auslauf schwenkbar, HU-Rohrauslauf, Werkstoffe: nach TrinkwV und UBA, Flexschläuche: 3/8" DIN DVGW, Strahlregler: Durchflussklasse A, Geräuschprüfzeichen P-IX 7207/IA, für Standmontage, mit versenkbarer Kette, mit Befestigungssatz

MAßSKIZZE

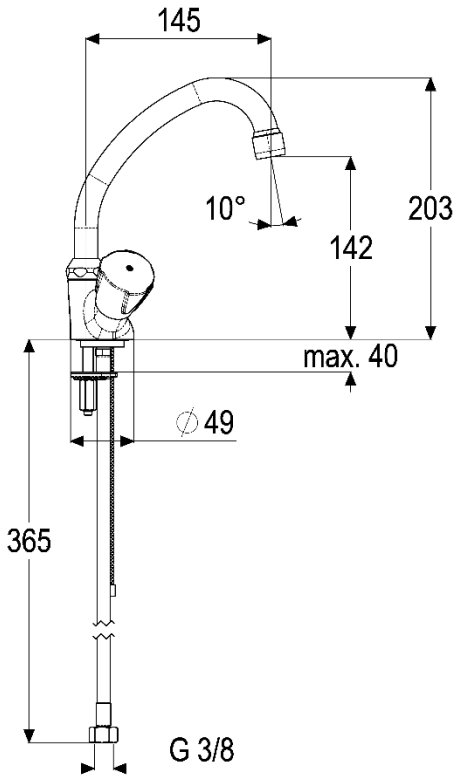

© 2025 ALVA Sanitär Produktmanagement