AQUA

PRISMA

SERIE: Prima
LIEFERANT: Ideal Standard
MATCHCODE: AQARPRWT
LIEFERANTEN ARTN.: B0853AA
KURZBEZEICHNUNG: Alva Prisma Prima Waschtischarmatur mit Ablaufgarnitur, chrom

PRODUKTBILD



AUSSCHREIBUNGSTEXT

Alva Prisma Prima Waschtischarmatur
Verchromt

DN 15, mit starrem Gussauslauf und Luftsprudler, mit Zugknopf-Ablaufgarnitur 5/4", Ausladung: 108 mm, Auslaufhöhe: 75 mm, Bedienungshebel aus Metall, Schnellbefestigung: von unten (EASY FIX), flexible Anschlussschläuche G 3/8, Kartusche: mit keramischen Dichtscheiben, Kartuschenübersetzung aus Edelstahl, Schwenkbereich 90°, mit integriertem Fettreservoir (lebensmittelverträglich), mit integriertem Temperaturbegrenzer, Lebensdauertest: EN 817, Geräuschverhalten: DIN 4109, Gruppe I

Passende Ersatzkartusche
ISA861156/A861156

MAßSKIZZE

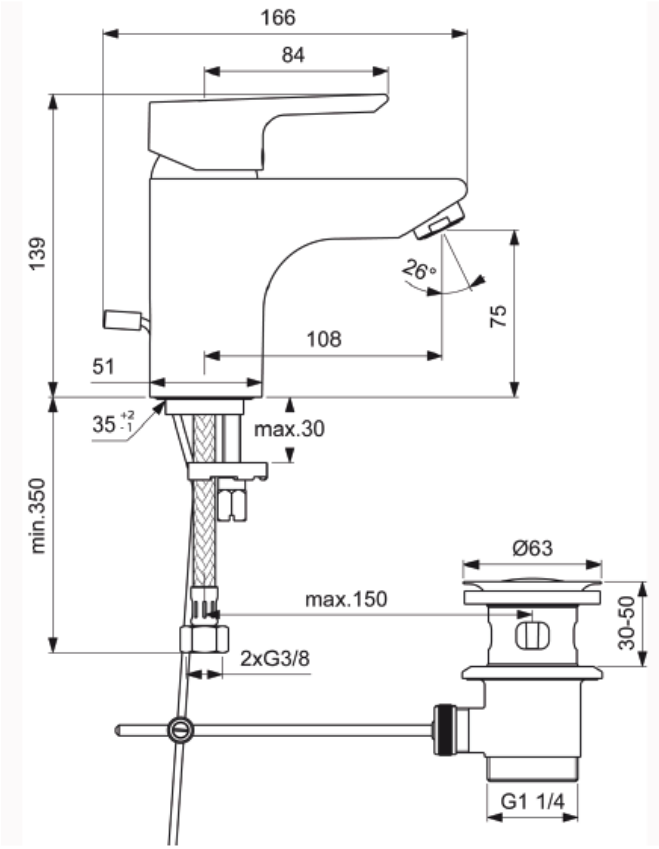

© 2019 ALVA AQUA Produktmanagement