SERIE:	Varia
LIEFERANT:	OMP spa
MATCHCODE:	AQARVABS
LIEFERANTEN ARTN.:	28.7125 OA
KURZBEZEICHNUNG:	Alva Aqua Varia Bidetsifon 5/4" o.Ventil Wandrohr 32x190mm, MS verchromt

PRODUKTBILD



AUSSCHREIBUNGSTEXT

Alva Aqua Varia Bidetsifon 5/4" ohne Ventil verchromt

MAßSKIZZE

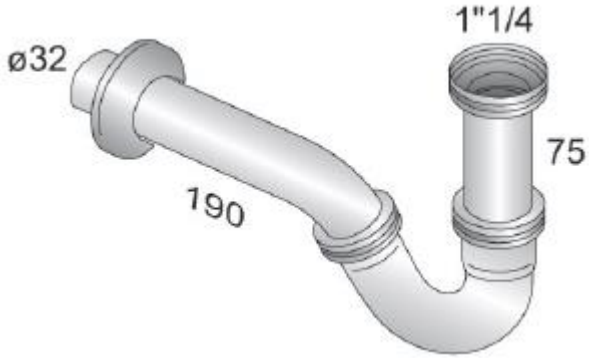

© 2019 ALVA AQUA Produktmanagement