AQUA

PRISMA

SERIE:	Ora
LIEFERANT:	Dietsche Roman
MATCHCODE:	AQASORESK
LIEFERANTEN ARTN.:	643310FT
KURZBEZEICHNUNG:	Alva Prisma Ora Eckseifenkorb zum Kleben, Chrom

PRODUKTBILD



AUSSCHREIBUNGSTEXT

Alva Prisma Ora Eckseifenkorb
Chrom

zum Kleben/Schrauben (verdeckte Verschraubung), aus Messing, Abnehmbar, Power Kleber AQASORKL muss separat bestellt werden

Kleben oder Schrauben? - Sie haben die Wahl!

Vorteile der Klebetechnik
- Kein Lärm, Staub und Schmutz
- Keine angebohrten Leitungen
- Keine Schäden (z.B. Risse) an Fliesen durch Bohrlöcher
- Rückstandslos entfernbar
- Dauerhaft und hoch belastbar

Praktische und einfache Montage
Das Produkt kann direkt montiert werden (dies gewährleistet das höchst belastbare und feuchtigkeitsbeständige Klebeband)
Keine Wartezeit
Es eignen sich fast alle tragfähigen (auch feuchten) Untergründe

MAßSKIZZE

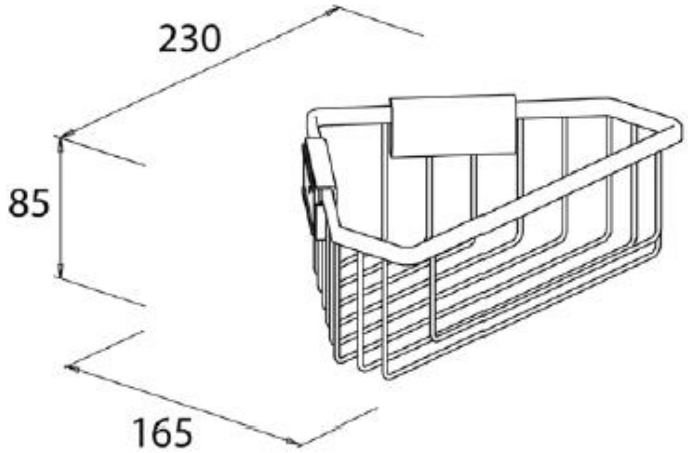

© 2019 ALVA AQUA Produktmanagement