EINFACH. SICHER. INNOVATIV.

SERIE: Juna
HERSTELLER: Duravit
MATCHCODE: AQKEJUWCTS

KURZBEZEICHNUNG: ALVA Juna Kombi-Stand-WC Tiefspüler
Abg. Waagr., spülrandlos, oh. SPK, Weiß

PRODUKT-/SYMBOLBILD



AUSSCHREIBUNGSTEXT

ALVA Juna Kombi-Stand-WC spülrandlos
Weiß

Tiefspüler, spülrandlos, für aufgesetzten Spülkasten, 0 l/ 4,5 l, ohne Spülkasten, Abgang: waagrecht und senkreckt von 70 - 170 mm, Länge verstellbar, sowie Vario Ablaufbogen, Abgang senkrecht von 160 - 230 mm, große Spülwassermenge 4,5 Liter, aus hochwertiger, langlebiger Sanitärkeramik: besonders widerstandsfähiges, kratzresistentes Material mit hohem Härtegrad, reinigungsfreundlicher und hygienischer Oberfläche, hygienische Flächenspülung ohne Überspritzen, vollglasierte, sehr glatte Keramik verhindert Keimbildung und Ablagerungen, offener Spülrand mit dynamischer Wasserführung: Hygienisch einwandfreie Spülergebnisse auch bei kleinen Wassermengen, Tiefspüler: für minimale Geruchsbelästigung, besonders effizienter, sparsamer Wasserverbrauch: Unified Water Label (UWL) Klasse 1, bodenstehende Montage, Befestigung inklusive

Passender Spülkasten AQKEJUSPK
Passende WC-Sitze: AQKEJUSITZA, AQWCS4EAA, AQWCS1K

MAßSKIZZE

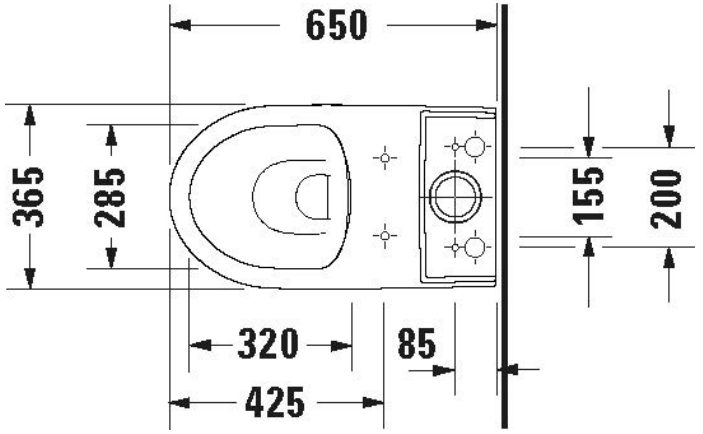

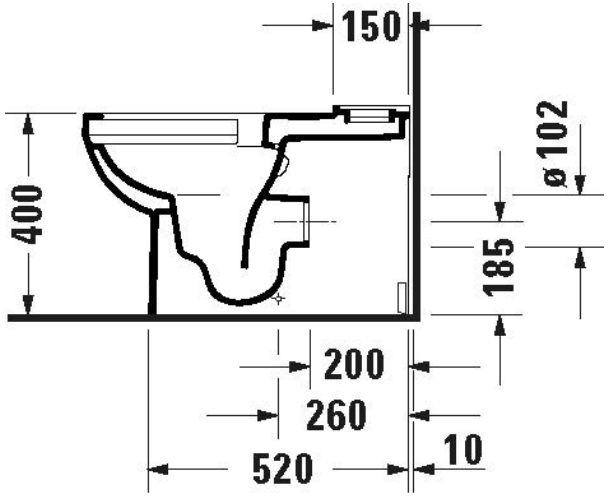

© 2025 ALVA Sanitär Produktmanagement

EINFACH. SICHER. INNOVATIV.

