Produkt: **KLUDI A-QA Brausearm DN 15**

Artikel-Nr.: **6651405-00**

Artikeltext

Brausearm DN 15
für Tellerkopfbrause
Ausladung 400 mm
mit Schubrosette Ø 55 mm

Oberfläche:
05 verchromt

Produktabbildung



Standardleistungstext

Brausearm, Hersteller Typ KLUDI GmbH & Co KG KLUDI A-QA Brausearm 400 Art. Nr. 6651405-00, DN 15, aus Messing verchromt, starrer Brausearm für Tellerkopfbrause (Art. Nr. 6651005-00 / 6651105-00) mit Schubrosette Durchmesser Abdeckrosette in mm 55, Ausladung ges. in mm 430, ohne Kugelgelenk, PN 5,

Maßzeichnung

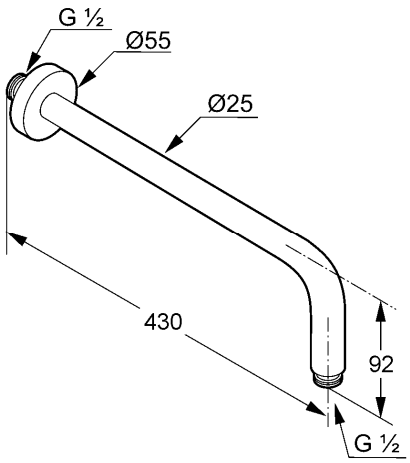

Tabelle

T 1	T 2	T 3	T 4	T 5	Einh.	K-Nr.	Textergänzung
612	1	1	3	5		21	*
	1	1				31	**

* KLUDI GmbH & Co KG KLUDI A-QA Brausearm 400 Art. Nr. 6651405-00
** aus Messing verchromt, DIN 50930-6

Durchflussdiagramm

