GEBERIT AQUACLEAN MERA CLASSIC

GEBERIT

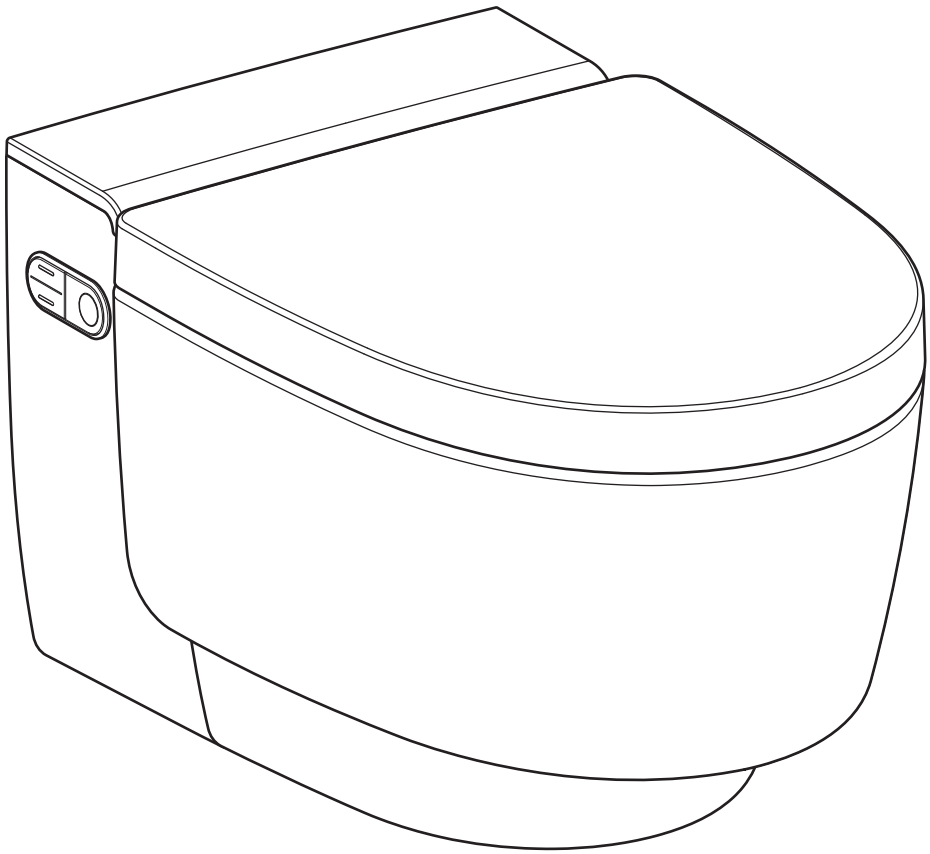

ΕΓΧΕΙΡΊΔΙΟ ΟΔΗΓΙΏΝ ΧΕΙΡΙΣΜΟΎ

972.446.00.0(00)

Πίνακας περιεχομένων

Για την ασφάλειά σας 6

Για ποιον είναι κατάλληλο το προϊόν; 6

Πώς πρέπει να χρησιμοποιείται το προϊόν; 6

Τι πρέπει να αποφύγετε; 6

Κακή χρήση 6

Γενικές υποδείξεις ασφαλείας 7

Επεξήγηση προειδοποιητικών συμβόλων 8

Επισκόπηση των συμβόλων στο προϊόν 8

Καταχωρίστε τη συσκευή σας 9

Γνωρίστε το συσκευή 10

Σχετικά με τις συσκευές Geberit AquaClean 10

Επισκόπηση λειτουργίας 10

Η συσκευή με μια ματιά 11

Σχεδίαση χειρισμού 13

Τρόπος χειρισμού 13

Μπροστινή πλευρά τηλεχειριστηρίου 13

Πίσω πλευρά του τηλεχειριστηρίου 14

LED κατάστασης στο τηλεχειριστήριο 15

Πλευρικό χειριστήριο 16

LED κατάστασης στο πλευρικό χειριστήριο 16

Ενεργοποίηση της συσκευής 17

Απενεργοποίηση συσκευής 18

Εφαρμογή Geberit 19

Έλεγχος συμβατότητας 19

Κατεβάστε την εφαρμογή Geberit Home 19

Χρήση της εφαρμογής Geberit Home 20

Τρόπος χρήσης της συσκευής 21

Πρώτα βήματα 21

Χρήση ντους ευαίσθητης περιοχής 22

Απενεργοποίηση και ενεργοποίηση της ταλαντευόμενης κίνησης του ντους ευαίσθητης περιοχής 22

Χρήση ντους lady 23

Χρήση του στεγνωτήρα 23

Προσαρμόστε τη διαδικασία του ντους στις ανάγκες σας 24
Ρύθμιση έντασης δέσμης ντους 24
Ρύθμιση της θέσης βραχίονα ντους 24
Ρύθμιση έντασης αέρα στεγνωτήρα 25
Αποθήκευση προφίλ χρήστη 25
Εμφάνιση προφίλ χρηστών 26
Αποθηκεύστε το προσωπικό σας προφίλ χρήστη στην εφαρμογή Geberit Home 26

Για να προγραμματίσετε τη συσκευή 27
Επισκόπηση επιλογών προγραμματισμού 27
Ρυθμίσεις συσκευής κύριου μενού 28
Μενού ρυθμίσεων συσκευής 29
Μενού ρυθμίσεων λειτουργίας 30
Μενού ρυθμίσεων συστήματος 34
Κύριο μενού Προσωπικές ρυθμίσεις 36
Μενού χρήστη 36
Κύριο μενού Συντήρηση και φροντίδα 38
Μενού συντήρησης και φροντίδας 38
Κύριο μενού Βοήθεια 40
Μενού Βοήθεια 40

Καθαρισμός και αφαίρεση αλάτων της συσκευής 42
Οδηγίες φροντίδας 42
Γενική σύσταση καθαρισμού 42
Αυτόματη ανταλλαγή νερού 42
Στοχευμένη απολύμανση 43
Κατάλληλα καθαριστικά και εξοπλισμός καθαρισμού 43
Οδηγίες φροντίδας για λείες επιφάνειες 45
Υποδείξεις φροντίδας για κεραμικά είδη υγιεινής 45
Οδηγίες φροντίδας καθίσματος λεκάνης 46
Καθαρισμός του καθίσματος WC 46
Καθαρισμός καπακιού WC και περιβλήματος 48
Καθαρισμός βραχίονα ντους και στεγνωτήρα μέσω της οθόνης του τηλεχειριστηρίου 49
Καθαρισμός βραχίονα ντους και βραχίονα στεγνωτήρα μέσω του πλευρικού χειριστηρίου ή των πλήκτρων στο τηλεχειριστήριο 52
Αφαλάτωση συσκευής 54
Μήνυμα αφαλάτωσης από τη συσκευή 56

Επιδιόρθωση βλαβών 57
Διαδικασία σε περίπτωση βλαβών 57
Η λεκάνη με μπιντέ δεν λειτουργεί 58
Άλλα λειτουργικά σφάλματα 59
Αντιμετώπιση βλαβών του τηλεχειριστηρίου 60
Αντικαταστήστε την μπαταρία του τηλεχειριστηρίου 61
Εκ νέου αντιστοίχιση τηλεχειριστηρίου 62
Αντικατάσταση κυψελωτού φίλτρου κεραμικής λεκάνης 63

171136787002845707 © 07-2024
972.446.00.0(00)

Βιωσιμότητα **65**
Όμιλος Geberit και βιωσιμότητα 65
Οικολογικός σχεδιασμός – οικολογική ισορροπία 65
Οικολογικές συμβουλές 65
Απόρριψη **66**
Απόρριψη αποβλήτων ηλεκτρικού και ηλεκτρονικού εξοπλισμού 66
Εγγύηση τελικού πελάτη **67**
Τεχνικά δεδομένα και συμμόρφωση **68**
Τεχνικά δεδομένα 68
Απλουστευμένη δήλωση συμμόρφωσης ΕΕ 68
Επικοινωνία **69**
Έδρα 69
Ευρώπη 69
Αφρική και Μέση Ανατολή 72
Ασία 72
Άλλες χώρες 73

Για την ασφάλειά σας

Για ποιον είναι κατάλληλο το προϊόν;

Η χρήση του ντους WC Geberit AquaClean είναι δυνατή από παιδιά από 3 ετών και άνω καθώς και από άτομα με μειωμένες φυσικές, αισθητηριακές ή ψυχικές ικανότητες ή έλλειψη εμπειρίας και γνώσης, εάν επιβλέπονται ή έχουν εκπαιδευτεί στην ασφαλή χρήση της συσκευής και κατανοούν τους σχετικούς προκύπτοντες κινδύνους. Τα παιδιά δεν επιτρέπεται να παίζουν με τη συσκευή. Ο καθαρισμός και η συντήρηση χρήστη δεν επιτρέπεται να εκτελούνται από παιδιά χωρίς επίβλεψη.

Πώς πρέπει να χρησιμοποιείται το προϊόν;

Το προϊόν είναι κατάλληλο για τους παρακάτω σκοπούς και τομείς χρήσης:

- Χρήση ως λεκάνης με μπιντέ:
  – Για τον καθαρισμό της ευαίσθητης περιοχής
  – Για εξωτερικό καθαρισμό της κολπικής περιοχής
  – Για αναρρόφηση οσμών
- Για εγκατάσταση σε θερμαινόμενους εσωτερικούς χώρους
- Για σύνδεση με το σύστημα πόσιμου νερού
- Για λειτουργία με νερό από συστήματα αντίστροφης όσμωσης

Τι πρέπει να αποφύγετε;

Το προϊόν δεν προορίζεται για τις ακόλουθες χρήσεις:

- Ο δακτύλιος του καθίσματος της λεκάνης να παραμένει, ενώ κάνετε ντους
- Τοποθέτηση φορτίων και αντικειμένων στο καπάκι της λεκάνης
- Βύθιση του τηλεχειριστηρίου σε υγρά
- Λειτουργία χωρίς πώμα για το μέσο αφαλάτωσης Geberit AquaClean

Κακή χρήση

Σε περίπτωση κακής χρήσης ο Geberit δεν αναλαμβάνει καμία ευθύνη για τις συνέπειες.

171136787002845707 © 07-2024
972.446.00.0(00)

Γενικές υποδείξεις ασφαλείας

Οι ακόλουθες οδηγίες ασφαλείας ισχύουν για ολόκληρο τον κύκλο ζωής του προϊόντος:

- Διαβάστε το εγχειρίδιο οδηγιών πριν από την πρώτη χρήση για να εξοικειωθείτε με τη χρήση του προϊόντος.
- Αποθηκεύστε ή εκτυπώστε τις οδηγίες χρήσης για μελλοντική αναφορά.
- Οι ακαθαρσίες στο φίλτρο μπορούν να οδηγήσουν στην επιβάρυνση του εισπνεόμενου αέρα. Για να αποκλείεται διακινδύνευση της υγείας και για να διασφαλίζεται η πλήρης λειτουργικότητα, το φίλτρο πρέπει να αντικαθίσταται ετησίως.
- Μην χρησιμοποιείτε τη συσκευή, εάν παρουσιάζει οποιαδήποτε ζημιά. Εάν είναι δυνατόν, αποσυνδέστε τη συσκευή από το δίκτυο και επικοινωνήστε με το τμήμα εξυπηρέτησης πελατών της εταιρείας Geberit.
- Μην ανοίγετε τη συσκευή. Δεν περιέχει εξαρτήματα που μπορούν να συντηρηθούν ή να επισκευαστούν από το χρήστη.
- Μην εκτελείτε μετατροπές ή πρόσθετες εγκαταστάσεις. Οι τροποποιήσεις ενέχουν κίνδυνο για τη ζωή.
- Οι επισκευές επιτρέπεται να εκτελούνται μόνο με γνήσια ανταλλακτικά και μόνο από ειδικευμένους τεχνικούς.
- Επιτρέπεται η χρήση μόνο γνήσιων εξαρτημάτων.
- Ο χειρισμός και η συντήρηση επιτρέπεται να εκτελούνται από τον χειριστή ή τον χρήστη μόνο όπως περιγράφεται σε αυτό το εγχειρίδιο οδηγιών χρήσης.
- Χρησιμοποιείτε πάντα την ενημερωμένη έκδοση των οδηγιών χρήσης για τη συναρμολόγηση, εάν το Geberit AquaClean έχει αποσυναρμολογηθεί (π.χ. για μετακόμιση).
- Συνδέστε το Geberit AquaClean μόνο σε τάση δικτύου σύμφωνα με την πινακίδα τύπου.
- Ακολουθείτε πάντα τις οδηγίες του κατασκευαστή σχετικά με τη χρήση καθαριστικών και προϊόντων αφαλάτωσης.

Το παρόν έγγραφο περιέχει προειδοποιήσεις σε διάφορα σημεία. Οι προειδοποιήσεις είναι οδηγίες ασφαλείας που εξαρτώνται από τη δράση και την κατάσταση. Προειδοποιούν για συγκεκριμένους κινδύνους.

Αυτές οι οδηγίες αντιστοιχούν στην τεχνική κατάσταση της συσκευής τη στιγμή της δημοσίευσης. Διατηρούμε το δικαίωμα να κάνουμε αλλαγές προς όφελος της περαιτέρω ανάπτυξης.

Μια τρέχουσα έκδοση αυτού και άλλων εγγράφων είναι διαθέσιμη στο διαδίκτυο: http://catalog.geberit.com.

Επεξήγηση προειδοποιητικών συμβόλων

Οι προειδοποιητικές υποδείξεις τοποθετούνται εκεί όπου μπορεί να προκύψει ο κίνδυνος.

Οι προειδοποιητικές υποδείξεις είναι δομημένες ως εξής:

ΠΡΟΕΙΔΟΠΟΙΗΣΗ
Είδος και πηγή κινδύνου
Πιθανές συνέπειες παράβλεψης κινδύνου.

► Μέτρα για την αποφυγή του κινδύνου.

Οι ακόλουθες προειδοποιητικές λέξεις χρησιμοποιούνται για να υποδείξουν υπολειπόμενους κινδύνους στις προειδοποιητικές υποδείξεις και σε σημαντικές πληροφορίες.

Σύμβολο	Προειδοποιητική λέξη και σημασία
	**ΚΙΝΔΥΝΟΣ** Η προειδοποιητική λέξη περιγράφει έναν κίνδυνο υψηλού βαθμού επικινδυνότητας, ο οποίος, εάν δεν αποφευχθεί, μπορεί να οδηγήσει σε θάνατο ή σοβαρό τραυματισμό.
	**ΠΡΟΣΟΧΗ** Η προειδοποιητική λέξη περιγράφει έναν κίνδυνο χαμηλού βαθμού επικινδυνότητας, ο οποίος, εάν δεν αποφευχθεί, μπορεί να οδηγήσει σε ελαφρύ ή μέτριο τραυματισμό.
	ΠΡΟΣΟΧΗ Η προειδοποιητική λέξη περιγράφει έναν κίνδυνο, ο οποίος, εάν δεν αποφευχθεί, μπορεί να οδηγήσει σε υλικές ζημιές.
	Επισημαίνεται μόνο με σύμβολο. Επισημαίνει μια σημαντική πληροφορία

Επισκόπηση των συμβόλων στο προϊόν

Σύμβολο	Σημασία
	Διαβάστε τις υποδείξεις ασφαλείας και το εγχειρίδιο οδηγιών χειρισμού/λειτουργίας πριν από την έναρξη λειτουργίας του προϊόντος.
	Κίνδυνος θάνατος από ηλεκτροπληξία

171136787002845707 © 07-2024
972.446.00.0(00)

Καταχωρίστε τη συσκευή σας

Δήλωση εγγύησης

Παρατείνετε χωρίς χρέωση την περίοδο εγγύησης του Geberit AquaClean. Εγγραφείτε για την εγγύηση του προϊόντος εντός 90 ημερών από την ημερομηνία εγκατάστασης.



Το τρίτο έτος της περιόδου εγγύησης, ο Geberit αναλαμβάνει, σε περίπτωση ελαττωμάτων υλικού ή παραγωγής, δωρεάν παράδοση ανταλλακτικών, εφόσον το προϊόν έχει εγκατασταθεί και τεθεί σε λειτουργία από εξειδικευμένη εταιρεία ειδών υγιεινής.

Μέσω συνδέσμου: https://www.geberit-aquaclean.com/landing-pages/onboarding

Μέσω smartphone ή tablet:

Μέσω της εφαρμογής Geberit Home App:

Android:

iOS:

Γνωρίστε το συσκευή

Σχετικά με τις συσκευές Geberit AquaClean

Μια συσκευή Geberit AquaClean είναι μια λεκάνη με ενσωματωμένη λειτουργία ντους. Η συσκευή εκπληρώνει επίσης όλες τις λειτουργίες μιας συμβατικής λεκάνης. Περαιτέρω λειτουργίες εξαρτώνται από την έκδοση του προϊόντος σας.

Επισκόπηση λειτουργίας

Λειτουργίες υγιεινής:

- Τεχνολογία έκπλυσης vTurboFlush
- Εξουδετέρωση οσμών μέσω του φίλτρου WC
- Τεχνολογία ντους WhirlSpray με εξατομικευμένη θέση βραχίονα ντους
- Κίνηση ταλαντευόμενου βραχίονα ντους
- Επεκτάσιμο ακροφύσιο ντους lady, ενσωματωμένο στο ακροφύσιο ντους με εξατομικευμένη θέση βραχίονα ντους
- Αυτόματος καθαρισμός βραχίονα ντους πριν και μετά από κάθε ντους
- Λειτουργία στεγνωτήρα μέσω βραχίονα στεγνωτήρα
- Πρόγραμμα αφαλάτωσης

Λειτουργίες άνεσης:

- Επιλεγόμενη ένταση δέσμης ντους
- Επιλεγόμενη ένταση αέρα στεγνωτήρα
- Κάθισμα WC και καπάκι WC με SoftClosing
- Τηλεχειριστήριο με οθόνη
- Όλες οι λειτουργίες μπορούν να χρησιμοποιηθούν μέσω του τηλεχειριστηρίου
- Μπορούν να αποθηκευτούν τρία μεμονωμένα προφίλ χρήστη
- Οι λειτουργίες της λεκάνης με μπιντέ μπορούν να χρησιμοποιηθούν μέσω του πλευρικού εργονομικού χειριστηρίου

171136787002845707 © 07-2024
972.446.00.0(00)

Η συσκευή με μια ματιά

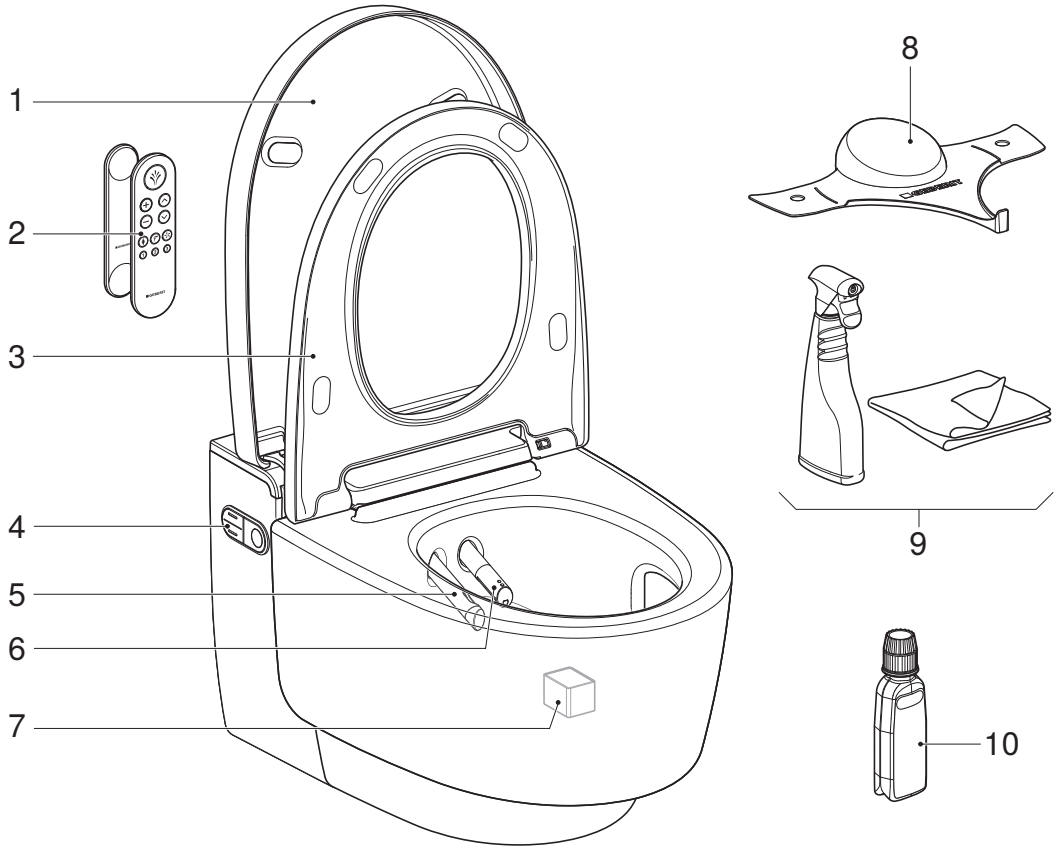

1	Καπάκι WC
2	Τηλεχειριστήριο με μαγνητική επιτοίχια βάση
3	Κάθισμα WC με αναγνώριση χρήστη και λειτουργία QuickRelease
4	Πλευρικό χειριστήριο με LED κατάστασης
5	Βραχίονας στεγνωτήρα με ακροφύσιο στεγνωτήρα
6	Βραχίονας ντους με ακροφύσιο ντους και ακροφύσιο lady
7	Κυψελωτό φίλτρο κεραμικής λεκάνης (κωδικός 242.999.00.1)
8	Προστασία πιτσιλίσματος
9	Σετ καθαρισμού Geberit AquaClean (κωδικός 242.547.00.1)
10	Αφαλατικό Geberit AquaClean (κωδικός 147.040.00.1)

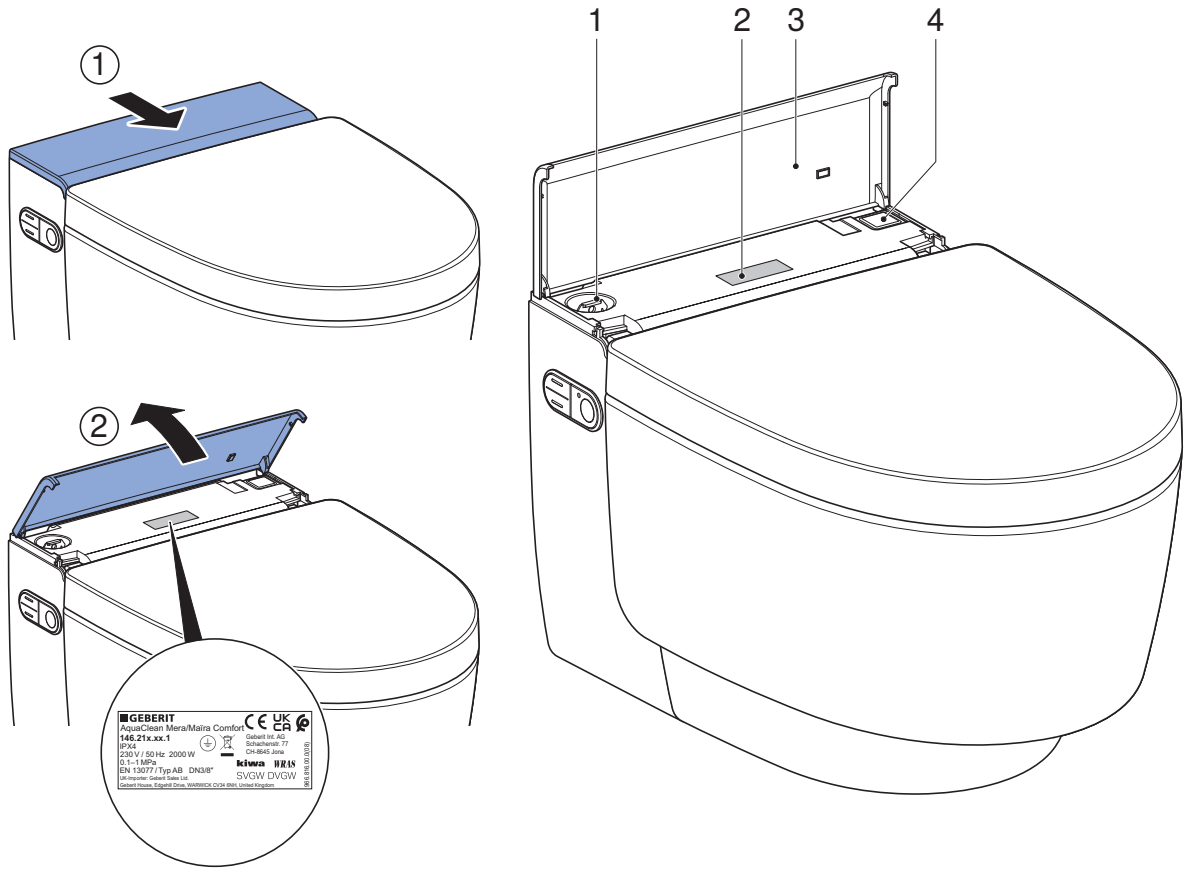

1 Άνοιγμα πλήρωσης με πώμα για το αφαλατικό Geberit AquaClean
2 Πινακίδα τύπου με σειριακό αριθμό
3 Διακοσμητικό κάλυμμα με μαγνήτη
4 Διακόπτης on/off

Για ορισμένα εξαρτήματα, καθώς και αναλώσιμα που αναφέρονται παρακάτω η παραγγελία μπορεί να γίνει απευθείας μέσω της εφαρμογής Geberit Home, του καταλόγου ανταλλακτικών Geberit ή μέσω του Geberit Webshop.

Αναλώσιμα	Πληροφορίες
Σετ καθαρισμού Geberit AquaClean	Κωδικός 242.547.00.1
Αφαλατικό Geberit AquaClean	Κωδικός 147.040.00.1
Σετ αφαλατικού Geberit AquaClean (4 τμχ.)	Κωδικός 147.047.00.1
Σετ αφαλατικού Geberit AquaClean (10 τμχ.)	Κωδικός 147.048.00.1
Ακροφύσιο ντους AquaClean Mera	Κωδικός 243.241.11.1
Ακροφύσιο στεγνωτήρα AquaClean Mera	Κωδικός 243.245.11.1
Τηλεχειριστήριο AquaClean Mera	Κωδικός 245.840.01.1

171136787002845707 © 07-2024
972.446.00.0(00)

Σχεδίαση χειρισμού

Τρόπος χειρισμού

Ο χειρισμός της λεκάνης με μπιντέ μπορεί να γίνει χρησιμοποιώντας το τηλεχειριστήριο, το πλευρικό χειριστήριο στη λεκάνη με μπιντέ και την εφαρμογή Geberit Home App.

Το τηλεχειριστήριο του ντους WC Geberit AquaClean είναι απενεργοποιημένο, εφόσον το ντους WC είναι συνδεδεμένο στο Geberit Home App.

Μπροστινή πλευρά τηλεχειριστηρίου

Μέσω της μπροστινής πλευράς του τηλεχειριστηρίου μπορεί να γίνει ο χειρισμός όλων των λειτουργιών για την καθημερινή χρήση.

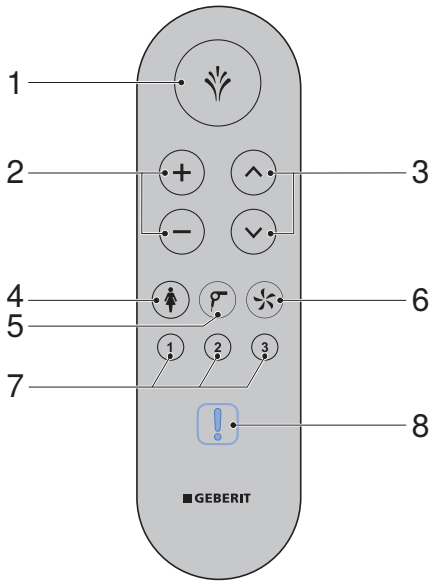

1	Πλήκτρο <ντους>: - Έναρξη και διακοπή λειτουργίας ντους - Διακοπή λειτουργίας στεγνωτήρα και ντους lady
2	Πλήκτρα <+>/<->: Αύξηση ή μείωση της έντασης δέσμης ντους/έντασης αέρα στεγνωτήρα
3	Πλήκτρα βέλους <επάνω>/<κάτω>: Ρύθμιση θέσης βραχίονα ντους (βραχίονας ντους εμπρός / πίσω)
4	Πλήκτρο <ντους lady>: Έναρξη και διακοπή ντους lady
5	Πλήκτρο <στεγνωτήρα>: Έναρξη και διακοπή στεγνωτήρα
6	Πλήκτρο <Αναρρόφηση οσμών>: Έναρξη και διακοπή αναρρόφησης οσμών
7	Πλήκτρο <Προφίλ χρήστη>: Επιλογή προφίλ χρήστη 1–3
8	LED κατάστασης (ορατή μόνο εάν είναι απαραίτητο)

Πίσω πλευρά του τηλεχειριστηρίου

Η πίσω πλευρά του τηλεχειριστηρίου σάς δίνει πρόσβαση σε διάφορες ρυθμίσεις και πρόσθετες λειτουργίες.

Για να παρατείνετε τη διάρκεια ζωής της μπαταρίας, η οθόνη μεταβαίνει σε κατάσταση αναμονής μετά από λίγο.

Εάν το τηλεχειριστήριο (μοντέλα 2024 και έπειτα), χρησιμοποιείται με παλαιότερη έκδοση υλικολογισμικού στη συσκευή, δεν θα είναι διαθέσιμες όλες οι λειτουργίες:

- Η οθόνη εμφανίζει μόνο 2 γραμμές
- Δεν υπάρχει ένδειξη LED στην μπροστινή πλευρά του τηλεχειριστηρίου
- Καμία λειτουργία μέσω των τριών πλήκτρων γρήγορης επιλογής
- Καμία λειτουργία μέσω του πλήκτρου OK

Για να μπορείτε να χρησιμοποιείτε όλες τις λειτουργίες, πραγματοποιήστε ενημέρωση υλικολογισμικού με την εφαρμογή Geberit Αρχική σελίδα App (έκδοση ≥ v 28.0).

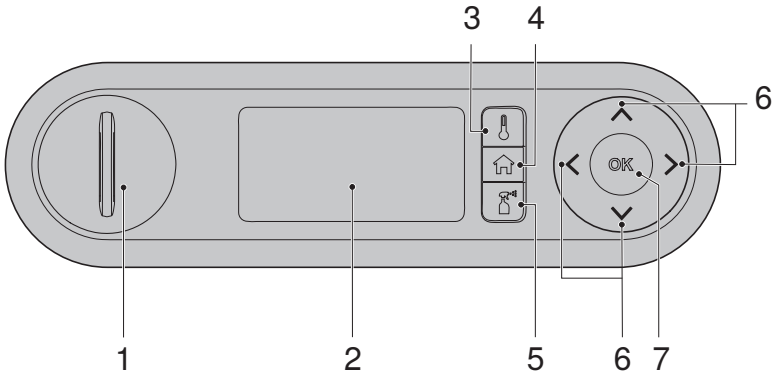

1	Θήκη μπαταρίας
2	Οθόνη
3	Πλήκτρο γρήγορης επιλογής <Θερμοκρασία>
4	Πλήκτρο γρήγορης επιλογής <Αρχική σελίδα>
5	Πλήκτρο γρήγορης επιλογής <Συντ. και φροντίδα>
6	Πλήκτρα βέλους <επάνω>/<κάτω>, <αριστερά>/<δεξιά>
7	Πλήκτρο <OK>/<Αποθήκευση>

171136787002845707 © 07-2024
972.446.00.0(00)

LED κατάστασης στο τηλεχειριστήριο

Η λυχνία LED στο τηλεχειριστήριο δείχνει την τρέχουσα κατάσταση της συσκευής με το πάτημα ενός πλήκτρου.

LED	Περιγραφή
Αναβοσβήνει με μπλε χρώμα	• Η σύζευξη είναι σε εξέλιξη. → Βλέπε "Εκ νέου αντιστοίχιση τηλεχειριστηρίου", σελίδα 62. • Εκτελείται αρχικοποίηση της συσκευής. → Βλέπε "Ενεργοποίηση της συσκευής", σελίδα 17.
Ανάβει για λίγο με πράσινο χρώμα	• Η σύζευξη είναι επιτυχής. • Η αποθήκευση ενός προφίλ χρήστη είναι επιτυχής. • Η επαναφορά εργοστασιακών ρυθμίσεων είναι επιτυχής.
Αναβοσβήνει με μπλε-κόκκινο χρώμα	► Η συσκευή πρέπει να αφαλατωθεί. → Βλέπε "Αφαλάτωση συσκευής", σελίδα 54.
Αναβοσβήνει με κόκκινο χρώμα	Υπάρχει μήνυμα σφάλματος. ► Όταν πατάτε ένα πλήκτρο στην πίσω πλευρά του τηλεχειριστηρίου, εμφανίζεται στην οθόνη / στο smartphone [Μήνυμα σφάλματος]. Ακολουθήστε τις οδηγίες στην οθόνη. Εάν η LED συνεχίζει να αναβοσβήνει με κόκκινο χρώμα, επικοινωνήστε με το τμήμα εξυπηρέτησης πελατών της Geberit.
Αναβοσβήνει με πορτοκαλί χρώμα	• Η συσκευή αυτήν τη στιγμή πραγματοποιεί αφαλάτωση. Δεν είναι δυνατή η χρήση της λεκάνης με μπιντέ κατά τη διάρκεια της διαδικασίας αφαλάτωσης. • Πραγματοποιείται ανταλλαγή νερού. → Βλέπε "Αυτόματη ανταλλαγή νερού", σελίδα 42. • Δεν είναι δυνατή η πρόσβαση στη συσκευή. Η λεκάνη με μπιντέ είναι απενεργοποιημένη ή το τηλεχειριστήριο βρίσκεται σε απόσταση > 1 m.

Πλευρικό χειριστήριο

Ο χειρισμός των λειτουργιών της λεκάνης με μπιντέ μπορεί να γίνει μέσω του πλευρικού χειριστηρίου.

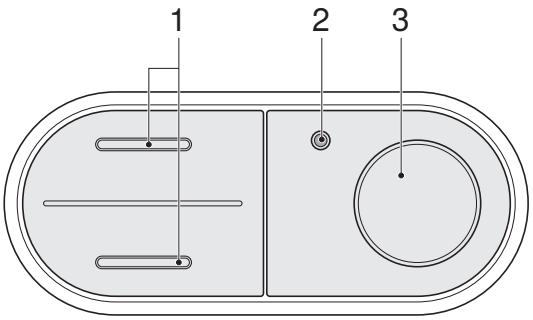

1 Πλήκτρα <επάνω>/<κάτω>: Μείωση ή αύξηση της έντασης δέσμης ντους

2 Λυχνία κατάστασης LED

3 Πλήκτρο <ντους>: Έναρξη και διακοπή ντους ευαίσθητης περιοχής ή ντους lady

LED κατάστασης στο πλευρικό χειριστήριο

Η λυχνία LED κατάστασης στο πλευρικό χειριστήριο σάς ενημερώνει για την τρέχουσα κατάσταση της συσκευής. Μέσω της λυχνίας ο χρήστης μπορεί να γνωρίζει ποια είναι η τρέχουσα κατάσταση της συσκευής.

Λυχνία κατάστασης LED	Περιγραφή
Δεν ανάβει	Η θέρμανση είναι απενεργοποιημένη / η λειτουργία εξοικονόμησης ενέργειας είναι ενεργή.
Ανάβει με μπλε χρώμα	Η θέρμανση είναι ενεργοποιημένη.
Αναβοσβήνει με μπλε χρώμα	Εκτελείται αρχικοποίηση της συσκευής μετά την ενεργοποίηση.
Αναβοσβήνει με μπλε-κόκκινο χρώμα	► Η συσκευή πρέπει να αφαλατωθεί. → Βλέπε "Αφαλάτωση συσκευής", σελίδα 54.
Αναβοσβήνει με κόκκινο χρώμα	Υπάρχει μήνυμα σφάλματος. ► Όταν πατάτε ένα πλήκτρο στην πίσω πλευρά του τηλεχειριστηρίου, εμφανίζεται στην οθόνη / στο smartphone [Μήνυμα σφάλματος]. Ακολουθήστε τις οδηγίες στην οθόνη. Εάν η LED συνεχίζει να αναβοσβήνει με κόκκινο χρώμα, επικοινωνήστε με το τμήμα εξυπηρέτησης πελατών της Geberit. ► Το κεραμικό κυψελωτό φίλτρο πρέπει να αντικατασταθεί. → Βλέπε "Αντικατάσταση κυψελωτού φίλτρου κεραμικής λεκάνης", σελίδα 63.
Αναβοσβήνει με πορτοκαλί χρώμα	• Η συσκευή αυτήν τη στιγμή πραγματοποιεί αφαλάτωση. Δεν είναι δυνατή η χρήση της λεκάνης με μπιντέ κατά τη διάρκεια της διαδικασίας αφαλάτωσης. • Πραγματοποιείται ανταλλαγή νερού. → Βλέπε "Αυτόματη ανταλλαγή νερού", σελίδα 42.

171136787002845707 © 07-2024
972.446.00.0(00)

Ενεργοποίηση της συσκευής

Πρέπει να περάσουν τουλάχιστον 30 δευτερόλεπτα μεταξύ της απενεργοποίησης και της ενεργοποίησης.

1 Ανοίξτε το διακοσμητικό κάλυμμα.

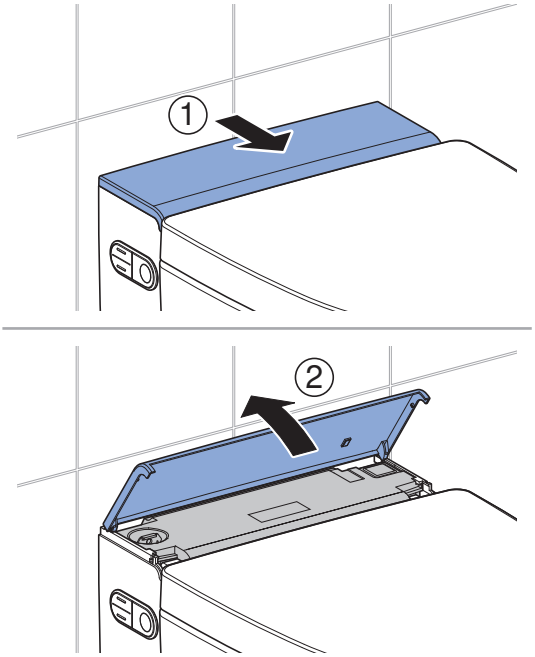

2 Πατήστε τον διακόπτη on/off για να ξεκινήσει η αρχικοποίηση.

✓ Η μπλε LED κατάστασης αναβοσβήνει κατά την αρχικοποίηση.

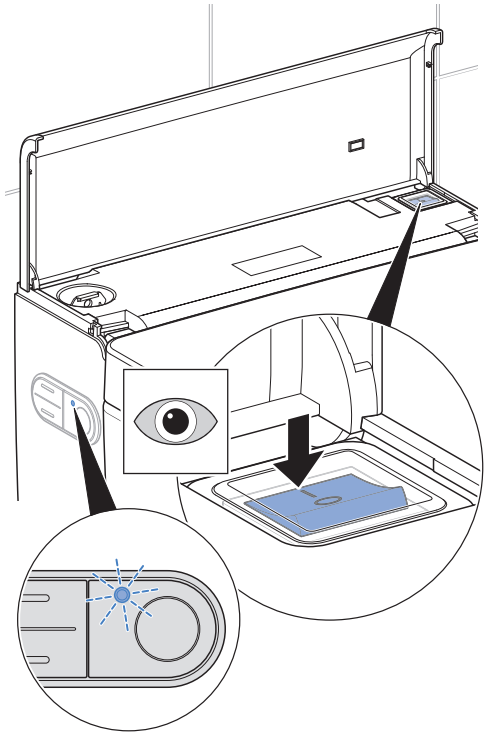

3 Κλείστε το διακοσμητικό κάλυμμα.

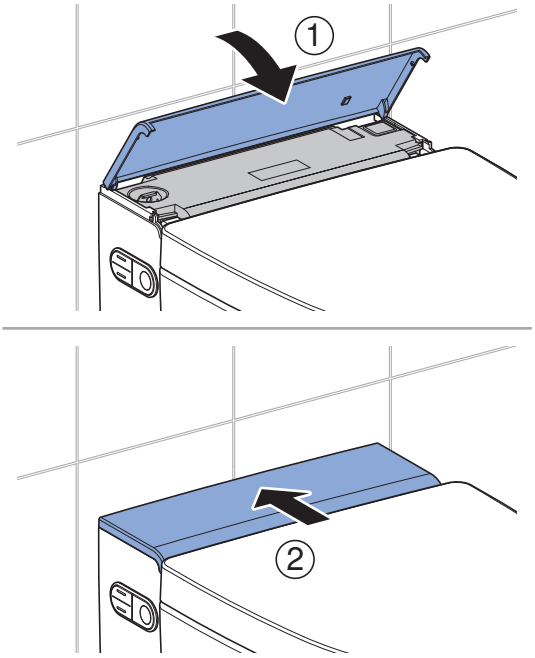

Αποτέλεσμα

✓ Η αρχικοποίηση ολοκληρώνεται μόλις σβήσει η μπλε LED κατάστασης.

Απενεργοποίηση συσκευής

Πρέπει να περάσουν τουλάχιστον 30 δευτερόλεπτα μεταξύ της απενεργοποίησης και της ενεργοποίησης.

1 Κλείστε το καπάκι WC.

2 Ανοίξτε το διακοσμητικό κάλυμμα.

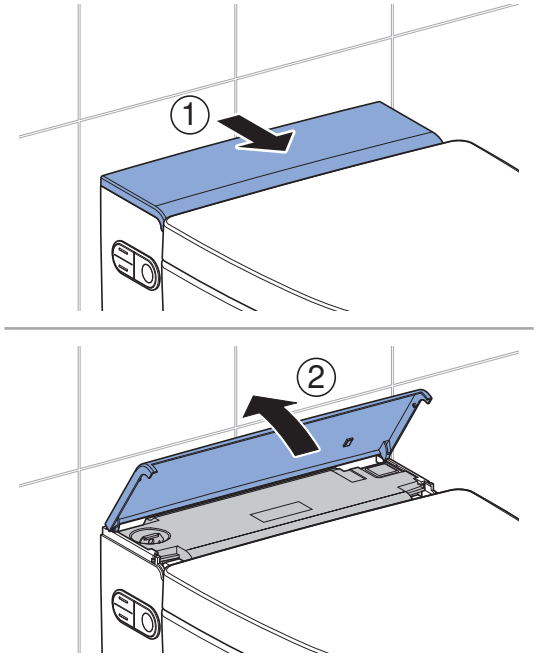

3 Πατήστε τον διακόπτη on/off.

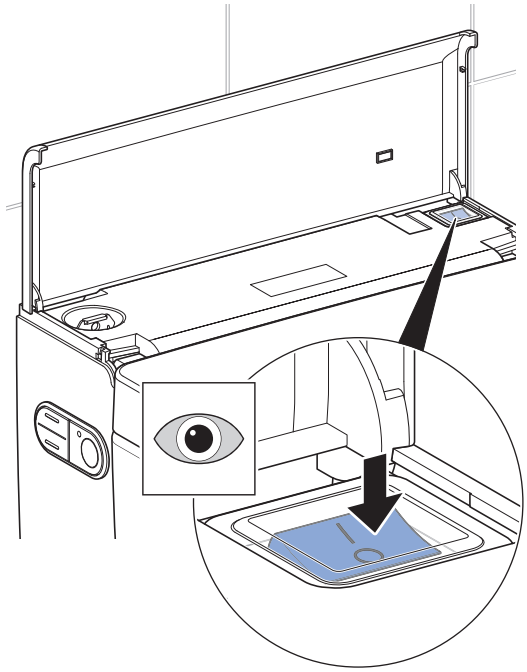

4 Κλείστε το διακοσμητικό κάλυμμα.

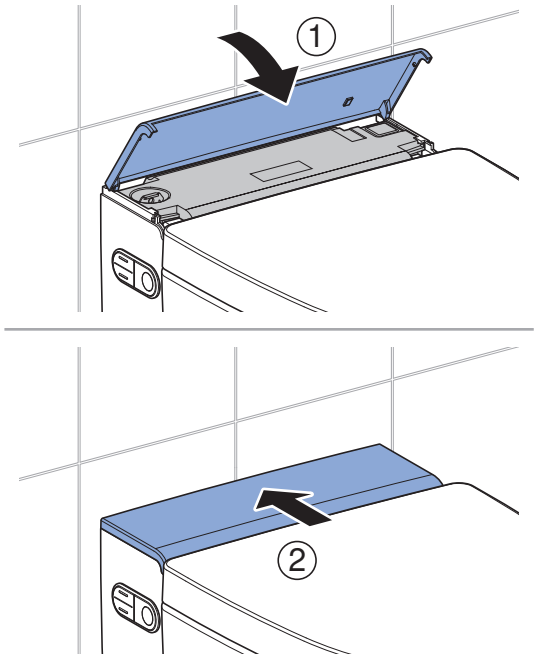

171136787002845707 © 07-2024
972.446.00.0(00)

Εφαρμογή Geberit

Έλεγχος συμβατότητας

Για να χρησιμοποιήσετε την εφαρμογή Geberit στο μέγιστο βαθμό, χρειάζεστε ένα smartphone με τρέχουσα έκδοση Android ή iOS. Εάν είναι απαραίτητο, ελέγξτε τα δικαιώματα (Bluetooth®, έγκριση τοποθεσίας) και επιβεβαιώστε τα.

Κατεβάστε την εφαρμογή Geberit Home

Κατεβάστε δωρεάν την εφαρμογή Geberit Home από το αντίστοιχο App-Store:

1. Ανοίξτε το App-Store στο smartphone σας.
2. Πληκτρολογήστε "Geberit Home" στο πλαίσιο αναζήτησης.
   ✓ Η εφαρμογή Geberit Home εμφανίζεται.



3. Κατεβάστε την εφαρμογή.
   ✓ Η εφαρμογή κατεβαίνει και εμφανίζεται στο smartphone σας.

Μπορείτε επίσης να σαρώσετε τον αντίστοιχο κωδικό QR για να κατεβάσετε την εφαρμογή Geberit Home:

Android:

iOS:

Χρήση της εφαρμογής Geberit Home

Η εφαρμογή Geberit Home App επικοινωνεί μέσω μιας διεπαφής Bluetooth® με το προϊόν ντους WCGeberit AquaClean

Το τηλεχειριστήριο του ντους WC Geberit AquaClean είναι απενεργοποιημένο, εφόσον το ντους WC είναι συνδεδεμένο στο Geberit Home App.

Λάβετε υπόψη ότι η συσκευή σας ενδέχεται να μην διαθέτει τηλεχειριστήριο ή να μην είναι διαθέσιμες μεμονωμένες λειτουργίες. Οι λειτουργίες και οι ρυθμίσεις στο Geberit Home App ποικίλλει ανάλογα με τη συσκευή και την περιοχή και επισημαίνεται με (προαιρετικό).

Μπορείτε να εκτελέσετε τις ακόλουθες λειτουργίες και ρυθμίσεις μέσω της εφαρμογής Geberit Αρχική σελίδα App:

- Τηλεχειριστήριο
  – Χρησιμοποιήστε λειτουργίες τηλεχειρισμού
  – Προσαρμογή και αποθήκευση προσωπικών ρυθμίσεων (προαιρετικό)
- Ρυθμίσεις συσκευής
  – Προσαρμόστε και αποθηκεύστε τις βασικές ρυθμίσεις
- Εξυπηρέτηση πελατών Geberit (προαιρετικό)
  – Επικοινωνήστε με την εξυπηρέτηση πελατών της Geberit
  – Χρησιμοποιήστε απομακρυσμένη συντήρηση GeberitAquaClean
- Υπηρεσίες Geberit (προαιρετικά)
  – Δήλωση συσκευής
  – Επέκταση υπηρεσιών εγγύησης
- Ενημέρωση λογισμικού
  – Ενημέρωση υλικολογισμικού
- Οδηγίες με βήματα
  – Καθαρισμός ακροφυσίου ντους και βραχίονα στεγνωτήρα (προαιρετικό)
  – Εκτελέστε αφαλάτωση
  – Αντικαταστήστε το κεραμικό φίλτρο κηρήθρας (προαιρετικό)

Μέσω της εφαρμογής Geberit Home έχετε πρόσβαση στις ακόλουθες πληροφορίες:

- Επεξηγηματικά βίντεο (προαιρετικά)
  – Αναπαραγωγή βίντεο λειτουργίας
  – Αναπαραγωγή βίντεο συντήρησης και καθαρισμού
- Αποκατάσταση βλαβών
  – Εμφάνιση μηνυμάτων σφάλματος
- Εγχειρίδιο οδηγιών χειρισμού
  – Εμφάνιση εγχειριδίου οδηγιών χειρισμού

171136787002845707 © 07-2024
972.446.00.0(00)

Τρόπος χρήσης της συσκευής

Πρώτα βήματα

Παρακάτω παρουσιάζονται οι αναμενόμενες λειτουργίες κατά τη χρήση της συσκευής.

Μόλις καθίσετε στο κάλυμμα καθίσματος WC,

- ξεκινά η αναρρόφηση οσμών.
- ξεκινά η παραγωγή ζεστού νερού.
- η συσκευή ενεργοποιεί τη λειτουργία ντους.
- εμφανίζονται οι βασικές ρυθμίσεις αυτόματα.

Όταν ξεκινάτε τη διαδικασία ντους,

- η διαδικασία του ντους ευαίσθητης περιοχής διαρκεί 50 δευτερόλεπτα ή του ντους lady 30 δευτερόλεπτα.
- η διαδικασία ντους μπορεί να διακοπεί ανά πάσα στιγμή.
- η διαδικασία ντους μπορεί να προσαρμοστεί στις προσωπικές ανάγκες.
- οι βασικές ρυθμίσεις μπορούν να αλλάξουν και να προσαρμοστούν στις προσωπικές ανάγκες.

Όταν σηκώνεστε από το κάλυμμα καθίσματος WC,

- η λειτουργία ντους απενεργοποιείται.
- η λειτουργία στεγνωτήρα απενεργοποιείται.
- το ακροφύσιο ντους και το ακροφύσιο lady ξεπλένονται εντατικά.
- η συσκευή μεταβαίνει σε κατάσταση εξοικονόμησης ενέργειας.

Χρήση ντους ευαίσθητης περιοχής

Προϋπόθεση

– Κάθεστε στο κάλυμμα καθίσματος WC.

1 Πατήστε το πλήκτρο <Ντους> στο τηλεχειριστήριο.

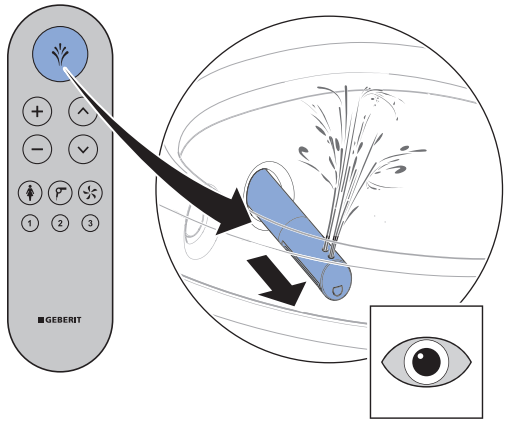

2 Εναλλακτικά: Πατήστε το πλήκτρο <Ντους> στο πλευρικό χειριστήριο.

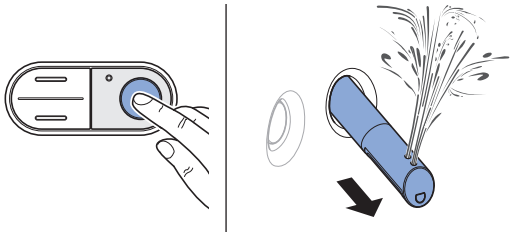

Αποτέλεσμα

✓ Η διαδικασία του ντους ξεκινά με ταλαντευόμενη κίνηση.

Πατώντας εκ νέου το πλήκτρο <Ντους> μπορείτε να διακόψετε πρόωρα τη διαδικασία ντους.

Απενεργοποίηση και ενεργοποίηση της ταλαντευόμενης κίνησης του ντους ευαίσθητης περιοχής

Η ταλαντευόμενη κίνηση του βραχίονα του ντους αυξάνει το αποτέλεσμα καθαρισμού.

Προϋπόθεση

– Η διαδικασία ντους βρίσκεται σε εξέλιξη.

▶ Πατήστε τα πλήκτρα βέλους ταυτόχρονα <επάνω> και <κάτω> για να απενεργοποιήσετε και να ενεργοποιήσετε την ταλαντευόμενη κίνηση κατά τη διαδικασία του ντους.

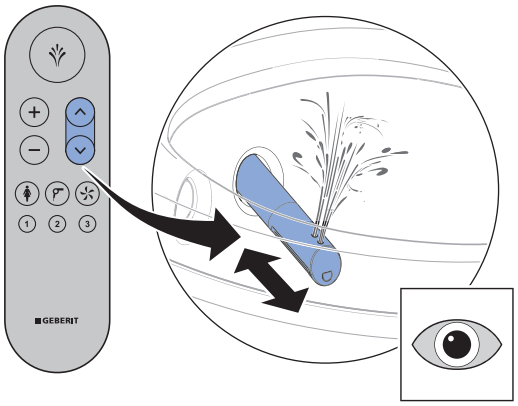

171136787002845707 © 07-2024
972.446.00.0(00)

Χρήση ντους lady

Η γυναικεία ευαίσθητη περιοχή είναι μια πολύ ευαίσθητη περιοχή που απαιτεί ιδιαίτερη και προσεκτική φροντίδα. Για να επιτύχετε ένα βέλτιστο αποτέλεσμα καθαρισμού, το ντους lady πρέπει να προσαρμοστεί στις εργονομικές σας απαιτήσεις. Η θέση του ακροφυσίου του ντους και η ένταση του πίδακα ντους πρέπει να επιλέγονται έτσι ώστε ο πίδακας ντους να μην μπορεί να εισέλθει στον κόλπο.

Προϋπόθεση

– Κάθεστε στο κάλυμμα καθίσματος WC.

1 Πατήστε το πλήκτρο <Ντους lady> στο τηλεχειριστήριο.

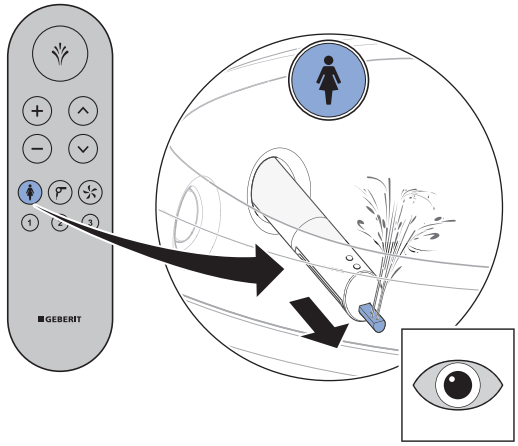

2 Εναλλακτικά: Πατήστε το πλήκτρο <Ντους> στο πλευρικό χειριστήριο για 2 δευτερόλεπτα.

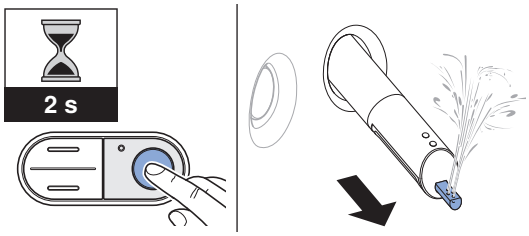

Αποτέλεσμα

✓ Το ντους lady ενεργοποιείται και η διαδικασία του ντους ξεκινά.

Πατώντας εκ νέου το πλήκτρο <Ντους lady> μπορείτε να διακόψετε πρόωρα τη διαδικασία ντους.

Χρήση του στεγνωτήρα

Προϋπόθεση

– Έχετε τελειώσει με τη διαδικασία ντους.

▶ Πατήστε το πλήκτρο <Στεγνωτήρας> στο τηλεχειριστήριο.

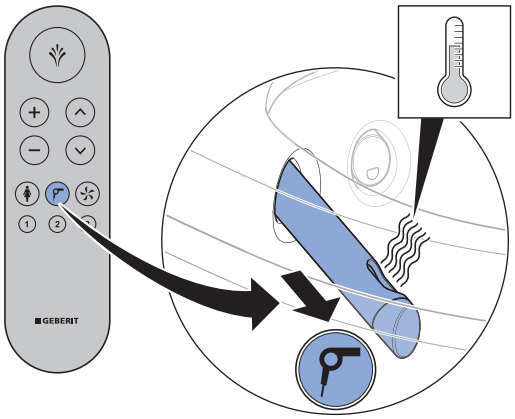

Αποτέλεσμα

✓ Ξεκινά η διαδικασία στεγνώματος με αέρα.

Πατώντας εκ νέου το πλήκτρο <Στεγνωτήρας> μπορείτε να διακόψετε πρόωρα τη διαδικασία στεγνώματος.

Προσαρμόστε τη διαδικασία του ντους στις ανάγκες σας

Ρύθμιση έντασης δέσμης ντους

Προϋπόθεση

– Η διαδικασία ντους βρίσκεται σε εξέλιξη.

1 Πατήστε το πλήκτρο <+> για να αυξήσετε την ένταση της δέσμης ντους. Πατήστε το πλήκτρο <–> για να μειώσετε την ένταση της δέσμης ντους.

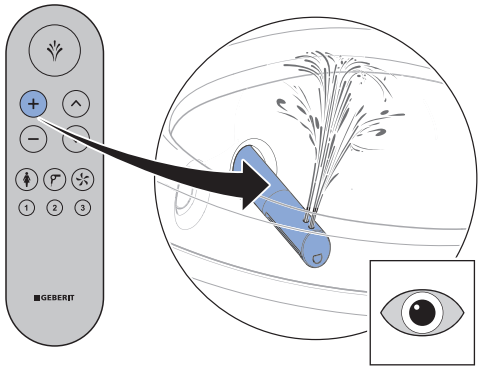

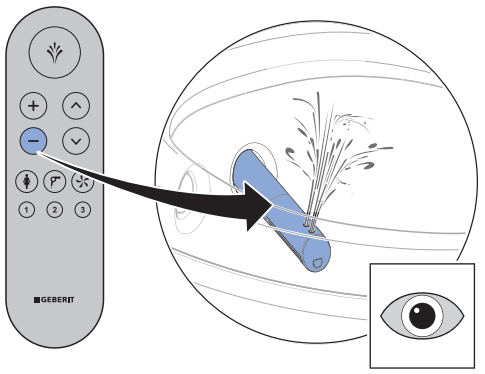

2 Εναλλακτικά: Πατήστε το πλήκτρο <επάνω> ή <κάτω> στο πλευρικό χειριστήριο.

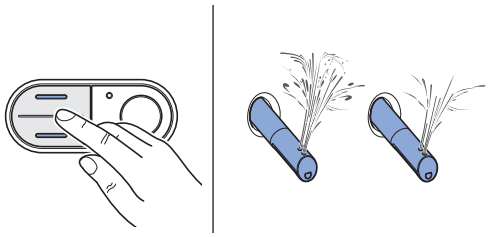

Αποτέλεσμα

✓ Η δέσμη ντους γίνεται αναλόγως πιο έντονη ή πιο ασθενής.

Μπορείτε να ρυθμίσετε τη θέση του βραχίονα του ντους σε 5 επίπεδα.

Ρύθμιση της θέσης βραχίονα ντους

Οι γυναίκες χρήστες θα πρέπει να βελτιστοποιούν τη θέση του βραχίονα του ντους για να ταιριάζει στις εργονομικές τους συνθήκες, ώστε να μην επηρεάζεται η φυσική προστασία της περιοχής του κόλπου.

Προϋπόθεση

– Η διαδικασία ντους βρίσκεται σε εξέλιξη.

▶ Πατήστε τα πλήκτρα βέλους στο τηλεχειριστήριο για να φέρετε τον βραχίονα ντους στη θέση που θέλετε.

✓ Ο βραχίονας του ντους κινείται προς τα εμπρός ή προς τα πίσω.

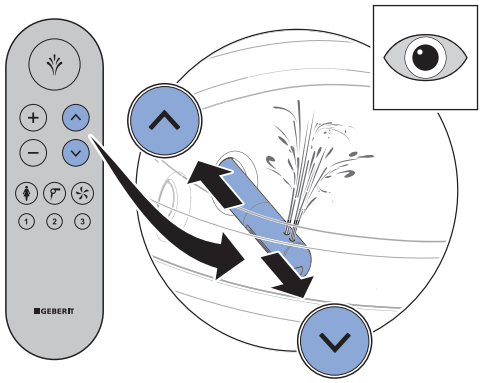

Αποτέλεσμα

✓ Ο βραχίονας ντους είναι βέλτιστα ρυθμισμένος.

Μπορείτε να ρυθμίσετε τη θέση του βραχίονα του ντους σε 5 επίπεδα.

171136787002845707 © 07-2024
972.446.00.0(00)

Ρύθμιση έντασης αέρα στεγνωτήρα

Προϋπόθεση

– Η διαδικασία στεγνώματος με αέρα βρίσκεται σε εξέλιξη.

▶ Πατήστε το πλήκτρο <+> για να αυξήσετε την ένταση αέρα του στεγνωτήρα. Πατήστε το πλήκτρο <–> για να μειώσετε την ένταση αέρα του στεγνωτήρα.

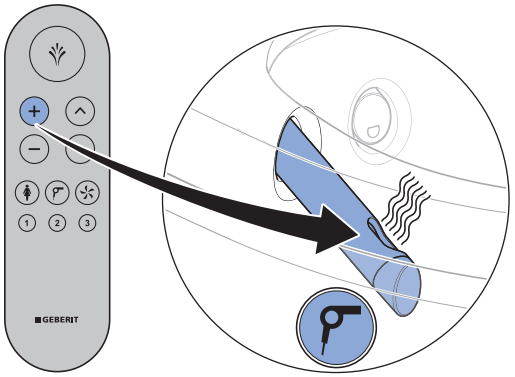

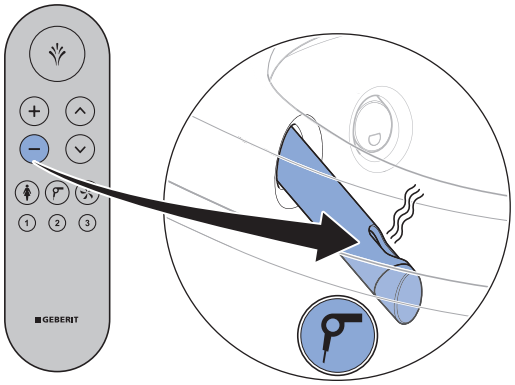

Αποτέλεσμα

✓ Η ένταση αέρα του στεγνωτήρα αυξάνεται ή μειώνεται.

Μπορείτε να ρυθμίσετε τη θέση του βραχίονα του ντους σε 5 επίπεδα.

Αποθήκευση προφίλ χρήστη

Μέσω των πλήκτρων <Προφίλ χρήστη> στο τηλεχειριστήριο μπορούν να αποθηκευτούν 3 προφίλ χρήστη.

Τα προφίλ χρήστη επιτρέπουν την άμεση πρόσβαση στις προσωπικές σας ρυθμίσεις. Επιλέξτε το προφίλ χρήστη σας μόλις καθίσετε στη θέση σας.

1 Ορίστε τις προσωπικές σας ρυθμίσεις.

2 Πατήστε ένα από τα 3 πλήκτρα <Προφίλ χρήστη> για περισσότερο από 2 δευτερόλεπτα.

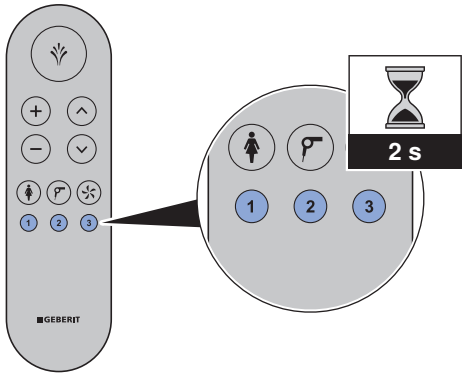

Αποτέλεσμα

✓ Η λυχνία LED στο τηλεχειριστήριο ανάβει για λίγο με πράσινο χρώμα.
✓ Οι τρέχουσες ρυθμίσεις αποθηκεύονται σε αυτό το πλήκτρο.

Οι ακόλουθες λειτουργίες μπορούν να ρυθμιστούν μόνο στην πίσω πλευρά του τηλεχειριστηρίου:

- Θερμοκρασία νερού ντους
- Θερμοκρασία ζεστού αέρα

→ Βλέπε "Μενού χρήστη", σελίδα 36.

Εμφάνιση προφίλ χρηστών

Τα προφίλ χρήστη επιτρέπουν την άμεση πρόσβαση στις προσωπικές σας ρυθμίσεις. Επιλέξτε το προφίλ χρήστη σας μόλις καθίσετε στη θέση σας.

Προϋπόθεση

– Τα ατομικά προφίλ χρηστών είναι αποθηκευμένα στα αντίστοιχα πλήκτρα <Προφίλ χρήστη>. → Βλέπε "Αποθήκευση προφίλ χρήστη", σελίδα 25.

▶ Πατήστε το πλήκτρο <Προφίλ χρήστη>, στο οποίο είναι αποθηκευμένες οι προσωπικές σας ρυθμίσεις.

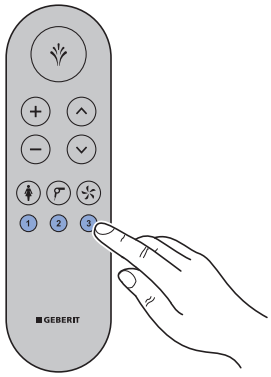

Αποτέλεσμα

✓ Το ατομικό σας προφίλ χρήστη θα εμφανιστεί.
✓ Η διαδικασία του ντους μπορεί να ξεκινήσει με τις προσωπικές σας ρυθμίσεις μέσω του πλήκτρου <Ντους>.

Αποθηκεύστε το προσωπικό σας προφίλ χρήστη στην εφαρμογή Geberit Home

Προϋπόθεση

– Η τρέχουσα έκδοση του Geberit Home App είναι εγκατεστημένη στο smartphone σας.
– Η εφαρμογή Geberit Home εκτελείται.
– Βρίσκεστε στο εύρος ανίχνευσης του ντους WC, αλλά δεν χρειάζεται να είναι ενεργοποιημένη η αναγνώριση χρήστη.

1 Κάντε τις προσωπικές σας ρυθμίσεις.

2 Αποθηκεύστε τις ρυθμίσεις στο Geberit Home App.

Αποτέλεσμα

✓ Το προσωπικό προφίλ χρήστη αποθηκεύεται στο smartphone σας.
✓ Οι ρυθμίσεις ισχύουν για όλες τις συνδεδεμένες τουαλέτες ντους.

171136787002845707 © 07-2024
972.446.00.0(00)

Για να προγραμματίσετε τη συσκευή

Επισκόπηση επιλογών προγραμματισμού

Οι ρυθμίσεις της συσκευής μπορούν να προσαρμοστούν μέσω του πίσω μέρους του τηλεχειριστηρίου. Πατώντας οποιοδήποτε κουμπί στο πίσω μέρος του τηλεχειριστηρίου ενεργοποιείται η οθόνη.

Για εξοικονόμηση μπαταρίας, η οθόνη απενεργοποιείται μετά από 30 δευτερόλεπτα. Η οθόνη επανέρχεται τακτικά, κάτι που γίνεται ορατό με το τρεμόπαιγμα.

Τα ακόλουθα κύρια μενού είναι διαθέσιμα:

- [Ρυθμίσεις συσκευής]
- [Προσωπικές ρυθμίσεις]
- [Συντήρηση και φροντίδα]
- [Βοήθεια]

Ρυθμίσεις συσκευής κύριου μενού

1 Μπείτε στο κύριο μενού [Ρυθμίσεις συσκευής] μέσω του κουμπιού <Home> στο πίσω μέρος του τηλεχειριστηρίου.

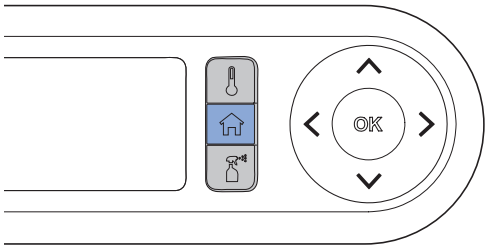

✓

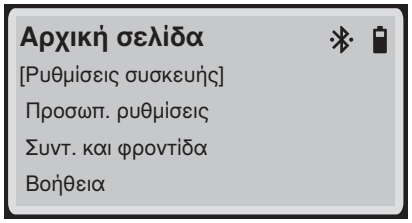

2 Χρησιμοποιήστε τα πλήκτρα βέλους <πάνω>/<κάτω> για να μεταβείτε στο επόμενο στοιχείο μενού.

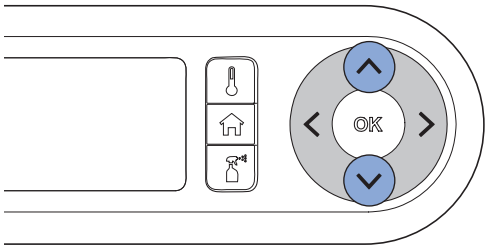

✓ Το ενεργό στοιχείο μενού επισημαίνεται με αγκύλες.

3 Επιβεβαιώστε το στοιχείο μενού με το κουμπί <OK>.

4 Κάντε τις ρυθμίσεις σας.

5 Αποθηκεύστε τις ρυθμίσεις χρησιμοποιώντας το κουμπί <OK>.

171136787002845707 © 07-2024
972.446.00.0(00)

Μενού ρυθμίσεων συσκευής

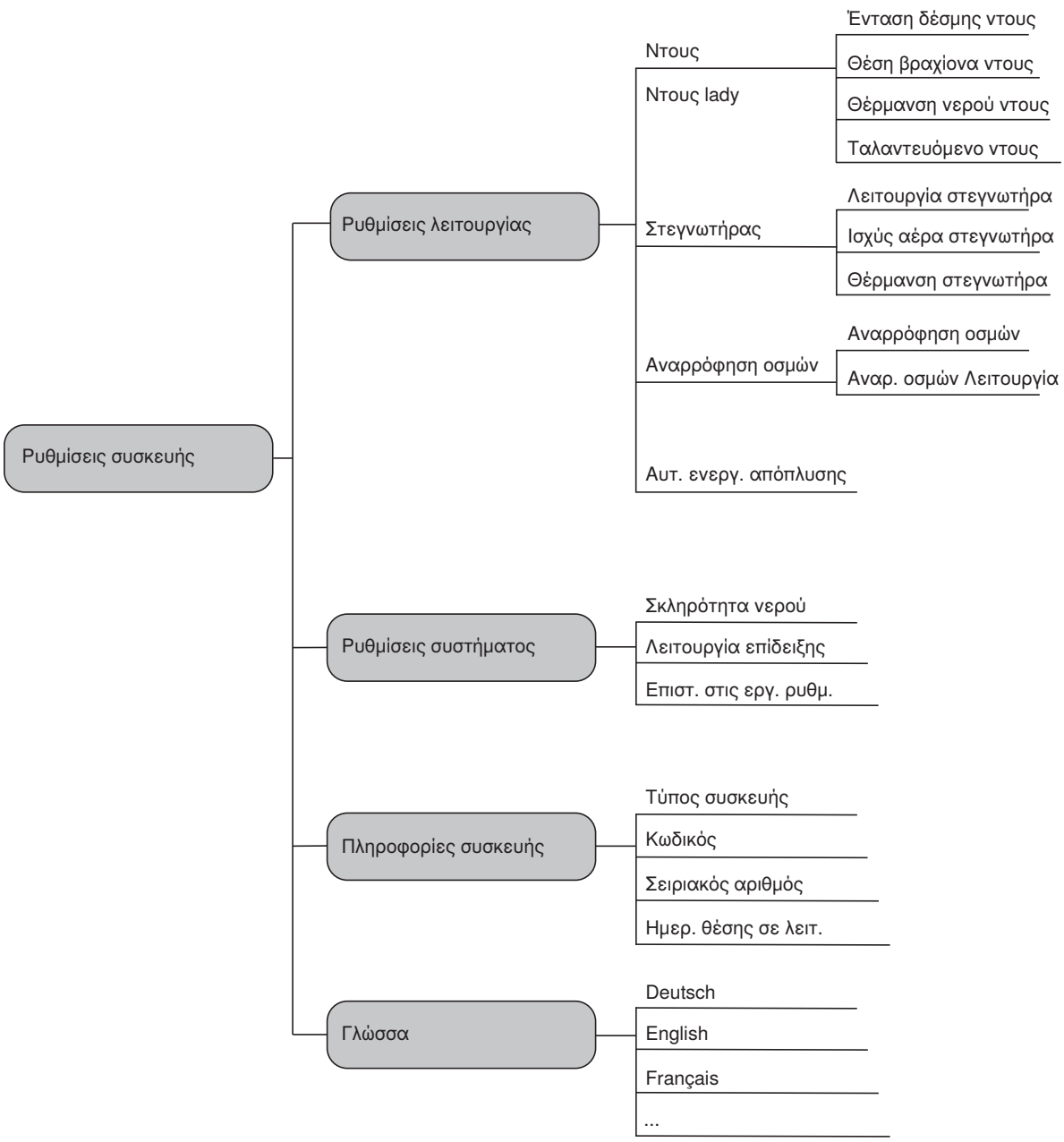

Το μενού [Αυτόμ. ενεργοποίηση έκπλυσης] εμφανίζεται μόνο εάν έχει εγκατασταθεί η προαιρετικά διαθέσιμη μονάδα διασύνδεσης για ενεργοποίηση εξωτερικής έκπλυσης.

Μενού ρυθμίσεων λειτουργίας

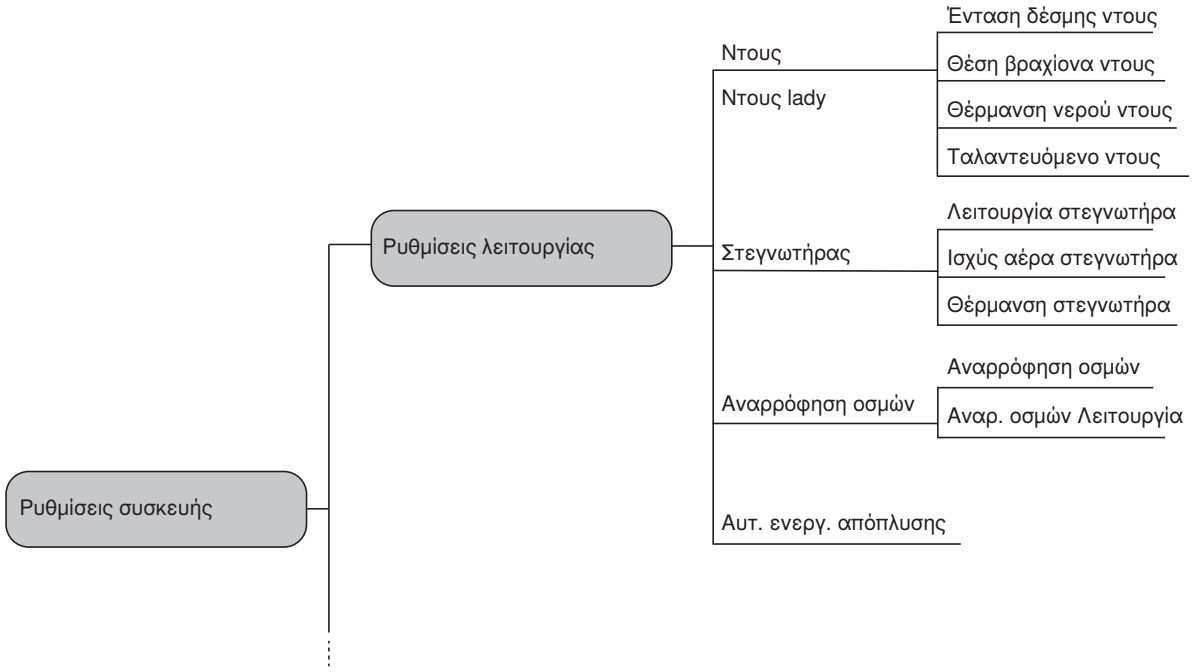

Το μενού [Αυτόμ. ενεργοποίηση έκπλυσης] εμφανίζεται μόνο εάν έχει εγκατασταθεί η προαιρετικά διαθέσιμη μονάδα διασύνδεσης για ενεργοποίηση εξωτερικής έκπλυσης.

171136787002845707 © 07-2024
972.446.00.0(00)

Πίνακας 1: Ρυθμίσεις λειτουργίας - Ντους / Ντους lady

Ένδειξη στην οθόνη / Μενού	Ένδειξη στην οθόνη / Υπομενού	Ρύθμιση
Ρυθμίσεις λειτουργίας [Ντους] Ντους lady Στεγνωτήρας ⌄ **Ρυθμίσεις λειτουργίας** Ντους [Ντους lady] Στεγνωτήρας ⌄		[Ένταση δέσμης ντους] ευαίσθητης περιοχής [Ένταση δέσμης ντους] lady
	Ντους [Ένταση δέσμης ντους] Θέση βραχίονα ντους Θέρμανση νερού ντους Ταλαντευόμενο ντους	**Ένταση δέσμης ντους**  [Αποθήκευση με OK]
		[Θέση βραχίονα ντους] ευαίσθητης περιοχής [Θέση βραχίονα ντους] lady
	Ντους Ένταση δέσμης ντους [Θέση βραχίονα ντους] Θέρμανση νερού ντους Ταλαντευόμενο ντους	**Θέση βραχίονα ντους**  [Αποθήκευση με OK]
		Θερμοκρασία νερού ντους
	Ντους Ένταση δέσμης ντους Θέση βραχίονα ντους [Θέρμανση νερού ντους] Ταλαντευόμενο ντους	**Θερμοκρασία νερού**  [Αποθήκευση με OK]
		[On] = Η ταλαντευόμενη κίνηση του βραχίονα ντους είναι ενεργοποιημένη. [Off] = Η ταλαντευόμενη κίνηση του βραχίονα ντους είναι απενεργοποιημένη.
	Ντους Ένταση δέσμης ντους Θέση βραχίονα ντους Θέρμανση νερού ντους [Ταλαντευόμενο ντους]	**Ταλαντευόμενο ντους** [On] Off Αποθήκευση με OK 

Πίνακας 2: Ρυθμίσεις λειτουργίας - Στεγνωτήρας

Ένδειξη στην οθόνη / Μενού	Ένδειξη στην οθόνη / Υπομενού	Ρύθμιση
Ρυθμίσεις λειτουργίας Ντους Ντους lady [Στεγνωτήρας] ⌄		[On] = Η λειτουργία στεγνωτήρα ξεκινά αυτόματα μετά τη λειτουργία ντους. [Off] = Η λειτουργία στεγνωτήρα είναι απενεργοποιημένη.
	Στεγνωτήρας [Λειτουργία στεγνωτήρα] Ισχύς αέρα στεγνωτήρα Θέρμανση στεγνωτήρα	**Λειτουργία στεγνωτήρα** [On] Off Αποθ. με OK
	Στεγνωτήρας Λειτουργία στεγνωτήρα [Ισχύς αέρα στεγνωτήρα] Θέρμανση στεγνωτήρα	Ένταση αέρα του στεγνωτήρα **Ισχύς αέρα στεγνωτήρα** [Αποθήκευση με OK]
	Στεγνωτήρας Λειτουργία στεγνωτήρα Ισχύς αέρα στεγνωτήρα [Θέρμανση στεγνωτήρα]	Θερμοκρασία αέρα του στεγνωτήρα **Θερμοκρασία στεγνωτήρα** [Αποθήκευση με OK]

171136787002845707 © 07-2024
972.446.00.0(00)

Πίνακας 3: Ρυθμίσεις λειτουργίας - Αναρρόφηση οσμών

Ένδειξη στην οθόνη / Μενού	Ένδειξη στην οθόνη / Υπομενού	Ρύθμιση
Ρυθμίσεις λειτουργίας [Αναρρόφηση οσμών] Αυτ. ενεργ. απόπλυσης	**Αναρρόφηση οσμών** [Αναρρόφηση οσμών] Αναρ. οσμών Λειτουργία	[On] = Η αναρρόφηση οσμών ξεκινά μόλις ανιχνευτεί η παρουσία χρήστη στο WC. [Off] = Η αναρρόφηση οσμών είναι απενεργοποιημένη. **Αναρρόφηση οσμών** [On] Off Αποθ. με OK
	Αναρρόφηση οσμών Αναρρόφηση οσμών [Αναρ. οσμών Λειτουργία]	[On] = Η αναρρόφηση οσμών συνεχίζεται για 2 λεπτά. [Off] = Η αναρρόφηση οσμών δεν συνεχίζεται. **Αναρ. οσμών Λειτουργία** [On] Off Αποθήκευση με OK

Πίνακας 4: Ρυθμίσεις λειτουργίας - Αυτόματη ενεργοποίηση απόπλυσης

Ένδειξη στην οθόνη / Μενού	Ένδειξη στην οθόνη / Υπομενού	Ρύθμιση
[Αυτ. ενεργ. απόπλυσης] (προαιρετικά) **Ρυθμίσεις λειτουργίας** Αναρρόφηση οσμών [Αυτ. ενεργ. Απόπλυσης]		Αυτό το μενού εμφανίζεται μόνο εάν έχει εγκατασταθεί η προαιρετικά διαθέσιμη μονάδα διασύνδεσης για εξωτερική ενεργοποίηση απόπλυσης. [On] = Η απόπλυση ενεργοποιείται αυτόματα, αφού ο χρήστης απομακρυνθεί από την εμβέλεια ανίχνευσης. [Off] = Η αυτόματη ενεργοποίηση απόπλυσης είναι απενεργοποιημένη. [Πρόπλυση] = Η απόπλυση ενεργοποιείται μετά την έναρξη του ντους και μετά την απομάκρυνση του χρήστη από την εμβέλεια ανίχνευσης. **Αυτ. ενεργ. απόπλυσης** [On] Off Πρόπλυση Αποθήκευση με OK

Μενού ρυθμίσεων συστήματος

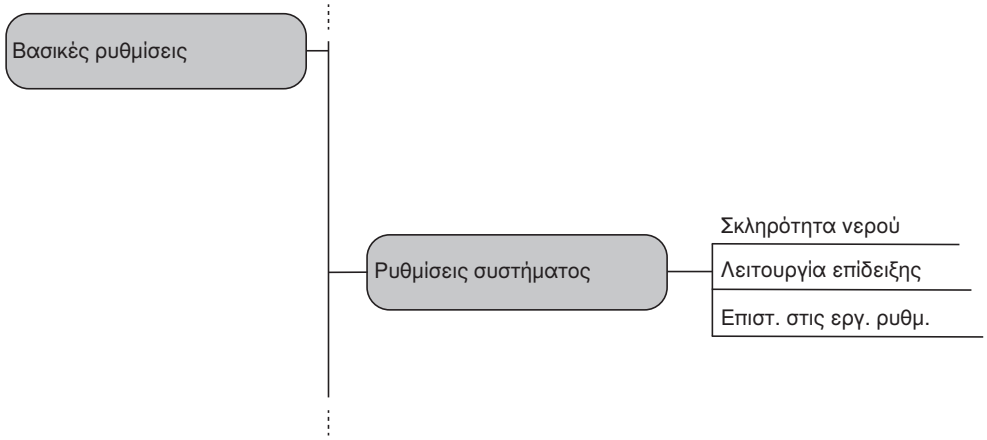

Πίνακας 5: Ρυθμίσεις συστήματος - Σκληρότητα νερού

Ένδειξη στην οθόνη / Μενού	Ένδειξη στην οθόνη / Υπομενού	Ρύθμιση
Ρυθμίσεις συστήματος [Σκληρότητα νερού] Λειτουργία επίδειξης Επιστ. στις εργ. ρυθμ.	**Σκληρότητα νερού** [μαλακό] μέτριο σκληρό Συνέχεια με OK	**Σκληρότητα νερού μαλακό** °fH < 15 °dH < 8 °eH < 11 Αποθήκευση με OK
	Σκληρότητα νερού μαλακό [μέτριο] σκληρό Συνέχεια με OK	**Σκληρότητα νερού μέτριο** °fH 15 - 25 °dH 8 - 14 °eH 11 - 18 Αποθήκευση με OK
	Σκληρότητα νερού μαλακό μέτριο [σκληρό] Συνέχεια με OK	**Σκληρότητα νερού σκληρό** °fH > 25 °dH > 14 °eH > 18 Αποθήκευση με OK

171136787002845707 © 07-2024
972.446.00.0(00)

Πίνακας 6: Ρυθμίσεις συστήματος - Λειτουργία επίδειξης

Ένδειξη στην οθόνη / Μενού	Ένδειξη στην οθόνη / Υπομενού	Ρύθμιση
Ρυθμίσεις συστήματος Σκληρότητα νερού [Λειτουργία επίδειξης] Επιστ. στις εργ. ρυθμ.		[On] = Η λειτουργία επίδειξης είναι ενεργοποιημένη. [Off] = Η λειτουργία επίδειξης είναι απενεργοποιημένη. **Λειτουργία επίδειξης** [On] Off Αποθήκευση με OK

Πίνακας 7: Ρυθμίσεις συστήματος - Εργοστασιακή ρύθμιση

Ένδειξη στην οθόνη / Μενού	Ένδειξη στην οθόνη / Υπομενού	Ρύθμιση
Ρυθμίσεις συστήματος Σκληρότητα νερού Λειτουργία επίδειξης [Επιστ. στις εργ. ρυθμ.]	Κατά την επαναφορά στην εργοστασιακή ρύθμιση, δεν εκτελείται επαναφορά της γλώσσας. **Επιστ. στις εργ. ρυθμ.** Επαναφορά μονάδας τώρα σε εργοστασιακή ρύθμιση; [Συνέχεια με OK]	[Ναι] = Η εργοστασιακή ρύθμιση εφαρμόζεται. [Όχι] = Η εργοστασιακή ρύθμιση δεν εφαρμόζεται. **Επιστ. στις εργ. ρυθμ.** [Ναι] όχι Αποθήκευση με OK

Κύριο μενού Προσωπικές ρυθμίσεις

1 Μπείτε στο κύριο μενού [Προσωπ. Ρυθμίσεις] μέσω του κουμπιού <Αρχική> στο πίσω μέρος του τηλεχειριστηρίου.

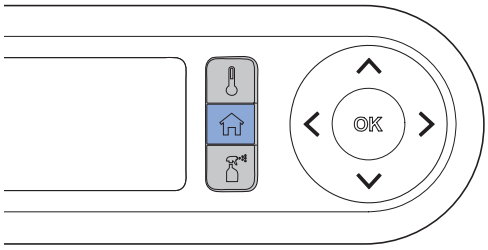

✓

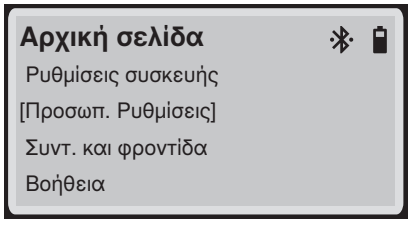

2 Χρησιμοποιήστε τα πλήκτρα βέλους <πάνω>/<κάτω> για να μεταβείτε στο επόμενο στοιχείο μενού.

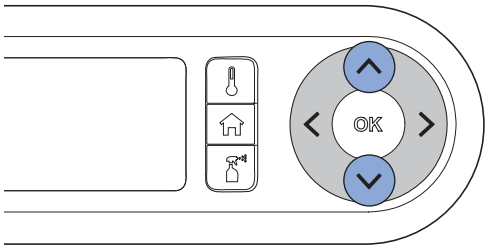

✓ Το ενεργό στοιχείο μενού επισημαίνεται με αγκύλες.

3 Επιβεβαιώστε το στοιχείο μενού με το κουμπί <OK>.

4 Κάντε τις ρυθμίσεις σας.

5 Αποθηκεύστε τις ρυθμίσεις χρησιμοποιώντας το κουμπί <OK>.

Μενού χρήστη

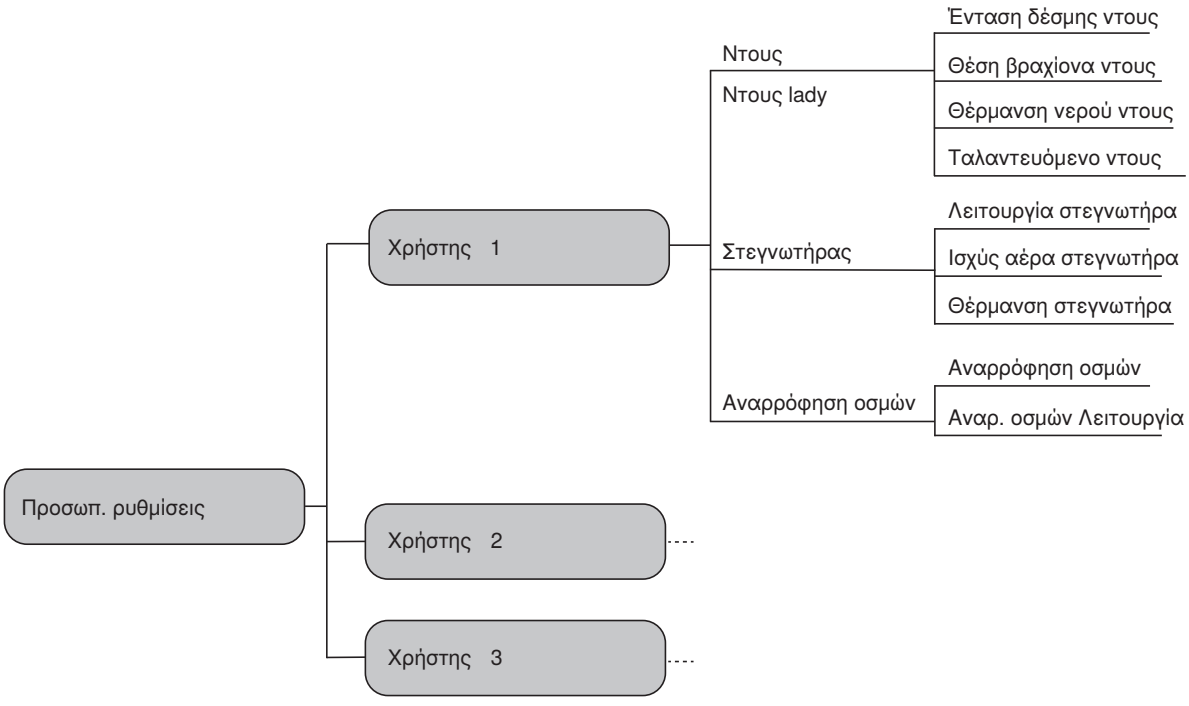

171136787002845707 © 07-2024
972.446.00.0(00)

Πίνακας 8: Προσωπικές ρυθμίσεις - Χρήστης

Ένδειξη στην οθόνη / Μενού	Ένδειξη στην οθόνη / Υπομενού	Ρύθμιση
Προσωπ. ρυθμίσεις [Χρήστης 1] Χρήστης 2 Χρήστης 3	**Χρήστης 1** [Ντους] Ντους lady Στεγνωτήρας ⌄ **Χρήστης 1** [Αναρρόφηση οσμών] ⌃	→ Βλέπε "Μενού ρυθμίσεων λειτουργίας", σελίδα 30.

Κύριο μενού Συντήρηση και φροντίδα

1 Ανοίξτε το κύριο μενού [Συντ. και φροντίδα] μέσω του κουμπιού <Αρχική> στο πίσω μέρος του τηλεχειριστηρίου.

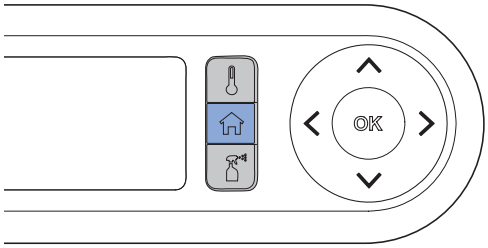

✓

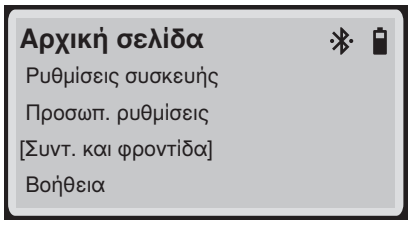

2 Χρησιμοποιήστε τα πλήκτρα βέλους <πάνω>/<κάτω> για να μεταβείτε στο επόμενο στοιχείο μενού.

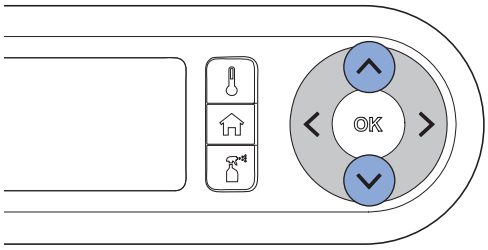

✓ Το ενεργό στοιχείο μενού επισημαίνεται με αγκύλες.

3 Επιβεβαιώστε το στοιχείο μενού με το κουμπί <OK>.

4 Κάντε τις ρυθμίσεις σας.

5 Αποθηκεύστε τις ρυθμίσεις χρησιμοποιώντας το κουμπί <OK>.

Μενού συντήρησης και φροντίδας



171136787002845707 © 07-2024
972.446.00.0(00)

Πίνακας 9: Συντήρηση και φροντίδα - Αφαλάτωση

Ένδειξη στην οθόνη / Μενού	Ένδειξη στην οθόνη / Υπομενού	Ρύθμιση
Συντ. και φροντίδα [Αφαλάτωση] ⚠ Καθ. ντους/βρ. στεγν. Αντικ. Φίλτρου	**Αφαλάτωση** Το WC πρέπει να αφαλ. Διάρκεια περ. 60 λεπτά [Έναρξη με OK] Ακύρωση	→ Βλέπε "Αφαλάτωση συσκευής", σελίδα 54.
Συντ. και φροντίδα [Αφαλάτωση] Καθ. ντους/βρ. στεγν. Αντικ. Φίλτρου	**Συντ. και φροντίδα** Επόμενη αφαλάτωση σε ηηη Ημέρες [Συνέχεια με OK]	

Πίνακας 10: Συντήρηση και φροντίδα - Καθαρισμός βραχίονα ντους/στεγνωτήρα

Ένδειξη στην οθόνη / Μενού	Ένδειξη στην οθόνη / Υπομενού	Ρύθμιση
Συντ. και φροντίδα Αφαλάτωση [Καθ. ντους/βρ. στεγν.] Αντικ. Φίλτρου		→ Βλέπε "Καθαρισμός βραχίονα ντους και βραχίονα στεγνωτήρα μέσω του πλευρικού χειριστηρίου ή των πλήκτρων στο τηλεχειριστήριο", σελίδα 52. → Βλέπε "Καθαρισμός βραχίονα ντους και στεγνωτήρα μέσω της οθόνης του τηλεχειριστηρίου", σελίδα 49.

Πίνακας 11: Συντήρηση και φροντίδα - Αντικατάσταση φίλτρου

Ένδειξη στην οθόνη / Μενού	Ένδειξη στην οθόνη / Υπομενού	Ρύθμιση
Συντ. και φροντίδα Αφαλάτωση Καθ. ντους/βρ. στεγν. [Αντικατάσταση φίλτρου] ⚠	**Αντικ. Φίλτρου** **1/3** Καταναλ. Αντικ. φίλτρου 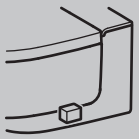 [Συν. με OK]	→ Βλέπε "Αντικατάσταση κυψελωτού φίλτρου κεραμικής λεκάνης", σελίδα 63.
Συντ. και φροντίδα Αφαλάτωση Καθ. ντους/βρ. στεγν. [Αντικατάσταση φίλτρου]	**Αντικ. Φίλτρου** Επόμενη αλλαγή φίλτρου σε ddd ημέρες [Συν. με OK]	

Κύριο μενού Βοήθεια

1 Ανοίξτε το κύριο μενού [Βοήθεια] μέσω του κουμπιού <Αρχική> στο πίσω μέρος του τηλεχειριστηρίου.

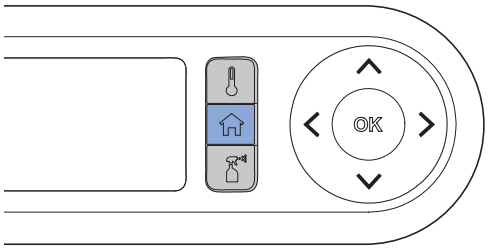

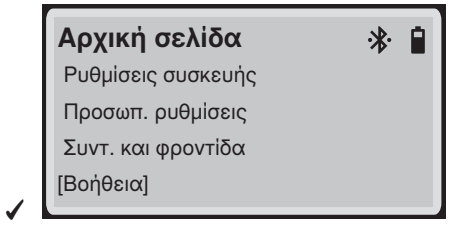

✓

2 Χρησιμοποιήστε τα πλήκτρα βέλους <πάνω>/<κάτω> για να μεταβείτε στο επόμενο στοιχείο μενού.

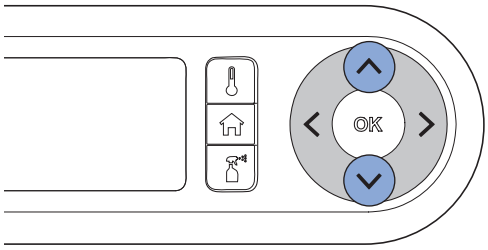

✓ Το ενεργό στοιχείο μενού επισημαίνεται με αγκύλες.

3 Επιβεβαιώστε το στοιχείο μενού με το κουμπί <OK>.

4 Κάντε τις ρυθμίσεις σας.

5 Αποθηκεύστε τις ρυθμίσεις χρησιμοποιώντας το κουμπί <OK>.

Μενού Βοήθεια

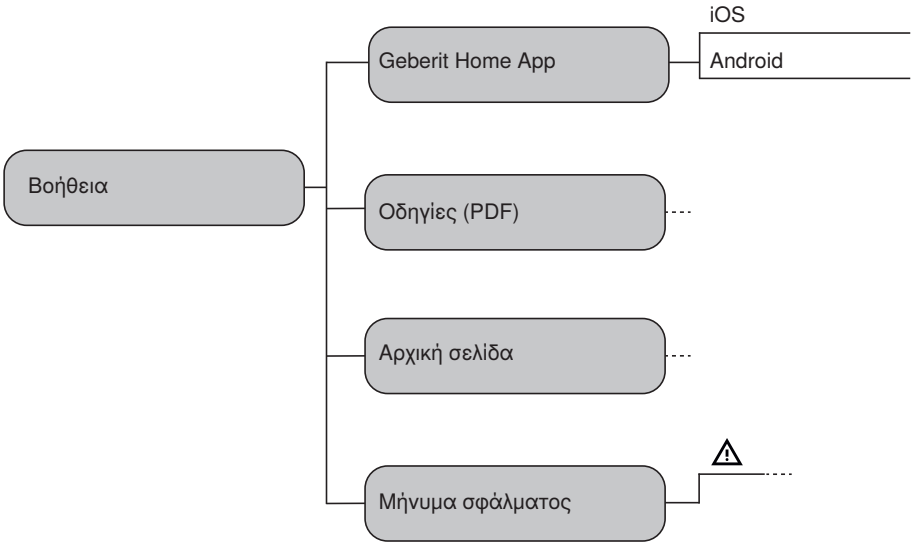

171136787002845707 © 07-2024
972.446.00.0(00)

Πίνακας 12: Βοήθεια - Geberit Αρχική σελίδα App

Ένδειξη στην οθόνη / Μενού	Ένδειξη στην οθόνη / Υπομενού	Ρύθμιση
Βοήθεια [Geberit Home App] Οδηγίες (PDF) Αρχική σελίδα Μήνυμα σφάλματος	**Geberit Home App** [iOS] Android Συνέχεια με OK	→ Βλέπε "Κατεβάστε την εφαρμογή Geberit Home", σελίδα 19

Πίνακας 13: Βοήθεια - Οδηγίες

Ένδειξη στην οθόνη / Μενού	Ένδειξη στην οθόνη / Υπομενού	Ρύθμιση
Βοήθεια Geberit Home App [Οδηγίες (PDF)] Αρχική σελίδα Μήνυμα σφάλματος	**Οδηγίες (PDF)** Όλες οι οδηγ. στην αρχ. Σελίδα ανακτήσιμο	→ Βλέπε Homepage

Πίνακας 14: Βοήθεια - Αρχική σελίδα

Ένδειξη στην οθόνη / Μενού	Ένδειξη στην οθόνη / Υπομενού	Ρύθμιση
Βοήθεια Geberit Home App Οδηγίες (PDF) [Αρχική σελίδα] Μήνυμα σφάλματος	**Αρχική σελίδα** Περισ. πληρ. για τα προϊόντα μας θα βρείτε στη: geberit-aquaclean.com	→ Βλέπε Homepage

Πίνακας 15: Βοήθεια - Μήνυμα σφάλματος

Ένδειξη στην οθόνη / Μενού	Ένδειξη στην οθόνη / Υπομενού	Ρύθμιση
Βοήθεια Geberit Home App Οδηγίες (PDF) Αρχική σελίδα [Μήνυμα σφάλματος] ⚠	**Μήνυμα σφάλματος** Εκτελέστε επανεκκίνηση Εάν το σφάλμα εμφανιστεί ξανά, καλέστε την εξυπ. πελ. της Geberit	
	Μήνυμα σφάλματος xxxxxx Επικοινωνήστε με την εξυπηρέτηση πελατών Geberit	→ Βλέπε Homepage

Καθαρισμός και αφαίρεση αλάτων της συσκευής

Οδηγίες φροντίδας

Επιλέξατε ένα προϊόν με επιφάνεια άριστης ποιότητας. Λάβετε υπόψη τις παρακάτω υποδείξεις φροντίδας.

Ο κατασκευαστής δεν αναλαμβάνει καμία ευθύνη για ζημιές στο προϊόν λόγω λανθασμένης φροντίδας και λανθασμένου χειρισμού.

Γενική σύσταση καθαρισμού

Η τήρηση των μεσοδιαστημάτων καθαρισμού διασφαλίζει ότι η λεκάνη με μπιντέ λειτουργεί σωστά. Ο καθαρισμός επιτρέπεται να πραγματοποιείται μόνο με τη χρήση κατάλληλων καθαριστικών μέσων και κατάλληλου εξοπλισμού καθαρισμού. → Βλέπε "Κατάλληλα καθαριστικά και εξοπλισμός καθαρισμού", σελίδα 43.

Διάστημα καθαρισμού	Καθαρισμός
Καθημερινά	► Καθαρίστε τις σταγόνες νερού με ένα μαλακό πανί που δεν αφήνει χνούδι για να αποφύγετε λεκέδες από άλατα.
Εβδομαδιαία	► Καθαρίστε την κεραμική λεκάνη με καθαριστικό μέσο Geberit AquaClean. → Βλέπε "Υποδείξεις φροντίδας για κεραμικά είδη υγιεινής", σελίδα 45. ► Καθαρίστε σχολαστικά όλες τις επιφάνειες και τις γωνίες. → Βλέπε "Καθαρισμός καπακιού WC και περιβλήματος", σελίδα 48. ► Ελέγξτε το ακροφύσιο του ντους και καθαρίστε, εάν χρειάζεται. → Βλέπε "Καθαρισμός βραχίονα ντους και βραχίονα στεγνωτήρα μέσω του πλευρικού χειριστηρίου ή των πλήκτρων στο τηλεχειριστήριο", σελίδα 52. ► Ξεπλύνετε το ακροφύσιο του ντους κάτω από τρεχούμενο νερό για να αφαιρέσετε ξένα σώματα.

Αυτόματη ανταλλαγή νερού

Εάν η λεκάνη με μπιντέ δεν έχει χρησιμοποιηθεί για περισσότερες από 2 εβδομάδες, η συσκευή ξεπλένεται με καθαρό νερό, αφού ενεργοποιηθεί. Έτσι διασφαλίζεται η ποιότητα του νερού του ντους πριν από τη χρήση.

171136787002845707 © 07-2024
972.446.00.0(00)

Στοχευμένη απολύμανση

Η απολύμανση είναι απαραίτητη μόνο εάν υπάρχει πραγματικός κίνδυνος μόλυνσης από παθογόνους παράγοντες. Διαφορετικά, τηρήστε τα συνιστώμενα διαστήματα καθαρισμού και πραγματοποιήστε τις καθορισμένες δραστηριότητες καθαρισμού. → Βλέπε "Γενική σύσταση καθαρισμού".

ΠΡΟΣΟΧΗ

Επιθετικά απολυμαντικά μέσα

Η απολύμανση με επιθετικά απολυμαντικά μπορεί να οδηγήσει σε ζημιά στην επιφάνεια.

- ► Χρησιμοποιείτε μόνο απολυμαντικά με βάση το οινόπνευμα που είναι επίσης κατάλληλα για απολύμανση χεριών και δέρματος.
- ► Ακολουθήστε τις οδηγίες ασφαλείας του κατασκευαστή όταν χειρίζεστε επικίνδυνες ουσίες.

Είδος απολύμανσης	Διαδικασία απολύμανσης
Απολύμανση με υγρό σκούπισμα Για χρήση σε λείες επιφάνειες που μπορούν να τρίβονται	► Βρέξτε πλήρως τις επιφάνειες με απολυμαντικό. ► Αφήστε το απολυμαντικό να δράσει σύμφωνα με τις οδηγίες του κατασκευαστή. ► Στη συνέχεια τρίψτε τις επιφάνειες με πανιά μίας χρήσης.

Κατάλληλα καθαριστικά και εξοπλισμός καθαρισμού

ΠΡΟΣΟΧΗ

Επιθετικοί παράγοντες αφαλάτωσης

Ακατάλληλα μέσα αφαλάτωσης μπορεί να προκαλέσουν ζημιά στη συσκευή.

- ► Για την αφαλάτωση χρησιμοποιείτε μόνο μέσο αφαλάτωσης Geberit AquaClean.
- ► Τηρείτε το κεφάλαιο "Αφαλάτωση συσκευής".

ΠΡΟΣΟΧΗ

Επιθετικά και λειαντικά καθαριστικά

Ο καθαρισμός με επιθετικά και λειαντικά καθαριστικά μπορεί να οδηγήσει σε ζημιά στην επιφάνεια.

- ► Χρησιμοποιείτε μέσο καθαρισμού Geberit AquaClean.
- ► Ακολουθήστε τις οδηγίες καθαρισμού και φροντίδας.

Συνιστάται η χρήση του σετ καθαρισμού Geberit AquaClean, περιέχει ένα μέσο καθαρισμού, το οποίο είναι έτοιμο για χρήση και ιδανικά προσαρμοσμένο για όλες τις επιφάνειες του Geberit AquaClean.

Προτεινόμενες ιδιότητες για κατάλληλα καθαριστικά και κατάλληλες συσκευές καθαρισμού για βέλτιστη εκτέλεση των αντίστοιχων εργασιών καθαρισμού:

Σύμβολο	Ιδιότητες κατάλληλων καθαριστικών
	Φιλικό προς το δέρμα
	Ελαφρώς όξινο, για παράδειγμα αραιωμένο κιτρικό οξύ
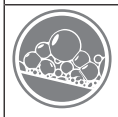	Αφρίζει ελαφρώς
	Ρευστό
	Μπορεί να αραιωθεί με νερό

Σύμβολο	Κατάλληλος εξοπλισμός καθαρισμού
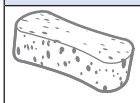	Μαλακά σφουγγάρια με λεπτούς πόρους
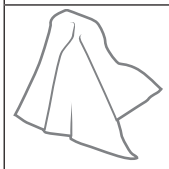	Πανιά χωρίς σκόνη, μαλακά και χωρίς χνούδι
	Βουρτσάκια λεκάνης

171136787002845707 © 07-2024
972.446.00.0(00)

Οδηγίες φροντίδας για λείες επιφάνειες

Όλες οι λείες επιφάνειες μπορούν να καθαριστούν υγιεινά με νερό και ένα ρευστό, φιλικό προς το δέρμα, ήπιο μέσο καθαρισμού.

Τα σκληρά μέσα καθαρισμού και τα μέσα καθαρισμού με τριβή μπορούν να βλάψουν την επιφάνεια. Χρησιμοποιείτε αποκλειστικά υγρά, φιλικά προς το δέρμα, ήπια μέσα καθαρισμού. Το σετ καθαρισμού Geberit AquaClean (κωδ. πρ. 242.547.00.1) περιέχει ένα μέσο καθαρισμού, το οποίο είναι έτοιμο για χρήση και ιδανικά προσαρμοσμένο για όλες τις επιφάνειες του Geberit AquaClean.

Υποδείξεις φροντίδας για κεραμικά είδη υγιεινής

- Χρησιμοποιείτε μέσα καθαρισμού του εμπορίου λαμβάνοντας πάντα υπόψη τα στοιχεία του κατασκευαστή.
- Προσέχετε το κάθισμα των κεραμικών ειδών υγιεινής ή το καπάκι ντους να είναι ανοιχτό ή αποσυναρμολογημένο κατά τη διάρκεια του χρόνου δράσης των μέσων καθαρισμού.
- Χρησιμοποιείτε χλωριούχα, λειαντικά ή αποξεστικά μέσα καθαρισμού αποκλειστικά στις σκληρές επικαθίσεις.
- Μην χρησιμοποιείτε αιχμηρά ή μυτερά αντικείμενα για τον καθαρισμό.

Ρύπανση	Μέτρα φροντίδας
Για τον καθημερινό καθαρισμό	► Χρησιμοποιείτε υγρά, ήπια μέσα καθαρισμού και νερό. ► Στεγνώστε την επιφάνεια με ένα μαλακό ύφασμα χωρίς χνούδια.
Επίμονοι ρύποι	► Χρησιμοποιείτε γενικά κατάλληλα μέσα καθαρισμού για κεραμικά είδη υγιεινής ή μια ήπια κρέμα καθαρισμού. ► Αφαιρέστε τα άλατα με ένα ήπιο καθαριστικό με βάση το ξίδι. ► Καθαρίστε την επιφάνεια με νερό. ► Στεγνώστε την επιφάνεια με ένα μαλακό ύφασμα χωρίς χνούδια.
Για τις σκληρές επικαθίσεις	Οργανικές επικαθίσεις (καφέ έως μαύρου χρώματος): ► Καθαρίστε τα αντίστοιχα σημεία με χλωριούχο καθαριστικό του εμπορίου. Προσέχετε στη διαδικασία αυτή τα στοιχεία του κατασκευαστή του μέσου καθαρισμού. Ο χρόνος δράσης του χλωριούχου καθαριστικού μπορεί να είναι το πολύ 2 ώρες. ► Καθαρίστε την επιφάνεια με νερό. ► Στεγνώστε την επιφάνεια με ένα μαλακό ύφασμα χωρίς χνούδια. Πυριτικές επικαθίσεις (γκρι χρώματος): ► Νοτίστε ένα πανί μικροϊνών με καθαριστικό υαλοκεραμικών υλικών. ► Καθαρίστε τα αντίστοιχα σημεία με κυκλικές κινήσεις. Οι πυριτικές επικαθίσεις είναι πολύ ανθεκτικές, συνεπώς, μπορεί να χρειαστεί να επαναλάβετε ορισμένες φορές τη διαδικασία καθαρισμού. ► Καθαρίστε την επιφάνεια με νερό. ► Στεγνώστε την επιφάνεια με ένα μαλακό ύφασμα χωρίς χνούδια.

Οδηγίες φροντίδας καθίσματος λεκάνης

Λάβετε υπόψη τα παρακάτω κατά τον καθαρισμό του καθίσματος λεκάνης:

- Προσέχετε το κάθισμα WC να είναι ανοιχτό ή αποσυναρμολογημένο κατά τη διάρκεια του χρόνου δράσης των μέσων καθαρισμού.
- Μην χρησιμοποιείτε χλωριούχα, όξινα ή διαβρωτικά μέσα καθαρισμού.
- Μην χρησιμοποιείτε λειαντικά ή σκληρά μέσα καθαρισμού.
- Μην χρησιμοποιείτε αιχμηρά ή μυτερά αντικείμενα για τον καθαρισμό.
- Χρησιμοποιείτε υγρά, ήπια μέσα καθαρισμού και νερό.
- Χρησιμοποιείτε ένα μαλακό ύφασμα χωρίς χνούδια.
- Απομακρύνετε αμέσως ουσίες που περιέχουν διαλυτικά.

Καθαρισμός του καθίσματος WC

Για εύκολο καθάρισμα, το κάθισμα WC μπορεί να αφαιρεθεί με λίγες μόνο κινήσεις.

Προσέξτε να μην γρατζουνίσετε τις επιφάνειες. Τοποθετείτε πάντα τα εξαρτήματα σε μια μαλακή, μη γδαρμένη επιφάνεια.

1 Φέρτε το κάθισμα WC κάθετα.

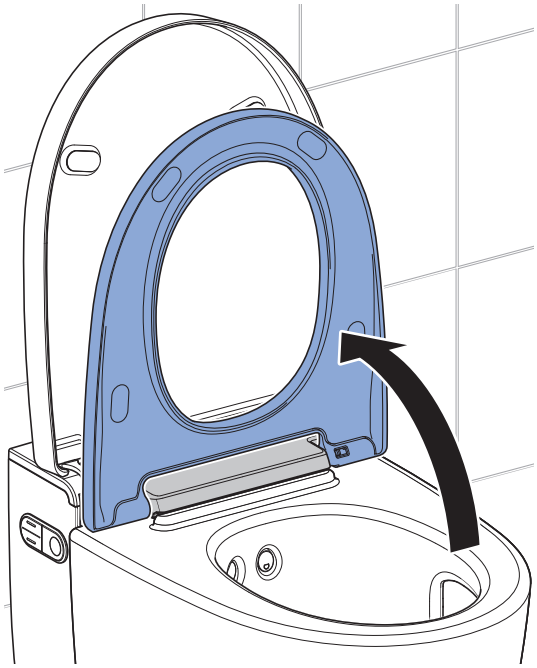

171136787002845707 © 07-2024
972.446.00.0(00)

2 Σπρώξτε το κουμπί απασφάλισης προς τα δεξιά, ανασηκώστε και αφαιρέστε το κάθισμα WC από το δεξιό στήριγμα.

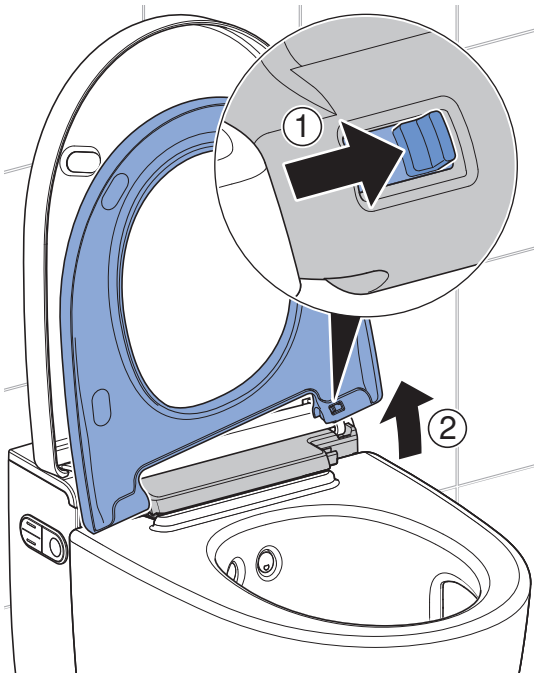

3 Σπρώξτε και βγάλτε το κάθισμα WC από τον αριστερό μεντεσέ.

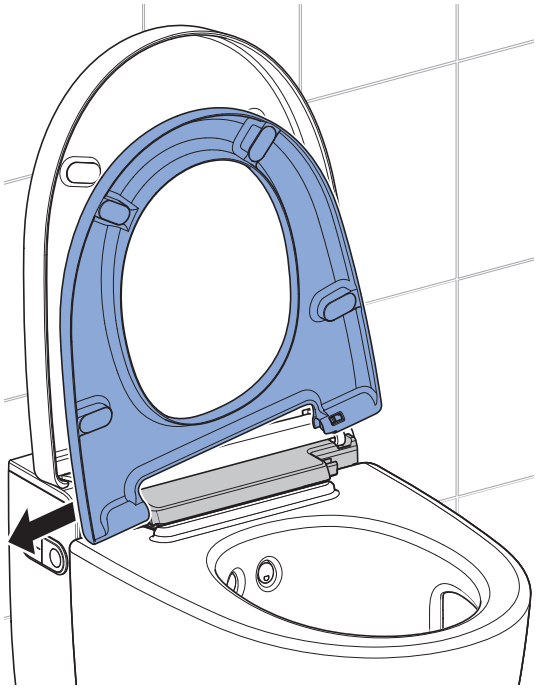

✓ Το κάθισμα WC έχει αφαιρεθεί και μπορεί να καθαριστεί.

4 Ψεκάστε τις επιφάνειες με καθαριστικό Geberit AquaClean.

5 Περάστε τις επιφάνειες με ένα μαλακό ύφασμα χωρίς χνούδια για να απλωθεί το υγρό καθαριστικό.

6 Στη συνέχεια στεγνώστε τις επιφάνειες με ένα μαλακό ύφασμα χωρίς χνούδια.

7 Μετά τον καθαρισμό, συναρμολογήστε ξανά τη συσκευή ακολουθώντας τα παραπάνω βήματα με την αντίστροφη σειρά.

Καθαρισμός καπακιού WC και περιβλήματος

Προσέξτε να μην γρατζουνίσετε τις επιφάνειες. Τοποθετείτε πάντα τα εξαρτήματα σε μια μαλακή, μη γδαρμένη επιφάνεια.

1 Ανοίξτε το διακοσμητικό κάλυμμα.

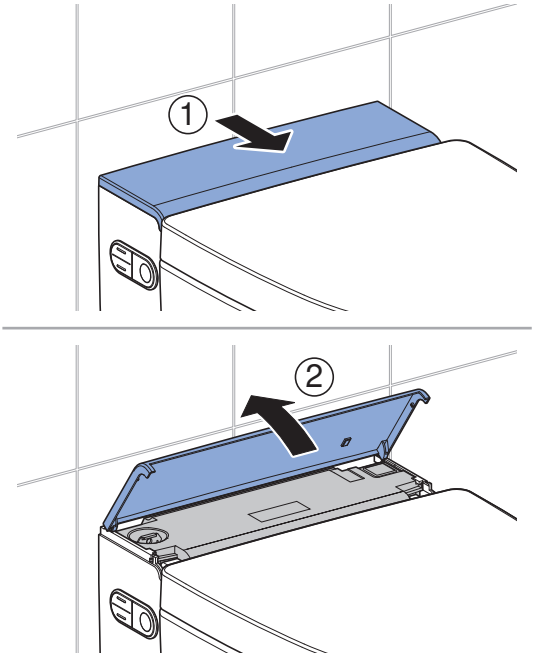

2 Ανοίξτε το καπάκι WC.

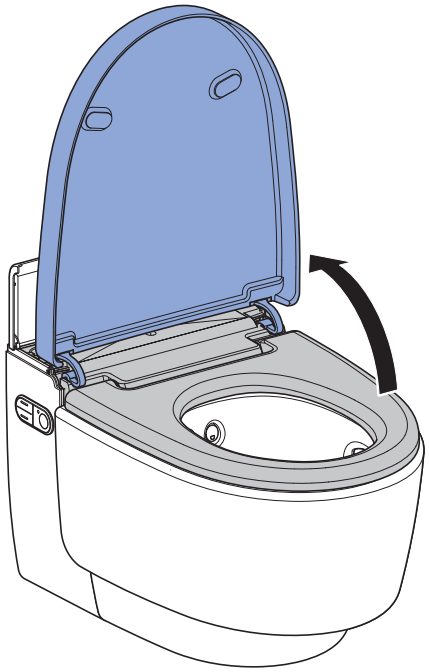

3 Ανασηκώστε το καπάκι WC κάθετα από τη θέση του.

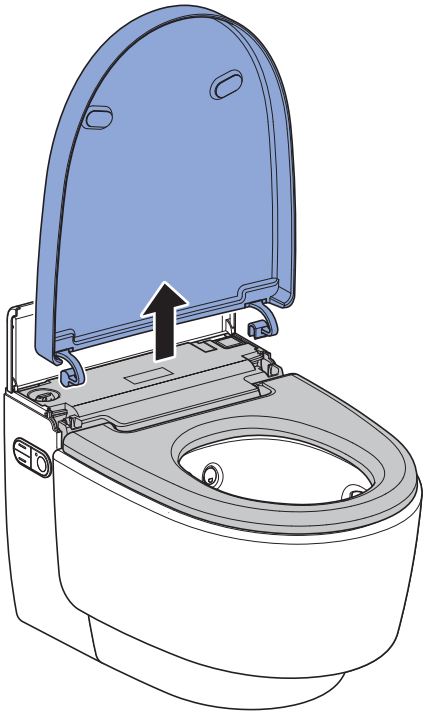

4 Ψεκάστε τις επιφάνειες με καθαριστικό Geberit AquaClean. Περάστε τις επιφάνειες με ένα μαλακό ύφασμα χωρίς χνούδια για να απλωθεί το υγρό καθαριστικό.

5 Στη συνέχεια στεγνώστε τις επιφάνειες με ένα μαλακό ύφασμα χωρίς χνούδια.

6 Μετά τον καθαρισμό, συναρμολογήστε ξανά τη συσκευή ακολουθώντας τα παραπάνω βήματα με την αντίστροφη σειρά.

171136787002845707 © 07-2024
972.446.00.0(00)

Καθαρισμός βραχίονα ντους και στεγνωτήρα μέσω της οθόνης του τηλεχειριστηρίου

- Χρησιμοποιήστε ένα μαλακό πανί που δεν αφήνει χνούδι για τον καθαρισμό.
- Το καθαριστικό Geberit AquaClean είναι ιδιαίτερα κατάλληλο για όλες τις επιφάνειες της συσκευής.

1 Ανοίξτε το κύριο μενού [Συντ. και φροντίδα] χρησιμοποιώντας τα πλήκτρα στην πίσω πλευρά του τηλεχειριστηρίου.

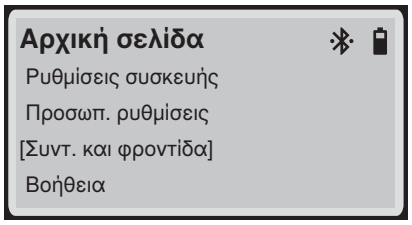

2 Επιλέξτε, χρησιμοποιώντας το πλήκτρο βέλους <κάτω>, το στοιχείο μενού [Καθ. ντους/βρ. στεγν.] και επιβεβαιώστε με το πλήκτρο <OK>.

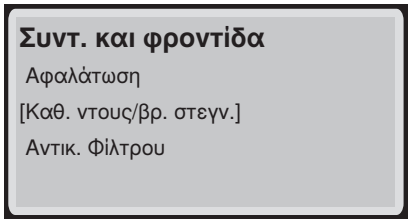

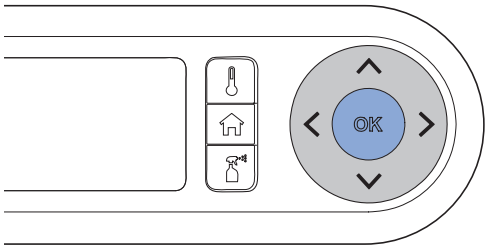

3 Ακολουθήστε τις οδηγίες στην οθόνη του τηλεχειριστηρίου.

4 Ανοίξτε εντελώς το κάθισμα WC.

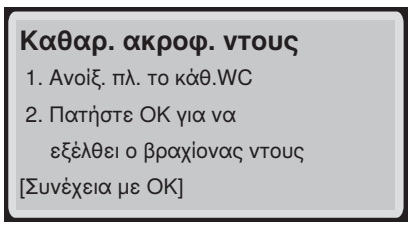

5 Πατήστε το πλήκτρο <OK> για να εξέλθει ο βραχίονας ντους.

✓ Στην οθόνη εμφανίζεται



6 Αφαιρέστε τον βραχίονα ντους και επιβεβαιώστε με το πλήκτρο <OK>.

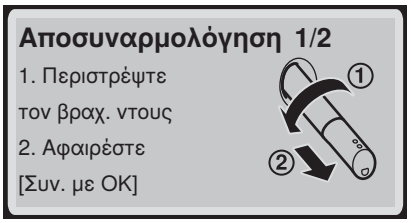

7 Για τον καθαρισμό και την αφαλάτωση αφαιρέστε το ακροφύσιο ντους και επιβεβαιώστε με το πλήκτρο <OK>.

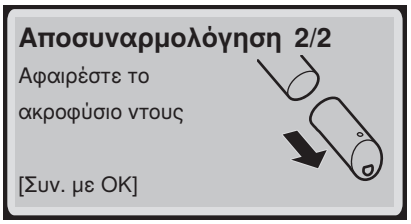

8 Ψεκάστε τον βραχίονα ντους και το ακροφύσιο ντους με καθαριστικό Geberit AquaClean. Στη συνέχεια ξεπλύνετε και τα δύο εξαρτήματα με νερό και επιβεβαιώστε με το πλήκτρο <OK>.

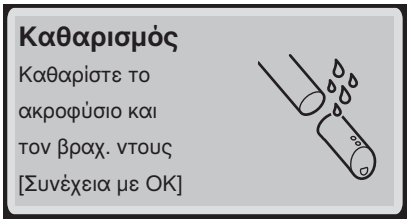

9 Αντικαταστήστε το ακροφύσιο ντους, εάν πλέον δεν μπορείτε να το καθαρίσετε εντελώς και να το αφαλατώσετε.

10 Στεγνώστε προσεκτικά το ακροφύσιο ντους, προτού το επανασυναρμολογήσετε και το τοποθετήσετε.

11 Τοποθετήστε το ακροφύσιο ντους στον βραχίονα ντους και επιβεβαιώστε με το πλήκτρο <OK>.

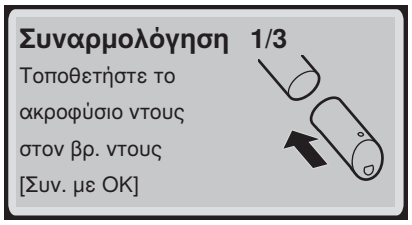

✓ Βεβαιωθείτε ότι το ακροφύσιο ντους είναι σωστά τοποθετημένο.

12 Τοποθετήστε τον βραχίονα ντους και επιβεβαιώστε με το πλήκτρο <OK>.

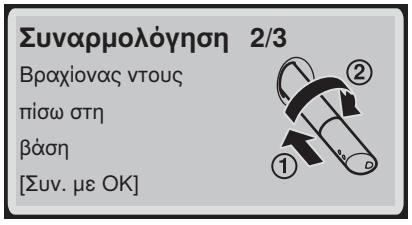

13 Πατήστε το πλήκτρο <OK> για τη σύμπτυξη του βραχίονα ντους και την έκταση του βραχίονα στεγνωτήρα.

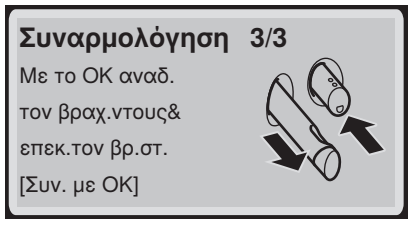

✓ Στην οθόνη εμφανίζεται



14 Αφαιρέστε τον βραχίονα στεγνωτήρα και επιβεβαιώστε με το πλήκτρο <OK>.

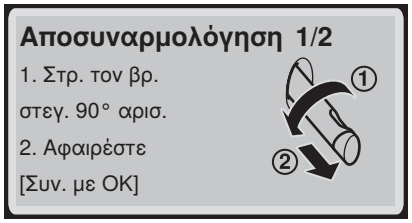

15 Για να καθαρίσετε το ακροφύσιο του στεγνωτήρα, αφαιρέστε το και επιβεβαιώστε με το κουμπί <OK>.

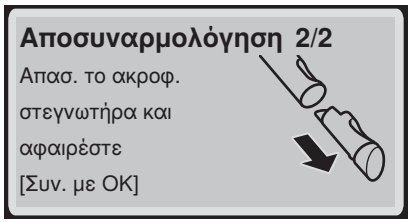

16 Ψεκάστε τον βραχίονα του στεγνωτήρα και το ακροφύσιο του στεγνωτήρα με καθαριστικό Geberit AquaClean. Στη συνέχεια ξεπλύνετε και τα δύο εξαρτήματα με νερό και επιβεβαιώστε με το πλήκτρο <OK>.

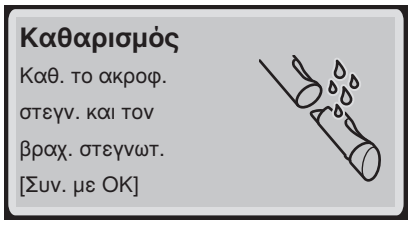

17 Εισαγάγετε το ακροφύσιο του στεγνωτήρα στον βραχίονα του στεγνωτήρα.

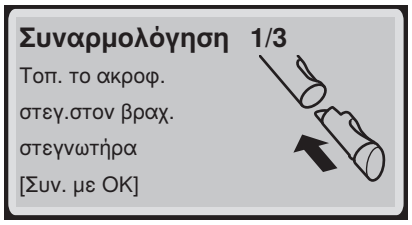

Επιβεβαιώστε με το πλήκτρο <OK>.

✓ Βεβαιωθείτε ότι το ακροφύσιο στεγνωτήρα είναι σωστά τοποθετημένο.

18 Ωθήστε τον βραχίονα του στεγνωτήρα στο στήριγμα και επιβεβαιώστε με το κουμπί <OK>.

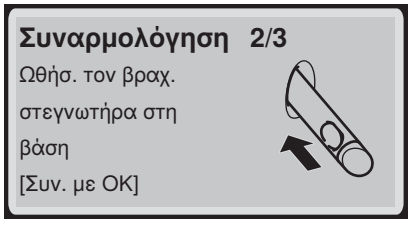

171136787002845707 © 07-2024
972.446.00.0(00)

19 Συναρμολογήστε τον βραχίονα του στεγνωτήρα και επιβεβαιώστε με το κουμπί <OK>.

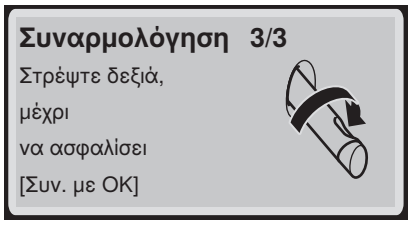

20 Ο καθαρισμός έχει ολοκληρωθεί. Στην οθόνη εμφανίζεται

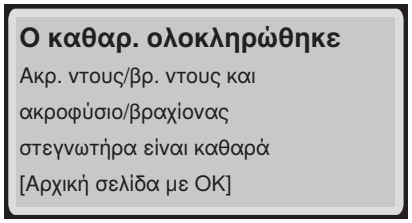

Επιβεβαιώστε με το πλήκτρο <OK>.

Καθαρισμός βραχίονα ντους και βραχίονα στεγνωτήρα μέσω του πλευρικού χειριστηρίου ή των πλήκτρων στο τηλεχειριστήριο

- Χρησιμοποιήστε ένα μαλακό πανί που δεν αφήνει χνούδι για τον καθαρισμό.
- Το καθαριστικό Geberit AquaClean είναι ιδιαίτερα κατάλληλο για όλες τις επιφάνειες της συσκευής.

1 Ανοίξτε το καπάκι WC.

2 Φέρτε το κάθισμα WC κάθετα.

3 Πατήστε ταυτόχρονα το πλήκτρο <επάνω> και το πλήκτρο <Ντους> στο πλευρικό χειριστήριο.

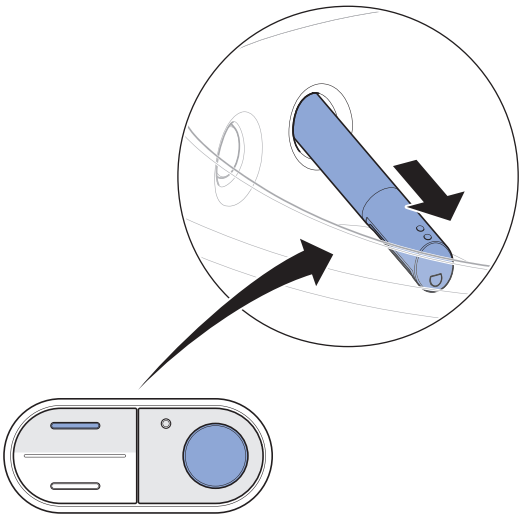

Εναλλακτικά: Πατήστε ταυτόχρονα το πλήκτρο <+> και το πλήκτρο <Ντους> στο τηλεχειριστήριο.

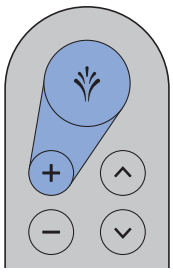

✓ Ο βραχίονας του ντους εκτείνεται πλήρως.

4 Στρέψτε τον βραχίονα του ντους προς την κατεύθυνση που θέλετε και τραβήξτε τον προς τα έξω.

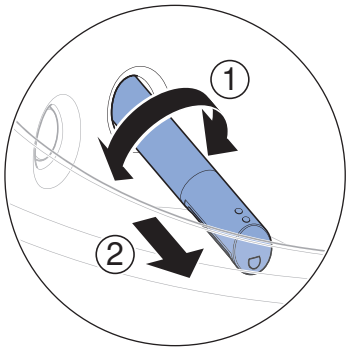

5 Τραβήξτε και αφαιρέστε το ακροφύσιο του ντους για τον καθαρισμό και την αφαλάτωση.

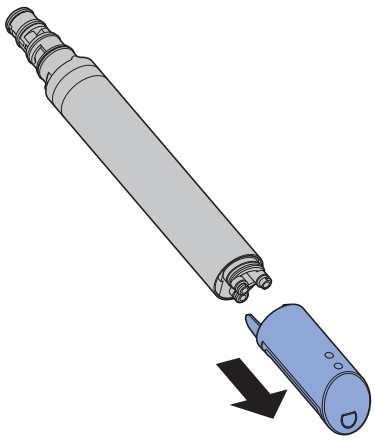

6 Αντικαταστήστε το ακροφύσιο ντους, εάν πλέον δεν μπορείτε να το καθαρίσετε εντελώς και να το αφαλατώσετε.

7 Ψεκάστε τον βραχίονα του ντους με καθαριστικό Geberit AquaClean. Στη συνέχεια, ξεπλύντε τον βραχίονα του ντους με νερό.

8 Στεγνώστε και τα δύο μέρη προσεκτικά προτού ενώσετε ξανά και συναρμολογήσετε τον βραχίονα ντους.

171136787002845707 © 07-2024
972.446.00.0(00)

9 Πατήστε το πλήκτρο <Ντους> στο πλευρικό χειριστήριο ή στο τηλεχειριστήριο για επέκταση του βραχίονα στεγνωτήρα.

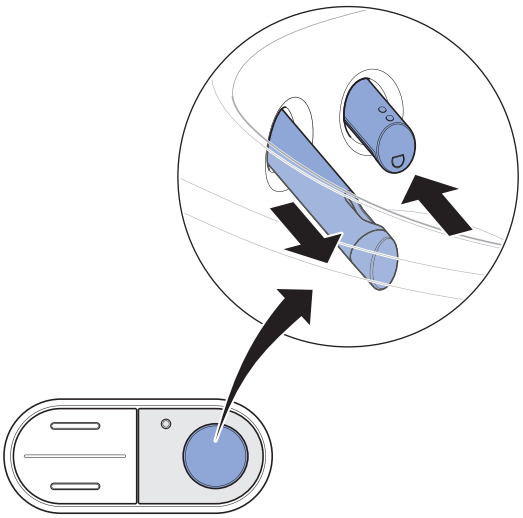

✓ Ο βραχίονας ντους συμπτύσσεται και ο βραχίονας στεγνωτήρα εκτείνεται.

10 Ξεκλειδώστε τον βραχίονα στεγνωτήρα με περιστροφή 90° προς τα αριστερά. Αφαιρέστε τραβώντας τον βραχίονα στεγνωτήρα.

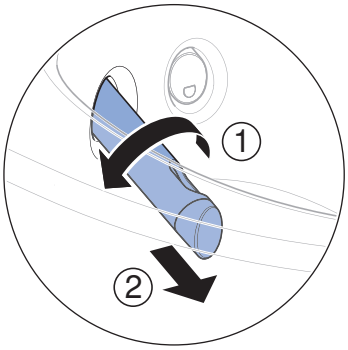

11 Πιέστε το πλήκτρο εκτόνωσης στην πίσω πλευρά του βραχίονα στεγνωτήρα και αφαιρέστε τραβώντας το ακροφύσιο του στεγνωτήρα.

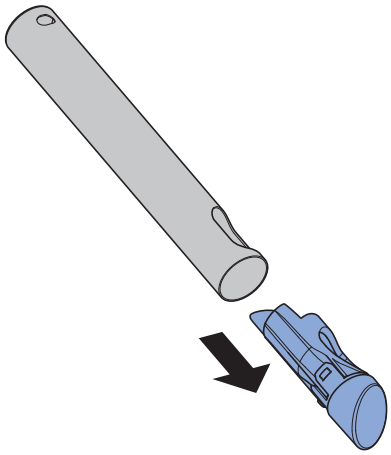

12 Καθαρίστε τον βραχίονα στεγνωτήρα και το ακροφύσιο στεγνωτήρα. Στεγνώστε και τα δύο μέρη προσεκτικά, προτού επανατοποθετήσετε τον βραχίονα στεγνωτήρα.

13 Αντικαταστήστε το ακροφύσιο στεγνωτήρα, εάν δεν μπορεί πλέον να καθαριστεί πλήρως.

14 Πατήστε το πλήκτρο <Ντους> στο πλευρικό χειριστήριο.

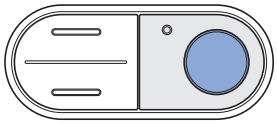

Εναλλακτικά: Πατήστε το πλήκτρο <Ντους> στο τηλεχειριστήριο.

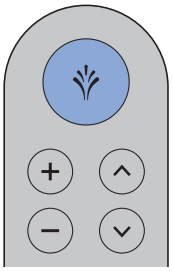

✓ Ο βραχίονας του στεγνωτήρα συμπτύσσεται πλήρως.

Αποτέλεσμα

✓ Η διαδικασία καθαρισμού έχει ολοκληρωθεί.

Αφαλάτωση συσκευής

Πληροφορίες για την αφαλάτωση:

- Κατά τη διαδικασία αφαλάτωσης μπορείτε να συνεχίσετε να χρησιμοποιείτε τη συσκευή χωρίς λειτουργίες λεκάνης με μπιντέ.
- Η διαδικασία αφαλάτωσης διαρκεί έως και 60 λεπτά. Κατά τη διάρκεια αυτής της περιόδου, η λυχνία προσανατολισμού αναβοσβήνει με πορτοκαλί χρώμα και μπορείτε να δείτε την κατάσταση αφαλάτωσης στην οθόνη/στο smartphone. Μόλις η λυχνία σταματήσει να αναβοσβήνει, η λειτουργία ντους είναι και πάλι διαθέσιμη.

ΠΡΟΣΟΧΗ

Επιθετικοί παράγοντες αφαλάτωσης

Ακατάλληλα μέσα αφαλάτωσης μπορεί να προκαλέσουν ζημιά στη συσκευή.

► Για την αφαλάτωση χρησιμοποιείτε μόνο μέσο αφαλάτωσης Geberit AquaClean.
► Τηρείτε το κεφάλαιο "Αφαλάτωση συσκευής".

Η διαδικασία αφαλάτωσης δεν πρέπει να διακόπτεται μετά την πλήρωση του παράγοντα αφαλάτωσης, διαφορετικά θα ξεπλυθεί αχρησιμοποίητο. Η οθόνη δείχνει [Γίνεται απόπλυση του μέσου αφαλάτωσης].

Προϋπόθεση

– Η λυχνία LED κατάστασης στο φως προσανατολισμού αναβοσβήνει με μπλε-κόκκινο χρώμα.
– Όταν πατάτε κάποιο πλήκτρο, εμφανίζεται στην οθόνη στην πίσω πλευρά του τηλεχειριστηρίου το μήνυμα [Το WC πρέπει να αφαλ.] ή [Η μονάδα είναι κλειδ.! Η αφ. αλάτων πρέπει αμέσως να πραγματοποιηθεί!].
– Ο βραχίονας ντους πρέπει να είναι πλήρως συμπτυγμένος.
– Το καπάκι WC είναι κλειστό.

1 Εάν εκκρεμεί η αφαλάτωση και αυτό υποδεικνύεται από τη LED κατάστασης, εμφανίζεται στην οθόνη το εξής μήνυμα

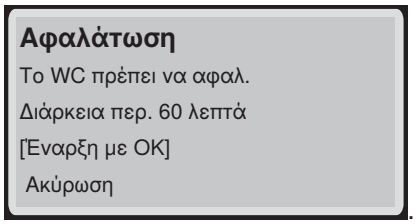

Επιβεβαιώστε με το πλήκτρο <OK> για να ξεκινήσει η αφαλάτωση.

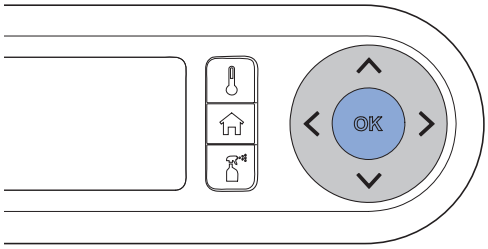

✓ Περιμένετε έως ότου η συσκευή είναι έτοιμη. Στην οθόνη εμφανίζεται



2 Ακολουθήστε τις οδηγίες στην οθόνη του τηλεχειριστηρίου.

3 Ανοίξτε το διακοσμητικό κάλυμμα και επιβεβαιώστε με το πλήκτρο <OK>.

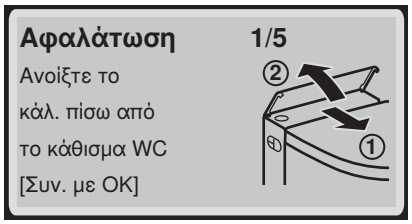

171136787002845707 © 07-2024
972.446.00.0(00)

4 Αφαιρέστε το πώμα και επιβεβαιώστε με το πλήκτρο <OK>.

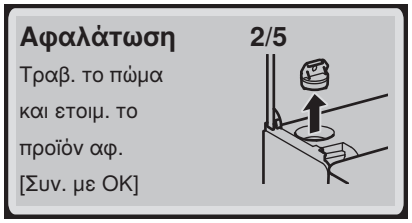

5 Αδειάστε μια φιάλη (125 ml) με αφαλατικό Geberit AquaClean στην οπή πλήρωσης.



6 Επιβεβαιώστε με το πλήκτρο <OK>.

✓ Το φως προσανατολισμού αναβοσβήνει με πορτοκαλί χρώμα μέχρι να ολοκληρωθεί η διαδικασία αφαλάτωσης.

7 Επανατοποθετήστε το πώμα και επιβεβαιώστε με το πλήκτρο <OK>.

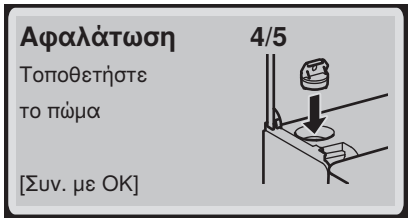

8 Αφαιρέστε αμέσως τυχόν σταγονίδια του αφαλατικού με ένα υγρό πανί.

✓ Περιμένετε έως ότου η συσκευή είναι έτοιμη. Στην οθόνη εμφανίζεται

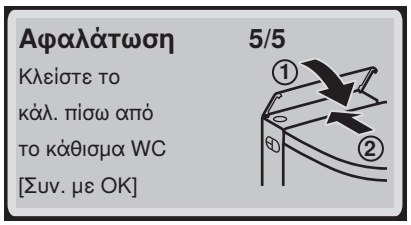

9 Κλείστε το διακοσμητικό κάλυμμα.

10 Χρησιμοποιήστε τα πλήκτρα βέλους για να επιλέξετε το στοιχείο μενού [Συν. με OK] και επιβεβαιώστε με το πλήκτρο <OK>.

✓ Στην οθόνη εμφανίζεται ένα μήνυμα κατάστασης με τη διάρκεια της διαδικασίας αφαλάτωσης.



✓ Περιμένετε μέχρι να ολοκληρωθεί η διαδικασία αφαλάτωσης. Στην οθόνη εμφανίζεται

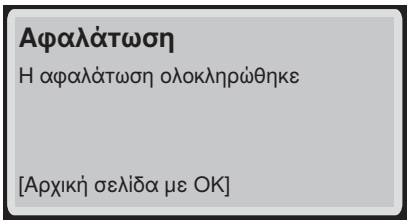

✓ Το φως προσανατολισμού δεν αναβοσβήνει πλέον με πορτοκαλί χρώμα.

Μήνυμα αφαλάτωσης από τη συσκευή

Κατά τη συναρμολόγηση, η συσκευή προσαρμόστηκε στην τοπική σκληρότητα νερού σύμφωνα με τον παρακάτω πίνακα. Με την προσαρμογή αυτή αποφεύγονται οι περιττές διαδικασίες αφαλάτωσης και προστατεύεται το περιβάλλον. Ωστόσο, η συσκευή πρέπει να αφαλατώνεται τακτικά.

Περιοχή	°fH	°dH	°eH
μαλακό	< 15	< 8	< 11
μέτριο	15–25	8–14	11–18
σκληρό	> 25	> 14	> 18

Ο παρακάτω πίνακας θα σας βοηθήσει να κατανοήσετε τα μηνύματα αφαλάτωσης και να αντιμετωπίσετε το πρόβλημα ανάλογα με το μήνυμα.

Αιτία	Μήνυμα	Αντιμετώπιση βλαβών
Τακτική αφαλάτωση: τουλάχιστον μία φορά ετησίως	• Η λυχνία LED κατάστασης στο πλευρικό χειριστήριο και στο φως προσανατολισμού αναβοσβήνει με χρώμα μπλε-κόκκινο. • Στην οθόνη εμφανίζεται το μήνυμα [Το WC πρέπει να αφαλ.]	► Εκτελέστε αφαλάτωση. → Βλέπε "Αφαλάτωση συσκευής", σελίδα 54.
Κλειδωμένη συσκευή: ο χρήστης αγνόησε επανειλημμένα τις προτροπές για αφαλάτωση	• Η λυχνία LED κατάστασης στο πλευρικό χειριστήριο και στο φως προσανατολισμού αναβοσβήνει με χρώμα μπλε-κόκκινο. • Στην οθόνη εμφανίζεται το μήνυμα [Η μονάδα είναι κλειδ.! Η αφ. αλάτων πρέπει αμέσως να πραγματοποιηθεί!].	**Προϋπόθεση** – Το ντους δεν είναι πλέον δυνατό χωρίς αφαλάτωση. ► Εκτελέστε αφαλάτωση. → Βλέπε "Αφαλάτωση συσκευής", σελίδα 54.

171136787002845707 © 07-2024
972.446.00.0(00)

Επιδιόρθωση βλαβών

Διαδικασία σε περίπτωση βλαβών

Ο παρακάτω πίνακας σάς δείχνει τι πρέπει να κάνετε σε περίπτωση βλαβών:

- Ακολουθήστε τα βήματα ένα προς ένα έως ότου η συσκευή να μην παρουσιάζει πλέον καμία δυσλειτουργία ή να λειτουργεί ξανά.
- Τηρήστε την υποδεικνυόμενη σειρά βημάτων.

Βήμα	Περιγραφή προβλήματος	Αντιμετώπιση βλαβών
1	Η λεκάνη με μπιντέ δυσλειτουργεί ή δεν λειτουργεί καθόλου.	► Απενεργοποιήστε τη συσκευή. → Βλέπε "Απενεργοποίηση συσκευής", σελίδα 18. ► Περιμένετε 30 δευτερόλεπτα. ► Ενεργοποιήστε τη συσκευή. → Βλέπε "Ενεργοποίηση της συσκευής", σελίδα 17.
2	Το βήμα 1 ολοκληρώθηκε. Η λεκάνη με μπιντέ εξακολουθεί να δυσλειτουργεί ή να μην λειτουργεί καθόλου.	► Ελέγξτε τη LED κατάστασης. → Βλέπε "LED κατάστασης στο πλευρικό χειριστήριο", σελίδα 16. → Βλέπε "LED κατάστασης στο τηλεχειριστήριο", σελίδα 15.
3	Τα βήματα 1 και 2 έχουν ολοκληρωθεί. Η λεκάνη με μπιντέ εξακολουθεί να δυσλειτουργεί ή να μην λειτουργεί καθόλου.	► Ανατρέξτε στις περιγραφές προβλημάτων στον πίνακα σφαλμάτων και εφαρμόστε κατά περίπτωση την κατάλληλη αντιμετώπιση προβλημάτων. → Βλέπε "Η λεκάνη με μπιντέ δεν λειτουργεί", σελίδα 58 και "Άλλα λειτουργικά σφάλματα", σελίδα 59.
4	Τα βήματα 1 έως 3 έχουν ολοκληρωθεί. Η λεκάνη με μπιντέ εξακολουθεί να δυσλειτουργεί ή να μην λειτουργεί καθόλου.	► Επικοινωνήστε με το τμήμα εξυπηρέτησης πελατών.

Η λεκάνη με μπιντέ δεν λειτουργεί

Ο παρακάτω πίνακας θα σας βοηθήσει να εντοπίσετε το σφάλμα, εάν η λεκάνη με μπιντέ δεν λειτουργεί.

ΚΙΝΔΥΝΟΣ

Ηλεκτροπληξία

Οι ακατάλληλες εργασίες συντήρησης και αντιμετώπισης προβλημάτων μπορεί να οδηγήσουν σε σοβαρούς τραυματισμούς και θάνατο.

- ► Σε περίπτωση δυσλειτουργίας, η συσκευή πρέπει να απενεργοποιηθεί αμέσως χρησιμοποιώντας τον διακόπτη λειτουργίας και πρέπει να επικοινωνήσετε με την εξυπηρέτηση πελατών.
- ► Οι ηλεκτρικές εγκαταστάσεις στη συσκευή επιτρέπεται να εκτελούνται μόνο από εκπαιδευμένους ηλεκτρολόγους.
- ► Οι αναβαθμίσεις και οι μετατροπές στη συσκευή επιτρέπεται να πραγματοποιούνται μόνο από εκπαιδευμένο εξειδικευμένο προσωπικό.

Η λεκάνη με μπιντέ μπορεί επίσης να χρησιμοποιηθεί ως κανονική λεκάνη σε περίπτωση δυσλειτουργίας. Ο βραχίονας ντους πρέπει να είναι πλήρως συμπτυγμένος. Μπορείτε να ενεργοποιήσετε την απόπλυση WC ως συνήθως χρησιμοποιώντας τα πλήκτρα ενεργοποίησης.

Περιγραφή προβλήματος	Αιτία	Αντιμετώπιση βλαβών
Η ασφάλεια ή ο ασφαλειοδιακόπτης στον ηλεκτρικό διανομέα ενεργοποιείται μία φορά.	Παρουσιάστηκε δυσλειτουργία	► Αντικαταστήστε ή επαναφέρετε την ασφάλεια στον ηλεκτρικό διανομέα. ► Επαναφέρετε τον ασφαλειοδιακόπτη στον ηλεκτρικό διανομέα. **Αποτέλεσμα** ✓ Εκτελείται νέα αρχικοποίηση της συσκευής μετά την ενεργοποίηση. Η χρήση της συσκευής δεν ενεργοποιεί την ασφάλεια ή τον ασφαλειοδιακόπτη.
Η ασφάλεια ή ο ασφαλειοδιακόπτης στον ηλεκτρικό διανομέα ενεργοποιείται επανειλημμένα όταν χρησιμοποιείται η συσκευή.	Ελαττωματική συσκευή	► Αντικαταστήστε ή επαναφέρετε την ασφάλεια ή τον ασφαλειοδιακόπτη στον ηλεκτρικό διανομέα. ► Αποσυνδέστε το φις από την πρίζα (εάν υπάρχει). ► Επικοινωνήστε με το τμήμα εξυπηρέτησης πελατών.
Το προϊόν έχει ένα άγνωστο τεχνικό ελάττωμα.	Παρουσιάστηκε δυσλειτουργία	► Ενεργοποιήστε την ασφάλεια ή τον ασφαλειοδιακόπτη στον ηλεκτρικό διανομέα. ► Αποσυνδέστε το φις από την πρίζα (εάν υπάρχει). ► Επικοινωνήστε με το τμήμα εξυπηρέτησης πελατών. ► Αναθέστε τον έλεγχο της παροχής ρεύματος σε ειδικευμένο τεχνικό.

171136787002845707 © 07-2024
972.446.00.0(00)

Άλλα λειτουργικά σφάλματα

Ο παρακάτω πίνακας θα σας βοηθήσει να εντοπίσετε το σφάλμα, σε περίπτωση αστοχίας μεμονωμένων λειτουργιών της λεκάνης με μπιντέ.

Η λεκάνη με μπιντέ μπορεί επίσης να χρησιμοποιηθεί ως κανονική λεκάνη σε περίπτωση δυσλειτουργίας. Ο βραχίονας ντους και ο βραχίονας του στεγνωτήρα μαλλιών πρέπει να ανασυρθούν πλήρως. Μπορείτε να ενεργοποιήσετε την απόπλυση WC ως συνήθως χρησιμοποιώντας τα πλήκτρα στο καζανάκι.

Εάν η συσκευή είναι ελαττωματική, απενεργοποιήστε την χρησιμοποιώντας το διακόπτη λειτουργίας.

Περιγραφή προβλήματος	Αιτία	Αντιμετώπιση βλαβών
Η LED κατάστασης αναβοσβήνει με κόκκινο χρώμα.	Παρουσιάζεται δυσλειτουργία σύμφωνα με το μήνυμα σφάλματος	► Σημειώστε τον αριθμό του μηνύματος σφάλματος στην οθόνη του τηλεχειριστηρίου και ενημερώστε το τμήμα εξυπηρέτησης πελατών.
Η εξουδετέρωση οσμών είναι ανεπαίσθητη ή αναποτελεσματική.	Το κυψελωτό φίλτρο κεραμικής λεκάνης είναι βρώμικο	► → Βλέπε "Αντικατάσταση κυψελωτού φίλτρου κεραμικής λεκάνης", σελίδα 63.
Ο βραχίονας ντους ή ο βραχίονας στεγνωτήρα δεν λειτουργεί σωστά.	Παρουσιάστηκε δυσλειτουργία	► Απενεργοποιήστε τη λεκάνη με μπιντέ μέσω του διακόπτη on/off για 30 δευτερόλεπτα. **Αποτέλεσμα** ✓ Εκτελείται νέα αρχικοποίηση της συσκευής μετά την ενεργοποίηση.
Η καθαριστική δράση του ντους μειώνεται.	Τα ακροφύσια ντους είναι βουλωμένα ή ελαττωματικά	► Καθαρίστε ή αντικαταστήστε τα ακροφύσια ντους. ► → Βλέπε "Αφαλάτωση συσκευής", σελίδα 54.
Η λεκάνη με μπιντέ δεν φτάνει πλέον στη συνηθισμένη θερμοκρασία για το ντους.	Η λεκάνη με μπιντέ είναι βρώμικη	► → Βλέπε "Αφαλάτωση συσκευής", σελίδα 54. ► Απενεργοποιήστε τη λεκάνη με μπιντέ μέσω του διακόπτη on/off για 30 δευτερόλεπτα. **Αποτέλεσμα** ✓ Εκτελείται νέα αρχικοποίηση της συσκευής μετά την ενεργοποίηση.

Αντιμετώπιση βλαβών του τηλεχειριστηρίου

Ο παρακάτω πίνακας θα σας βοηθήσει να εντοπίσετε το σφάλμα, όταν:

- το τηλεχειριστήριο δεν λειτουργεί,
- δεν είναι δυνατός ο χειρισμός της λεκάνης με μπιντέ μέσω του τηλεχειριστηρίου.

Το τηλεχειριστήριο είναι απενεργοποιημένο κατά τη χρήση του Geberit Home App.

Εάν το τηλεχειριστήριο δεν λειτουργεί, μπορείτε να χρησιμοποιήσετε τον πίνακα ελέγχου στο πλάι.

Εάν η συσκευή είναι ελαττωματική, απενεργοποιήστε την χρησιμοποιώντας το διακόπτη λειτουργίας.

Βήμα	Περιγραφή προβλήματος	Αντιμετώπιση βλαβών
1	Στην οθόνη του τηλεχειριστηρίου εμφανίζεται, όταν πατάτε ένα πλήκτρο, το μήνυμα [Συσκευή μη συνδεδεμένη].	► Αντιστοιχίστε εκ νέου το τηλεχειριστήριο. → Βλέπε "Εκ νέου αντιστοίχιση τηλεχειριστηρίου", σελίδα 62 **Αποτέλεσμα** ✓ Στην οθόνη εμφανίζεται το μήνυμα [Έγινε σύνδεση].
2	Στην οθόνη του τηλεχειριστηρίου εμφανίζεται, όταν πατάτε ένα πλήκτρο, το μήνυμα [Δεν υπάρχει σήμα].	► Περιμένετε 5 δευτερόλεπτα και πατήστε ξανά το πλήκτρο <Αρχική σελίδα>.
3	Δεν είναι δυνατός ο χειρισμός της λεκάνης με μπιντέ μέσω του τηλεχειριστηρίου. Το τηλεχειριστήριο έχει αντιστοιχιστεί εκ νέου.	► Αντικαταστήστε την μπαταρία (τύπος CR2032). → Βλέπε "Αντικαταστήστε την μπαταρία του τηλεχειριστηρίου", σελίδα 61. ► Αντιστοιχίστε εκ νέου το τηλεχειριστήριο. → Βλέπε "Εκ νέου αντιστοίχιση τηλεχειριστηρίου", σελίδα 62.
4	Η μπαταρία έχει αντικατασταθεί και το τηλεχειριστήριο έχει αντιστοιχιστεί εκ νέου. Ωστόσο, η οθόνη του τηλεχειριστηρίου παραμένει ανενεργή όταν πατάτε κάποιο πλήκτρο.	► Επικοινωνήστε με το τμήμα εξυπηρέτησης πελατών. **Αποτέλεσμα** ✓ Το τηλεχειριστήριο είναι ελαττωματικό.
5	Η οθόνη του τηλεχειριστηρίου έχει ρυθμιστεί σε γλώσσα που δεν μπορεί να διαβαστεί.	► Εκτελέστε επαναφορά του τηλεχειριστηρίου στην εργοστασιακή ρύθμιση. Πατήστε τα πλήκτρα γρήγορης επιλογής <Αρχική σελίδα> και <Συντ. και φροντίδα> ταυτόχρονα για 5 δευτερόλεπτα. ► Αντιστοιχίστε εκ νέου το τηλεχειριστήριο. → Βλέπε "Εκ νέου αντιστοίχιση τηλεχειριστηρίου", σελίδα 62.

171136787002845707 © 07-2024
972.446.00.0(00)

Αντικαταστήστε την μπαταρία του τηλεχειριστηρίου

Προϋπόθεση

– Το τηλεχειριστήριο βρίσκεται εντός της εμβέλειας της λεκάνης ντους καθ' όλη τη διάρκεια της διαδικασίας.

1 Αφαιρέστε τη χρησιμοποιημένη μπαταρία. Απορρίψτε τη χρησιμοποιημένη μπαταρία σωστά.

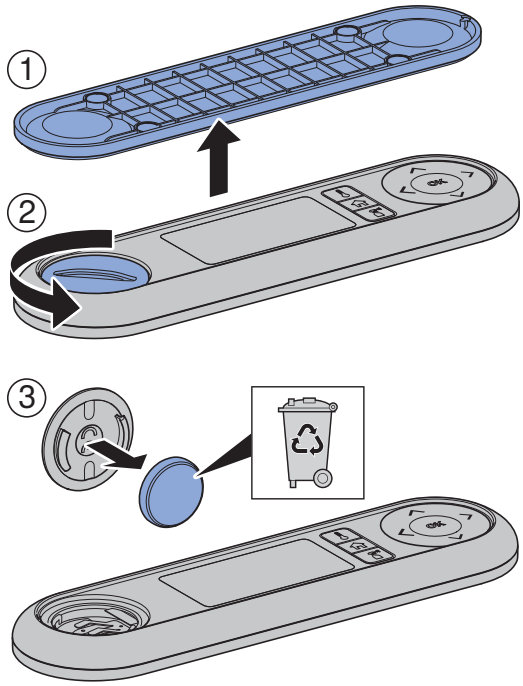

2 Τοποθετήστε μια νέα μπαταρία τύπου CR2032.

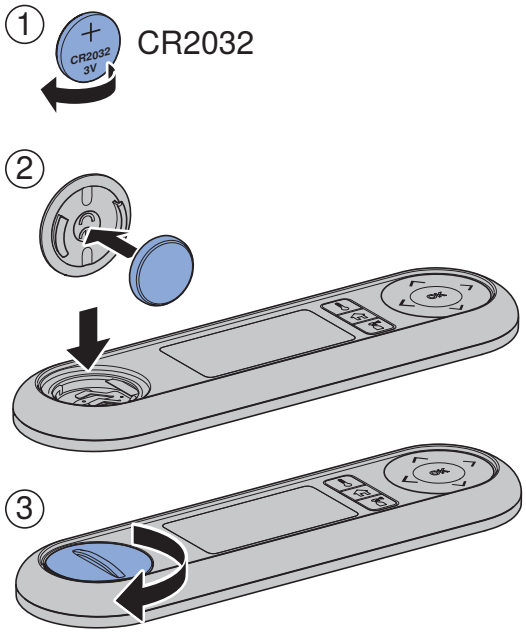

Εκ νέου αντιστοίχιση τηλεχειριστηρίου

1 Ενεργοποιήστε τη συσκευή.

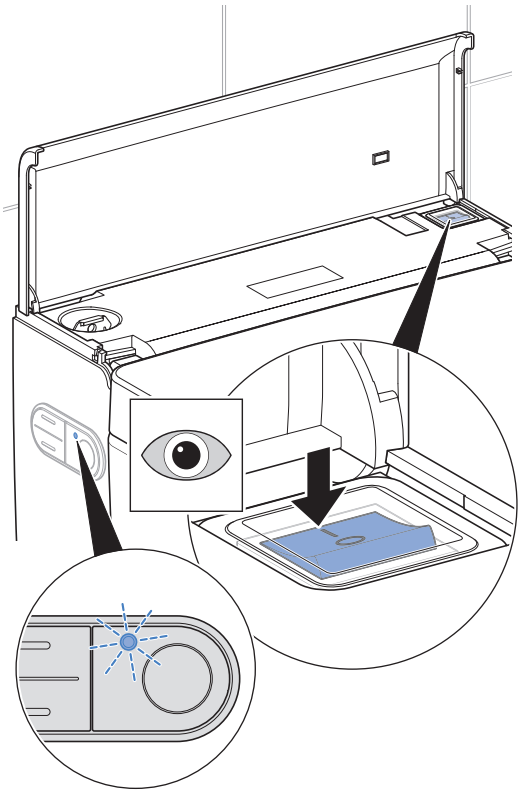

2 Πατήστε το πλήκτρο <+> στο τηλεχειριστήριο για περ. 20 δευτερόλεπτα, έως ότου εμφανιστεί στην οθόνη το μήνυμα [Έγινε σύνδεση].

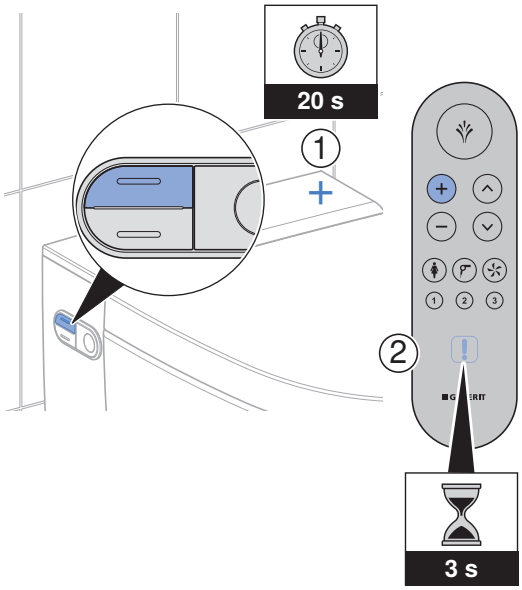

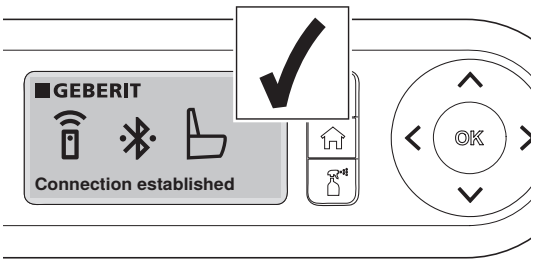

171136787002845707 © 07-2024
972.446.00.0(00)

Αντικατάσταση κυψελωτού φίλτρου κεραμικής λεκάνης

ΠΡΟΣΟΧΗ

Πιθανός κίνδυνος για την υγεία

Ακαθαρσίες στο φίλτρο μπορούν να οδηγήσουν στην επιβάρυνση του εισπνεόμενου αέρα.

► Αντικαθιστάτε το φίλτρο ετησίως.

Το κεραμικό φίλτρο κηρήθρας βρίσκεται στο κάτω δεξιό μέρος της συσκευής. Στερεώνεται με ελατήριο ασφαλείας.

Προϋπόθεση

– Η λυχνία LED κατάστασης στον χειριστήριο αναβοσβήνει με κόκκινο χρώμα.
– Όταν πατάτε κάποιο πλήκτρο, εμφανίζεται στην οθόνη στην πίσω πλευρά του τηλεχειριστηρίου το μήνυμα [Το φίλτρο πρέπει να αντικατασταθεί!].

1 Όταν το φίλτρο χρειάζεται αντικατάσταση εμφανίζεται στην οθόνη

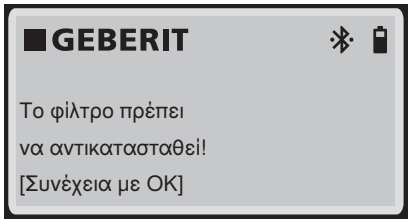

Επιβεβαιώστε με το πλήκτρο <OK>.

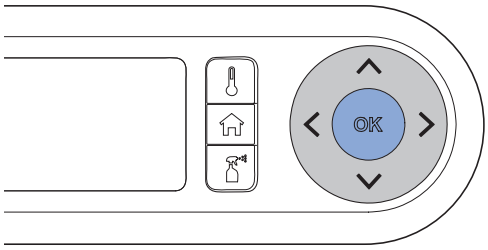

2 Στην οθόνη εμφανίζεται

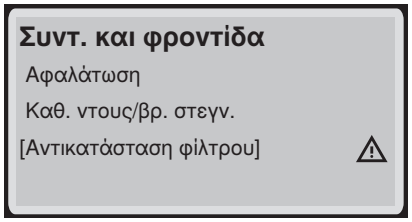

Επιβεβαιώστε με το πλήκτρο <OK>.

3 Στην οθόνη εμφανίζεται

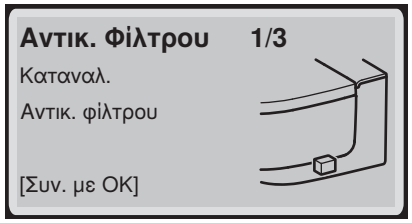

Επιβεβαιώστε με το πλήκτρο <OK>.

4 Στην οθόνη εμφανίζεται

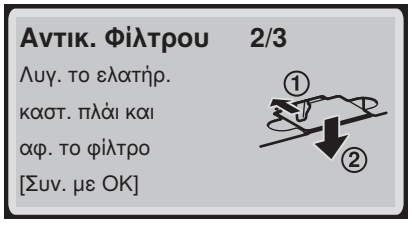

Επιβεβαιώστε με το πλήκτρο <OK>.

5 Κάμψτε ελαφρώς πλευρικά το κουμπωτό ελατήριο για να απασφαλίσετε το κυψελωτό φίλτρο κεραμικής λεκάνης. Τραβήξτε ταυτόχρονα το φθαρμένο φίλτρο από το στήριγμα.

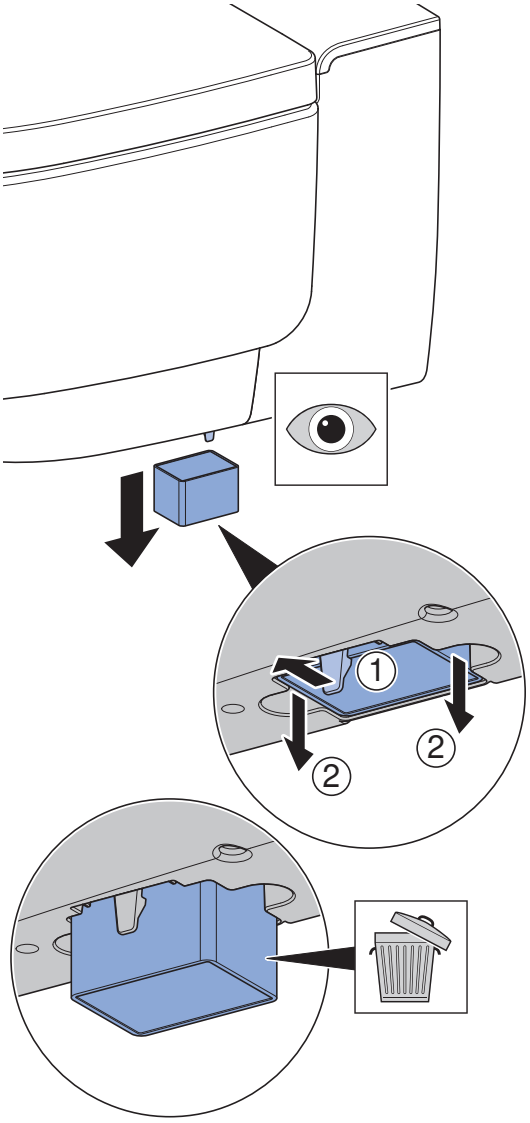

Επιβεβαιώστε με το πλήκτρο <OK>.

6 Στην οθόνη εμφανίζεται



Επιβεβαιώστε με το πλήκτρο <OK>.

7 Τοποθετήστε το νέο φίλτρο.

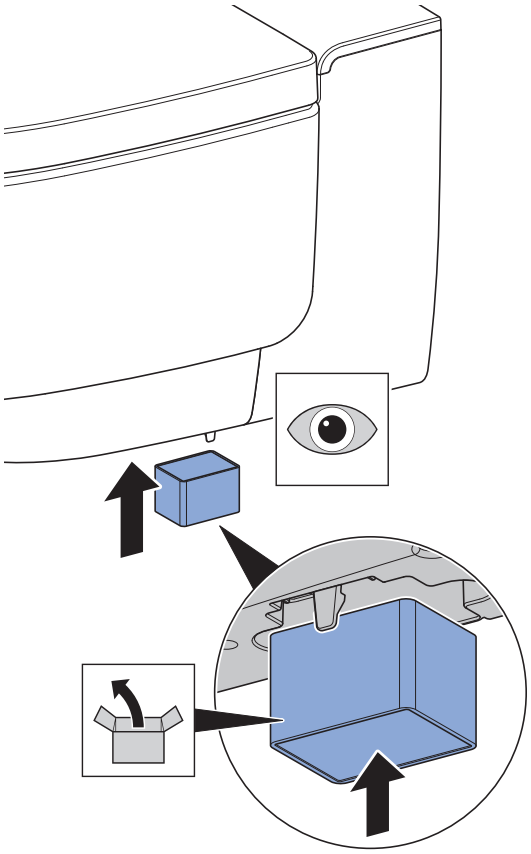

✓ Το κουμπωτό ελατήριο ασφαλίζει το νέο φίλτρο στη θέση του.

8 Επιβεβαιώστε με το πλήκτρο <OK>.

9 Στην οθόνη εμφανίζεται

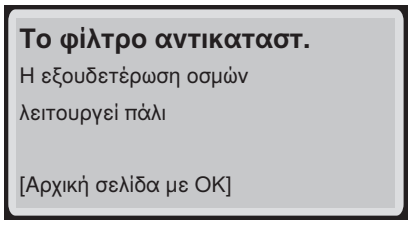

Η εξουδετέρωση οσμών λειτουργεί ξανά. Επιβεβαιώστε με το πλήκτρο <OK>.

171136787002845707 © 07-2024
972.446.00.0(00)

Βιωσιμότητα

Όμιλος Geberit και βιωσιμότητα

Ως ηγέτης της ευρωπαϊκής αγοράς στη βιομηχανία υγιεινής Geberit για εξοικονόμηση νερού, αποδοτικότητα πόρων και βιώσιμη δόμηση. Ο όμιλος έχει αποδείξει εδώ και δεκαετίες ότι οι μακροπρόθεσμες επιτυχημένες επιχειρηματικές δραστηριότητες είναι συμβατές με φιλικές προς το περιβάλλον δράσεις και κοινωνική δράση. Η βιώσιμη εταιρική διαχείριση συμβάλλει στην εξοικονόμηση κόστους και στην ελαχιστοποίηση των κινδύνων ταυτόχρονα. Η Geberit θέλει να είναι πρότυπο και να θέσει πρότυπα για πελάτες, προμηθευτές και άλλους συνεργάτες. Αυτό περιλαμβάνει προϊόντα εξοικονόμησης νερού και βιώσιμα προϊόντα, ασφαλή, φιλική προς το περιβάλλον και αποδοτική ως προς τους πόρους παραγωγή, προμήθειες και logistics με υψηλά περιβαλλοντικά και ηθικά πρότυπα, καθώς και καλές συνθήκες εργασίας για περισσότερους από 12.000 αφοσιωμένους και ικανούς υπαλλήλους παγκοσμίως. Η κοινωνική ευθύνη πραγματοποιείται, μεταξύ άλλων, μέσω προγραμμάτων παγκόσμιας βοήθειας που σχετίζονται με τη βασική ικανότητα του νερού.

Οικολογικός σχεδιασμός – οικολογική ισορροπία

Η βάση για βιώσιμα προϊόντα είναι μια συστηματική διαδικασία καινοτομίας στην οποία επιλέγονται τα πιο φιλικά προς το περιβάλλον υλικά και λειτουργικές αρχές, ελαχιστοποιούνται οι κίνδυνοι και επιδιώκεται υψηλό επίπεδο αποδοτικότητας των πόρων. Μια λεπτομερής αξιολόγηση του κύκλου ζωής μπορεί να παρέχεται για αυτό το προϊόν κατόπιν αιτήματος.

Οικολογικές συμβουλές

Αυτό το προϊόν αναπτύχθηκε με τη μεγαλύτερη προσοχή, επίσης όσον αφορά την κατανάλωση ενέργειας, νερού και πόρων (βλ. επίσης τεχνικά στοιχεία). Μπορείτε να μειώσετε το περιβαλλοντικό αποτύπωμα του προϊόντος ακολουθώντας τις ακόλουθες συστάσεις:

- Απενεργοποιήστε τη συσκευή όταν πηγαίνετε διακοπές.
- Διακόψτε χειροκίνητα τη λειτουργία ντους για εξοικονόμηση ζεστού νερού.
- Χρησιμοποιήστε μια μικρή ποσότητα χαρτιού για να στεγνώσετε.
- Απενεργοποιήστε τη λειτουργία θέρμανσης του θερμοσίφωνα όταν δεν χρειάζεστε ζεστό νερό ντους.
- Χρησιμοποιήστε φιλικά προς το περιβάλλον προϊόντα καθαρισμού.
- Συντηρείτε τη συσκευή τακτικά και να τη μεταχειρίζεστε προσεκτικά για να παρατείνετε τη διάρκεια ζωής της.
- Αναφέρετε ελαττωματικές συσκευές για σωστή απόρριψη στον Geberit ή ορισμένου συνεργάτη.

Απόρριψη

Απόρριψη αποβλήτων ηλεκτρικού και ηλεκτρονικού εξοπλισμού



Το σύμβολο του διαγεγραμμένου κάδου απορριμμάτων στους τροχούς σημαίνει ότι οι παλιές ηλεκτρικές και ηλεκτρονικές συσκευές δεν επιτρέπεται να απορρίπτονται ως οικιακά απορρίμματα, αλλά πρέπει να απορρίπτονται ξεχωριστά. Οι τελικοί χρήστες είναι νομικά υποχρεωμένοι να επιστρέφουν τις παλιές συσκευές σε δημόσιες εταιρείες απόρριψης, διανομείς ή στον Geberit για τη σωστή απόρριψη. Πολλοί διανομείς ηλεκτρικών και ηλεκτρονικών συσκευών είναι υποχρεωμένοι να παραλαμβάνουν δωρεάν τις παλιές ηλεκτρικές και ηλεκτρονικές συσκευές. Για την επιστροφή στον Geberit επικοινωνήστε με την αρμόδια εταιρεία πωλήσεων ή εξυπηρέτησης.

Οι παλιές μπαταρίες και οι παλιοί συσσωρευτές, που δεν είναι ενσωματωμένοι στις παλιές συσκευές, καθώς και οι λαμπτήρες που μπορούν να αφαιρεθούν από τις παλιές συσκευές χωρίς την πρόκληση ζημιών, πρέπει να διαχωρίζονται από τις παλιές συσκευές προτού παραδοθούν στο σημείο απόρριψης.

Εάν στην παλιά συσκευή έχουν αποθηκευτεί προσωπικά δεδομένα, οι τελικοί χρήστες είναι οι ίδιοι υπεύθυνοι για τη διαγραφή τους προτού παραδώσουν την παλιά συσκευή σε ένα σημείο απόρριψης.

171136787002845707 © 07-2024
972.446.00.0(00)

Εγγύηση τελικού πελάτη

Εγγύηση τελικού πελάτη

Η παρακάτω εγγύηση τελικού πελάτη ("Εγγύηση") δεν αντιτίθεται και δεν θίγει τη νόμιμη εγγύηση υλικών ζημιών του αντιπροσώπου σας. Τα δικαιώματα που απορρέουν από τη νόμιμη ευθύνη για υλικά ελαττώματα μπορούν να διεκδικηθούν δωρεάν και ανεξάρτητα από την παρούσα εγγύηση. Η εγγύηση αυτή δεν σας περιορίζει.

Η παρούσα εγγύηση ισχύει μόνο για τα μόνιμα εγκατεστημένα προϊόντα Geberit AquaClean που αναγνωρίζονται με σειριακό αριθμό Geberit ("Προϊόν").

Η εγγύηση παρέχεται μόνο εάν το προϊόν έχει εγκατασταθεί σε ορισμένες χώρες. Ένας κατάλογος αυτών των χωρών βρίσκεται στην τελευταία σελίδα του εγχειριδίου οδηγιών χειρισμού ("Κατάλογος"). Η εγγύηση παρέχεται από την εταιρεία Geberit που είναι υπεύθυνη για τη χώρα στην οποία εγκαταστάθηκε το προϊόν ("Geberit"). Τα στοιχεία επικοινωνίας και η ιστοσελίδα της Geberit βρίσκονται στον κατάλογο.

1. Ο Geberit εγγυάται στον τελικό πελάτη ότι το προϊόν είναι απαλλαγμένο από ελαττώματα υλικού και παραγωγής. Η εγγύηση ισχύει για περίοδο δύο ετών, υπολογιζόμενη από την ημερομηνία εγκατάστασης του προϊόντος στον τελικό πελάτη. Ο τελικός πελάτης μπορεί να παρατείνει την εγγύηση κατά ένα ακόμη έτος σε συνολικά τρία έτη εάν, εντός 90 ημερών, υπολογιζόμενων από την ημερομηνία εγκατάστασης, είτε συμπληρώσει και επιστρέψει την κάρτα εγγύησης που συνοδεύει το προϊόν στη Geberit είτε συμπληρώσει και αποστείλει το έντυπο εγγύησης στην ιστοσελίδα της Geberit (εφεξής αναφερόμενη συλλογικά ως "περίοδος εγγύησης").

   Η εγγύηση έχει το ακόλουθο πεδίο εφαρμογής:
   a) Κατά τη διάρκεια των δύο πρώτων ετών της περιόδου εγγύησης, η Geberit θα επισκευάσει ή θα αντικαταστήσει δωρεάν τα ελαττωματικά εξαρτήματα από έναν αντιπρόσωπο εξυπηρέτησης πελατών που θα ορίσει η Geberit σε περίπτωση ελαττωμάτων υλικού ή παραγωγής.
   b) Κατά το τρίτο έτος της περιόδου εγγύησης, σε περίπτωση ελαττωμάτων υλικού ή παραγωγής, η Geberit θα παρέχει δωρεάν παράδοση αντικατάστασης των ελαττωματικών εξαρτημάτων σε ένα εξουσιοδοτημένο από τη Geberit τμήμα εξυπηρέτησης πελατών, στο οποίο ο τελικός πελάτης θα αναθέσει την επισκευή.
2. Από την παρούσα εγγύηση δεν απορρέουν περαιτέρω αξιώσεις του τελικού χρήστη έναντι της Geberit.
3. Οι αξιώσεις στο πλαίσιο της εγγύησης ισχύουν μόνο υπό τις ακόλουθες προϋποθέσεις:
   a) Το προϊόν έχει εγκατασταθεί και τεθεί σε λειτουργία από εξειδικευμένη εταιρεία υγιεινής ή από εξουσιοδοτημένη από τη Geberit υπηρεσία εξυπηρέτησης πελατών. Μια επισκόπηση των υπηρεσιών εξυπηρέτησης πελατών που έχουν εγκριθεί από τη Geberit είναι διαθέσιμη στον τελικό πελάτη κατόπιν αιτήματος από τη Geberit.
   b) Δεν έχουν γίνει αλλαγές στο προϊόν, ιδίως δεν έχουν αφαιρεθεί, αντικατασταθεί ή γίνει πρόσθετες εγκαταστάσεις.
   c) Το ελάττωμα του προϊόντος δεν προκλήθηκε από ακατάλληλη εγκατάσταση ή ακατάλληλη χρήση ή από ανεπαρκή φροντίδα ή συντήρηση.
4. Για τη διεκδίκηση των δικαιωμάτων που απορρέουν από την παρούσα εγγύηση, αρκεί να ειδοποιήσετε γραπτώς ή προφορικώς τη Geberit χρησιμοποιώντας τα στοιχεία επικοινωνίας που παρέχονται στον κατάλογο ή στον ιστότοπο της Geberit και να προσκομίσετε απόδειξη παραλαβής στην οποία να αναγράφεται η ονομασία του προϊόντος και η ημερομηνία εγκατάστασης. Η κοινοποίηση πρέπει να περιλαμβάνει τουλάχιστον τις ακόλουθες πληροφορίες:
   a) Ονοματεπώνυμο, διεύθυνση και διεύθυνση ηλεκτρονικού ταχυδρομείου του πελάτη που αγόρασε το προϊόν, προαιρετικά επίσης όνομα και αριθμό τηλεφώνου της εταιρείας.
   b) Μοντέλο και σειριακός αριθμός του προϊόντος
   c) Πληροφορίες σχετικά με ελαττώματα υλικού ή παραγωγής του προϊόντος
5. Η παρούσα εγγύηση διέπεται αποκλειστικά από το δίκαιο της χώρας στην οποία εγκαταστάθηκε το προϊόν. Η συμφωνία των Ηνωμένων Εθνών για συμβάσεις σχετικά με τη διεθνή πώληση αγαθών δεν ισχύει. Εάν ο πελάτης είναι έμπορος, νομικό πρόσωπο δημοσίου δικαίου ή ειδικό ταμείο δημοσίου δικαίου, ο τόπος δικαιοδοσίας για όλες τις διαφορές που προκύπτουν από συμβατικές σχέσεις μεταξύ του πελάτη και του παρόχου είναι η έδρα της Geberit.

Τεχνικά δεδομένα και συμμόρφωση

Τεχνικά δεδομένα

Ονομαστική τάση	230 V AC
Συχνότητα δικτύου	50 Hz
Κατανάλωση ισχύος	2000 W
Κατανάλωση ισχύος Standby	≤ 0,5 W
Τύπος προστασίας	IPX4
Κατηγορία προστασίας	I
Περιοχή συχνοτήτων	2400 MHz–2483,5 MHz
Μέγιστη ισχύς εξόδου	0 dBm
Τεχνολογία ασύρματης επικοινωνίας	Bluetooth® Low Energy[1)]
Σύνδεση δικτύου	Σύνδεση δικτύου μέσω φις συστήματος με τρίκλωνο, εύκαμπτο θωρακισμένο καλώδιο
Διάρκεια ντους	30–50 s
Πλήθος βαθμίδων πίεσης δέσμης ντους	5
Θερμοκρασία νερού	34–40 °C
Θερμοκρασία λειτουργίας	5–40 °C
Πίεση ροής	50–1000 kPa
	0,5–10 bar
Ελάχιστη πίεση ροής	50 kPa
	0,5 bar
Υπολογισμένος όγκος ροής	0,03 l/s
Μέγιστη επιβάρυνση καθίσματος WC	150 kg

[1)] Η μάρκα Bluetooth® και τα λογότυπά της αποτελούν ιδιοκτησία της Bluetooth SIG, Inc. και χρησιμοποιούνται από την Geberit κατόπιν αδείας.

Απλουστευμένη δήλωση συμμόρφωσης ΕΕ

Με την παρούσα, η Geberit International AG δηλώνει ότι ο τύπος ραδιοεξοπλισμού Geberit AquaClean Mera συμμορφώνεται με την οδηγία 2014/53/ΕΕ.

Το πλήρες κείμενο της δήλωσης συμμόρφωσης ΕΕ διατίθεται στην ακόλουθη ιστοσελίδα στο διαδίκτυο: https://doc.geberit.com/968881000.pdf.

171136787002845707 © 07-2024
972.446.00.0(00)

Επικοινωνία

Έδρα

(CH / LI)

Geberit Vertriebs AG
Schachenstrasse 77
8645 Jona
Schweiz / Suisse / Svizzera
T +41 848 882 982
service.ch@geberit.com
www.geberit-aquaclean.ch
www.geberit.ch

Ευρώπη

(AT)

Geberit Vertriebs GmbH & Co. KG
Gebertstrasse 1
3140 Pottenbrunn / St. Pölten
Oesterreich
T +43 2742 401-500
aquaclean.at@geberit.com
www.geberit-aquaclean.at
www.geberit.at

(BE)

Geberit nv/sa
Ossegemstraat 24
1860 Meise
België / Belgique
T +32 2 252 01 11
aquaclean.be@geberit.com
www.geberit-aquaclean.be
www.geberit.be

(BG)

Юнитрейд Интернешънъл ЕООД
бул. “Черни връх” 161-А
1407 София
България
T +359 2 968 11 11
F +359 2 968 10 01
unitrade@unitrade-bg.com
www.unitrade-bg.com

(CZ)

Geberit spol. s r.o.
Sokolovská 2408/222
190 00 Praha 9
Česká Republika
T +420 284 689 670
sekretariat.cz@geberit.com
www.geberit-aquaclean.cz
www.geberit.cz

(DE)

Geberit Vertriebs GmbH Kundendienst/Servicestelle
Theuerbachstrasse 1
88630 Pfullendorf
Deutschland
T +49 75 52 934 10 11
service.de@geberit.com
www.geberit-aquaclean.de
www.geberit.de

(DK)

Geberit A/S
Lægårdsvej 26
8520 Lystrup
Danmark
T +45 86 74 10 86
F +45 86 74 10 98
service.dk@geberit.com
www.geberit-aquaclean.dk
www.geberit.dk

(ES / AD / GI)

Geberit S.A.U.
Plaza Europa, 2-4, 6ª planta
08902 L'Hospitalet del Llobregat (Barcelona)
España
T +34 900 23 24 25
info.iberia@geberit.com
www.geberit.es

(FI)

Geberit Oy
Lumijälki 2
01740 Vantaa
Suomi
T +358 (0)10 662 302
asiakaspalvelu@geberit.com
www.geberit.fi

(FR / MC)

Geberit s.a.r.l
ZA du Bois Gasseau - CS40252 Samoreau
77215 Avon Cedex
France
T +33 1 60 71 66 61
service.technique@geberit.com
www.geberit-aquaclean.fr
www.geberit.fr

(GB / IE)

Geberit Sales Ltd.
Geberit House
Edgehill Drive
Warwick CV34 6NH
UK
T +44 1926 516 800
T +44 1926 400 101
Eire T +44 1622 717 811
aquaclean.uk@geberit.com
www.geberit-aquaclean.co.uk
www.geberit.co.uk

(GR)

Geberit Greece S.M.P.C
572 Vouliagmenis Avenue
16452 Argyroupoli Athens
Hellas
sales.gr@geberit.com
www.geberit.gr

(HR / BA)

Geberit prodaja d.o.o. , Ruše
Podružnica Zagreb
Samoborska cesta 218
10090 Zagreb
Hrvatska
T +385 1 3867 800
service.hr@geberit.com
www.geberit.hr

(HU)

Geberit Kft.
1117 Budapest
Alíz utca 4.
Magyarország
T +36 1 204 4187
service.hu@geberit.com
www.geberit.hu

(IT)

Geberit Marketing e Distribuzione SA
Via Gerre 4
6928 Manno
Svizzera
T +41 91 611 92 92
F +41 91 611 93 93
aquaclean.it@geberit.com
www.geberit-aquaclean.it
www.geberit.it

(LU)

Geberit Luxembourg
5, rue Jules Ferry
4368 Belval (Sanem)
Luxembourg
T +352 54 52 26
F +352 54 54 91
service.lu@geberit.com
www.geberit.lu

(NL)

Geberit B.V.
Fultonbaan 15
3439 NE Nieuwegein
Nederland
T +31 (0)3060 57700
F +31 (0)3060 53392
service.nl@geberit.com
www.geberit-aquaclean.nl
www.geberit.nl

171136787002845707 © 07-2024
972.446.00.0(00)

(NO)

Geberit AS
Luhrtoppen 2
1470 Lørenskog
Norge
T +47 67 97 82 00
gacservice.no@geberit.com
www.geberit-aquaclean.no
www.geberit.no

(PL)

Geberit Sp. z o.o.
ul. Postępu 1
02-676 Warszawa
T +48 22 376 01 01 lub
T +48 801 17 17 17
info.pl@geberit.com
www.geberit-aquaclean.pl
www.geberit.pl

(PT)

Geberit Tecnologia Sanitária, S.A
Rua Cupertino de Miranda, nº 12-2º A
1600-485 Lisboa
Portugal
T 800 25 26 27
info.iberia@geberit.com
www.geberit.pt

(RO)

Geberit S.R.L
Strada Izvor, Nr. 80, Et. 9
Sector 5, Bucuresti
România
T +40 21 330 30 80
info.ro@geberit.com
www.geberit.ro

(RS / MK / ME)

Geberit prodaja d.o.o.
Predstavništvo za Srbiju
Crnu Goru i Severnu Makedoniju
Vojvode Skopljanca 24
RS -11000 Beograd
Serbija
T + 381 11 30 96 430
service.rs@geberit.com
www.geberit.rs

(SE / IS)

Geberit AB
Folketshusgatan 1
Box 140
295 31 Bromölla
Sverige
T +46 456 480 00
aftersales.se@geberit.com
www.geberit-aquaclean.se
www.geberit.se

(SI / AL)

Geberit prodaja, d.o.o.
Bezena 55 A
2342 Ruše
Slovenija
T +386 1 586 22 00
service.si@geberit.com
www.geberit.si

(SK)

Geberit Slovensko s.r.o.
Karadžičova 10
821 08 Bratislava 2
Slovensko
T +421 2 49 20 30 71
sekretariat.sk@geberit.com
www.geberit.sk

(TR)

Geberit Tesisat Sistemleri Tic Ltd. Şti.
İçerenköy Mah. Engin Sok. No: 10
34752 Ataşehir-İstanbul
Türkiye
T +90 216 340 82 73
F +90 216 340 82 79
service.tr@geberit.com
geberit.com.tr

Αφρική και Μέση Ανατολή

(AE / BH / KW / OM / QA / SA)

Geberit International Sales AG
Dubai Branch
B702-B705
Building No. 1
Dubai Design District
AE-PO Box
282317 Dubai
United Arab Emirates
T +971 4 204 5477
F +971 4 204 5497
sales.gulf@geberit.com
www.geberit.ae

(IL)

Geberit Israel LTD
(North) Barkat 4 Industrial Park
Caesarea 3079897
Israel
T +972 4 6907207
isro@geberit.com
www.geberit.co.il

(ZA)

Geberit Southern Africa (Pty.) Ltd.
6 Meadowview Lane,
Meadowview Business Estate,
Longmeadow, Linbro Park
Johannesburg
South Africa
T +27 11 444 5070
F +27 11 444 5992
service.za@geberit.com
www.geberit.co.za

Ασία

(CN)

吉博力(上海)贸易有限公司
地址: 上海市嘉定区南翔高科
技园区惠平路1515 号
邮编: 201802
People's Republic of China

(CN)

Geberit (Shanghai) Trading Co., Ltd.
Nanxiang Hi-Tech, Jiading District,Shanghai
Nr. 1515, Huiping Road, Technology park
Zipcode 201802
People’s Republic of China
T +86 21 61853188
Hotline 400-920-1100
www.geberit.com.cn

(SG / TH / JP / PH / KR / VN / KH / MY / TW / ID / HK / MO)

Geberit South East Asia Pte Ltd
8 Kallang Avenue, #17-09, Aperia Tower 1
Singapore 339509
Singapore
T +65 6250 4011
sales.sg@geberit.com
www.geberit.com.sg

171136787002845707 © 07-2024
972.446.00.0(00)

Άλλες χώρες

(GE / AZ / IQ / UZ)

Geberit Tesisat Sistemleri Tic Ltd. Şti.
İçerenköy Mah. Engin Sok. No: 10
34752 Ataşehir-İstanbul
Türkiye
T +90 216 340 82 73
F +90 216 340 82 79
service.tr@geberit.com
geberit.com.tr

(GISA / GR / EG / NG / KE / MA / UA)

Geberit International Sales
Neue Jonastrasse 59
8640 Rappenswil
Schweiz
T +41 848 882 982
T +41 55 221 62 00
sales@geberit.com
www.geberit-global.com.ch

171136787002845707 © 07-2024
972.446.00.0(00)

Geberit International AG
Schachenstrasse 77, CH-8645 Jona
documentation@geberit.com
www.geberit.com

171136787002845707 © 07-2024
972.446.00.0(00)