AQUA

SERIE: Una
LIEFERANT: Ideal Standard
MATCHCODE: AQWTND
LIEFERANTEN ARTN.: B0929AA
KURZBEZEICHNUNG: Alva Aqua Una Waschtischarmatur Niederdruck, mit Ablaufgarnitur, Chrom

PRODUKTBILD



AUSSCHREIBUNGSTEXT

Alva Aqua Una Waschtischarmatur
Niederdruck verchromt

DN 15, mit starrem Gussauslauf und Strahlregler, mit Zugknopf-Ablaufgarnitur 5/4"
Ausladung: 109 mm, Auslaufhöhe: 65 mm, Bedienungshebel aus Metall, Schnellbefestigung: von unten (EASY FIX) flexible Anschlussschläuche G 3/8. Kartusche: mit keramischen Dichtscheiben, Kartuschenübersetzung aus Edelstahl, Schwenkbereich 90°, mit integriertem Fettreservoir (lebensmittelverträglich), mit integriertem Temperaturbegrenzer, Lebensdauertest: EN 817, Geräuschverhalten: DIN 4109, Gruppe I
passende Ersatzkartusche ISA861156/A861156

MAßSKIZZE

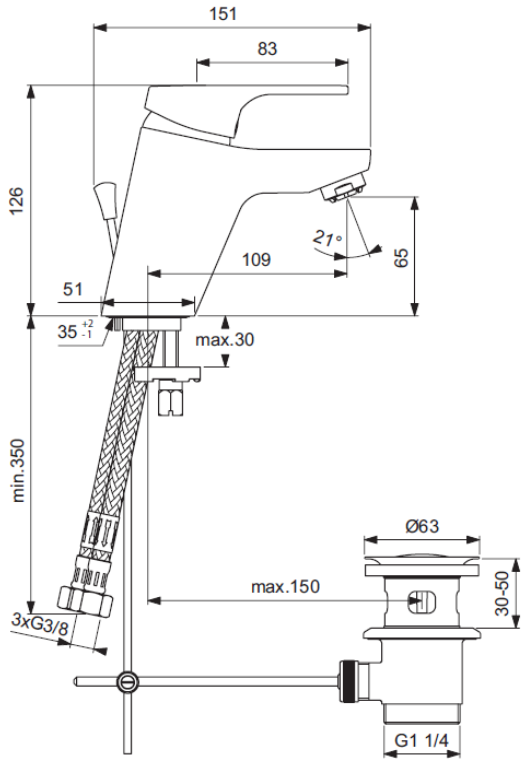

© 2018 ALVA AQUA Produktmanagement