AQUA

PRISMA

SERIE: Prima
LIEFERANT: Ideal Standard
MATCHCODE: AQARPRSPT
LIEFERANTEN ARTN.: B0859AA
KURZBEZEICHNUNG: Alva Prisma Prima Spültischarmatur chrom

PRODUKTBILD



AUSSCHREIBUNGSTEXT

Alva Prisma Prima Spültischarmatur
Verchromt

DN 15, mit 360° schwenkbarem Gussauslauf und Luftsprudler, Ausladung: 230 mm, Auslaufhöhe: 133 mm, Bedienungshebel aus Metall, Befestigung: von unten, flexible Anschlussschläuche G 3/8, erforderlicher Lochdurchmesser: 35 mm, Kartusche: mit keramischen Dichtscheiben, Kartuschenübersetzung aus Edelstahl, Schwenkbereich 120°, mit integriertem Fettreservoir (lebensmittelverträglich) mit integriertem Temperaturbegrenzer, Lebensdauertest: EN 817, Geräuschverhalten: DIN 4109, Gruppe I

Passende Ersatzkartusche
ISA960500/A960500

MAßSKIZZE

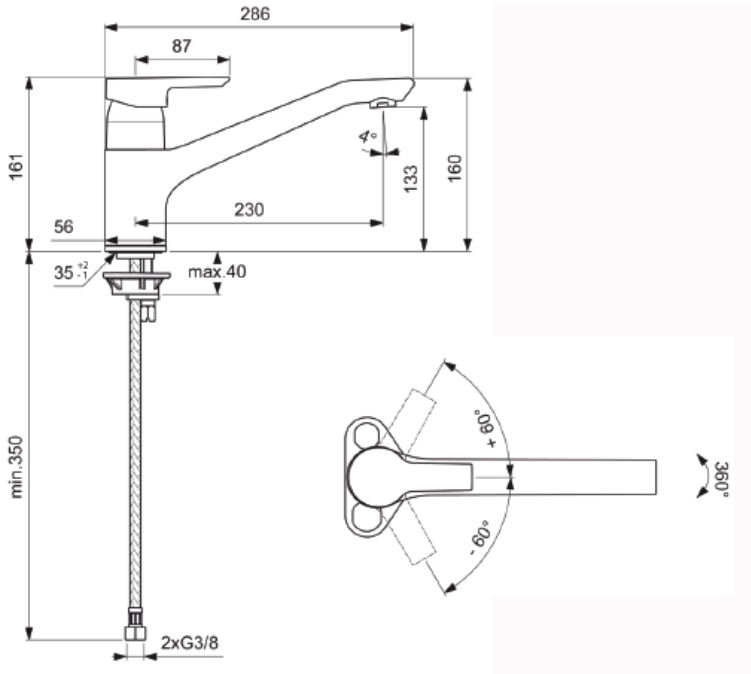

© 2019 ALVA AQUA Produktmanagement