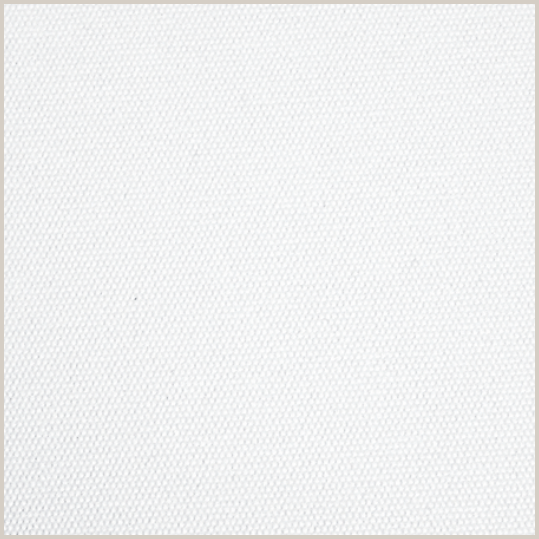



NORMBAU
PASSION FOR CARE

Duschvorhang, 3600 x 2000 mm, 059

Duschvorhang, Höhe 2000 mm, Breite 3600 mm, für Duschvorhangstangen bis 3000 mm Gesamtlänge und einer Schenkellänge von 1500 mm, mit 24 Ösen.
Duschvorhang schwer entflammbar, aus Trevira CS, Farbe weiß 059, fungizid, bis 60 Grad waschbar, schnelltrocknend. Mit vernickelten Messing-Ösen für Vorhangringe, mit umlaufendem Saum und eingearbeitetem beschichtetem Bleiband. Auf Anfrage: auch Sondermaße lieferbar.

Baustoffklasse B1 DIN 4102, schwer entflammbar.

Bestellnummer	0787390059
Produktgruppe	1900

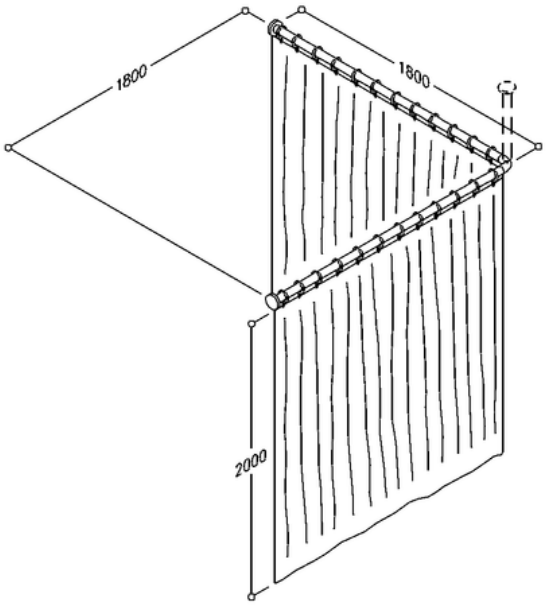

NORMBAU GmbH
Schwarzwaldstraße 15
77871 Renchen/Germany
Telefon +49(0)7843 / 704 - 0
Telefax +49(0)7843 / 704 - 43
www.normbau.de · normbau@allegion.com

ALLEGION

(PDF-Datasheet, generated 15.02.2020, Copyright NORMBAU)