ALVA AQUA

PRISMA

SERIE:	Aura
LIEFERANT:	Schulte Heinrich
MATCHCODE:	AQARAUBID
LIEFERANTEN ARTN.:	FR69221-00010
KURZBEZEICHNUNG:	Alva Prisma Aura Bidetarmatur mit Ablaufgarnitur, Chrom

PRODUKTBILD



In 3 zusätzlichen Oberflächen erhätlich:


Steel Line: S


Red Line: R

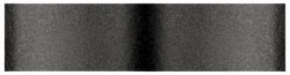
Black Line: B

AUSSCHREIBUNGSTEXT

Alva Prisma Aura Bidetarmatur
chrom

Ausladung: 100 mm, Höhe bis Strahlregler: 80 mm, Maximale Höhe: 140 mm, Kartusche 44 mm, mit Heißwasser- und Durchflussbegrenzer, Werkstoffe: nach TrinkwV und UBA, Hebel: Metall, Flexschläuche: 3/8" DIN DVGW, Strahlregler: Durchflussklasse A, mit Kugelgelenk, DIN DVGW, mit Ablaufgarnitur 1 1/4", mit Befestigungssatz

Die gewünschte Oberfläche wird am Ende des Matchcodes zusätzlich angegeben.

MAßSKIZZE

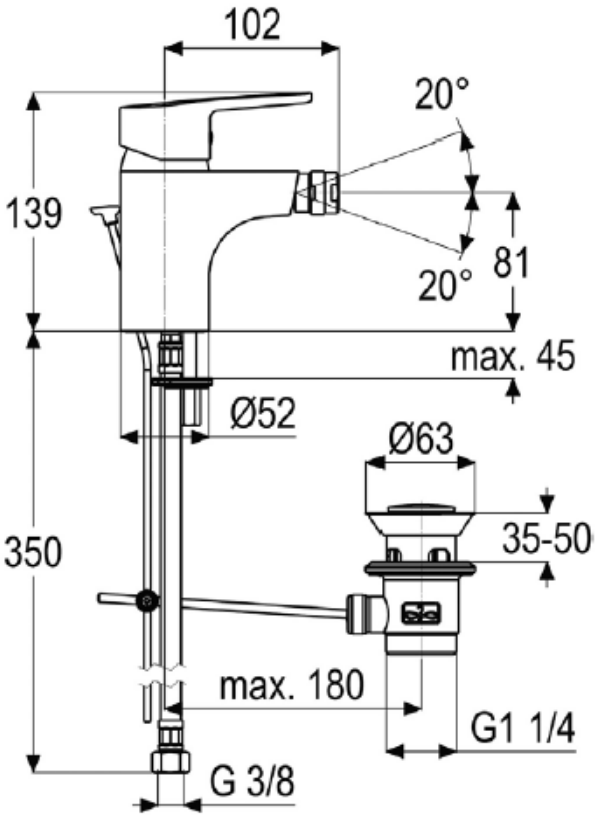

© 2019 ALVA AQUA Produktmanagement