SERIE: Varia
LIEFERANT: Brass & Fittings
MATCHCODE: AQARVAAVC6S
LIEFERANTEN ARTN.: 2000500060
KURZBEZEICHNUNG: Alva Prisma Varia Ablaufvent. 5/4" Clic. mit Stopfen, Höhe bis 60mm,Schwarz

PRODUKTBILD



AUSSCHREIBUNGSTEXT

Alva Prisma Varia Ablaufventil 5/4" „Clicker" Schwarz

Mit Stopfen, Höhe bis 60 mm

MAßSKIZZE

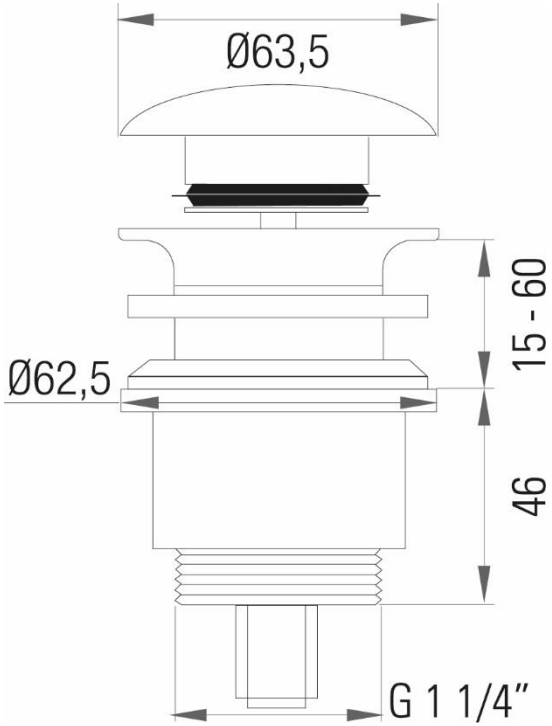

© 2020 ALVA AQUA Produktmanagement