AQUA

PRISMA

SERIE:	Varia
LIEFERANT:	Ideal Standard
MATCHCODE:	AQARVAWHS
LIEFERANTEN ARTN.:	B0221AA
KURZBEZEICHNUNG:	Alva Prisma Varia Wandhalter schwenkbar Chrom

PRODUKTBILD



AUSSCHREIBUNGSTEXT

Alva Prisma Varia Wandhalter schwenkbar Chrom

Ausladung gesamt 97 mm, Ø 50 mm, 2 Befestigungspunkte

MAßSKIZZE

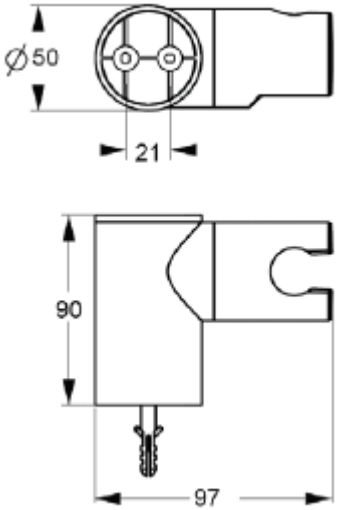

© 2019 ALVA AQUA Produktmanagement