AQUA COMFORT

SERIE:	Era
LIEFERANT:	Hansgrohe
MATCHCODE:	AQBWERAUS
LIEFERANTEN ARTN.:	58185000
KURZBEZEICHNUNG:	Alva Aqua Era Sichtteil für AQBWERAUR Chrom

PRODUKTBILD



AUSSCHREIBUNGSTEXT

Alva Aqua Era Sichtteil für Ab- und Überlaufgarnitur AQBWERAUR Verchromt

Drehgriff und Ablaufstopfen

MAßSKIZZE

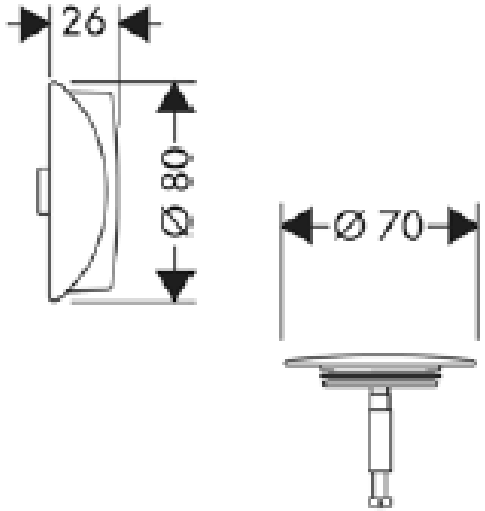

© 2019 ALVA AQUA Produktmanagement