Geberit Publica Ausgussbecken für Klapprost



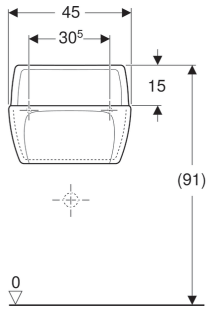

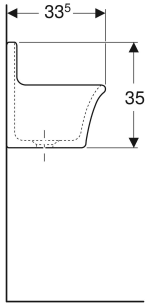

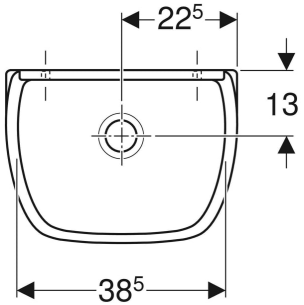

VERWENDUNGSZWECKE

- Zum Ausschütten von Abwasser
- Zur Reinigung sehr schmutziger Objekte
- Für Industrie und Handel
- Für Schulen und andere Bildungseinrichtungen
- Für private Bereiche

EIGENSCHAFTEN

- Ablaufloch ø 62 mm

TECHNISCHE DATEN

Werkstoff	Feuerton

LIEFERUMFANG

- Ausgussbecken

ZUSÄTZLICH ZU BESTELLEN

- Klapprost aus Edelstahl, mit Puffern
- Beckenrandschoner

ZUBEHÖR

- Geberit Ablaufventil mit Standrohr, für Ausgussbecken
- Geberit Rohrbogensiphon für Spülbecken, Abgang horizontal

INFO

- Hinweis: Passendes Geberit Duofix Element 111.453.00.1

Art.-Nr.	Farbe / Oberfläche	Überlauf	B cm	H cm	T cm
367200000	weiß	ohne	45	35	33.5