Geberit Publica Ausgussbecken für Klapprost



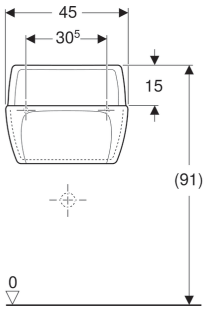

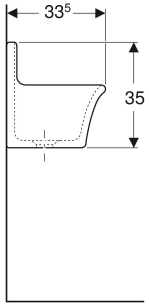

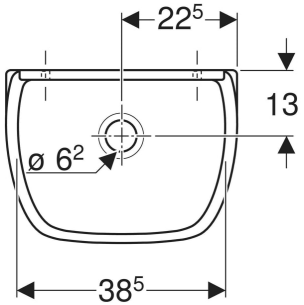

TECHNISCHE DATEN

Werkstoff	Feuerton

LIEFERUMFANG

- Ausgussbecken

ZUSÄTZLICH ZU BESTELLEN

- Klapprost aus Edelstahl, mit Puffern
- Beckenrandschoner

ZUBEHÖR

- Geberit Rohrbogensiphon für Spülbecken, Abgang horizontal
- Geberit Ablaufventil mit Standrohr, für Ausgussbecken

INFO

- Hinweis: Passendes Geberit Duofix Element 111.453.00.1

Art.-Nr.	Farbe / Oberfläche	Überlauf	B cm	H cm	T cm
367200000	weiß	ohne	45	35	33.5