AQUA | SANITÄR

SERIE: Forta

MATCHCODE: AQARFOWTMB5

KURZBEZEICHNUNG: Alva Aqua Forta Waschtischarm. Chrom berührungslos, Mischw., 4x1,5 BatterieAA

PRODUKTBILD



AUSSCHREIBUNGSTEXT

Alva Aqua Forta Berührungslose Waschtischarmatur
Mischwasser, 4 x 1,5 AA Batterien

Lieferumfang:
Infrarot-Sensor-Einlocharmatur
- Temperaturregler
- Infrarot-Sensor-Elektronik, programmierbar
- Magnetventil 6 V mit Vorfilter
- Strahlregler
- Anschlusskabel 200 mm, mit Stecker 2-polig, Schutzklasse IP 65
- 2 flexible Anschlussschläuche G 3/8 IG x 450 mm, mit Rückflussverinderer (RV, DIN EN 1717: EB) und Vorfilter
Batteriefach 6 V, Schutzklasse IP 65
4 x AA Alkalibatterien 1,5 V
Befestigungsmaterial für Waschtischmontage

MAßSKIZZE

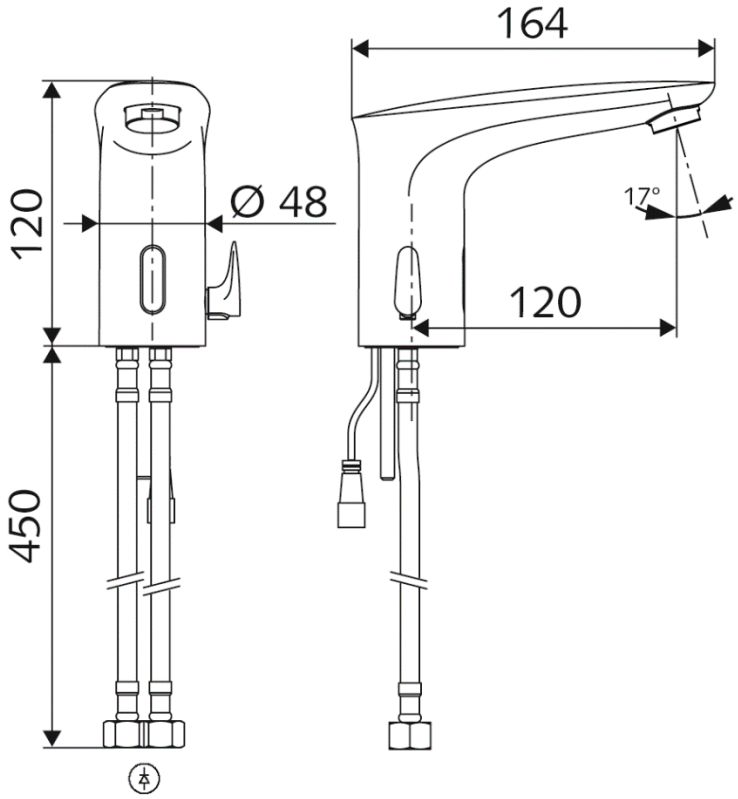

AQUA | SANITÄR

Technische Daten:
Einstellmöglichkeiten über Nahreflex
- Sensor-Reichweitenbereich (ca. 2 – 17 cm)
- Stagnationsspülung (Aus / Dauerfluss 30 s, 24 h nach letzter Nutzung)
- Reinigungsstopp (Aus / 120 s)
Durchfluss: max. 3 l/min. druckunabhängig
Fließdruck: 0,5 – 5,0 bar
Max. Ruhedruck: 8 bar
Max. Betriebstemperatur: 70°C (kurzzeitig z.B. für thermische Desinfektion)
Werkstoff: Gehäuse Messing konform TrinkwV
Oberfläche: Chrom
Anschluss: 2 x G 3/8 IG
Zertifikate: P-IX 29853/I0
Geräuschklasse: I
Durchflussklasse: 0

© 2021 ALVA AQUA Produktmanagement