EINFACH. SICHER. INNOVATIV.

SERIE: Forta
HERSTELLER: Kaldewei
MATCHCODE: AQBWFOK160S

KURZBEZEICHNUNG: ALVA Forta Stahlemail Wanne Körper.
160x70cm, schweres Mod., Weiß oh. Füsse

PRODUKT-/SYMBOLBILD



AUSSCHREIBUNGSTEXT

ALVA Forta Stahl-Wanne
160 x 70 cm
Schweres Modell, ohne Füße, weiß, Körperform

Passendes Wannenfußgestell AQBWFOWF

Passender Wannenträger AQTRFOK160.1

Rechteckige Außenform, Einsitzer, Ablauf fußseitig, Oberfläche schlag-, kratz- und abriebfest, farbbeständig, lichtecht und säurebeständig nach DIN ISO 28706-1 und DIN EN 14516, CE Kennzeichnung nach DIN EN 14516-CL1+CL2, TÜV-GS Prüfsiegel, leicht zum Wanneninneren geneigter Rand, Erdungslasche für Potentialausgleich

Achtung: Bei der Installation muss ein direkter Kontakt von Mörtel oder Kleber mit der Fläche unter der Unterkantung verhindert werden. Es muss ein Wanneneinbauband verwendet werden.

MAßSKIZZE

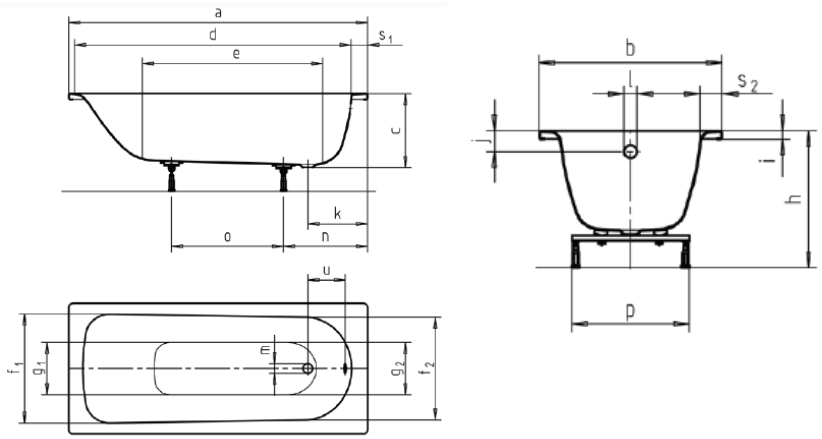

Größe		1600x700
Äußere Länge	a	1600
Äußere Breite	b	700
Tiefe	c	390
Innere Länge (oben)	d	1430
Innere Länge (unten)	e	1050
Innere Breite (oben)	f_1;f_2	550; 530
Innere Breite (unten)	g_1;g_2	390; 350
Höhe mit Füßen	h	515-535
Randhöhe	i	32
Abstand Oberkante bis Mitte Überlaufloch	j	65
Abstand Wannenrand (Fuß) bis Mitte Ablaufloch	k	310
Durchmesser Überlaufloch	l	52
Durchmesser Ablaufloch	m	52
Abstand Fußseite Wannenrand bis Mitte Fuß	n	450
Abstand zwischen den Füßen	o	600
Fußbreite max.	p	450
Randbreite (Fußseite)	s	70; 75
Abstand Mitte Ab- bis Mitte Überlaufloch	u	212

© 2025 ALVA Sanitär Produktmanagement