45073283 HANSA PINTO BIDETBATTERIE

EINHEBELMISCHER

EAN: **4057304003097** static.hansa.com/45073283



- Standmontage
- Chrom
- Feststehender Auslauf
- PCA® konstante Durchflussleistung unabhängig vom Fließdruck, Kugelgelenk, CASCADE® Strahlregler
- Hebel mit W+K-Kennzeichnung, Einhandbedienhebel/Griff
- Ablaufgarnitur mit Zugstange
- Temperaturbegrenzer, Heißwassersperre einstellbar (im Lieferumfang enthalten)
- ø 4.0 Steuerpatrone mit keramischen Dichtscheiben zur Wassermengen- und Temperatureinstellung
- Anschluss über flexible Druckschläuche
- HANSA 3S-Installation: System für sichere und schnelle Montage, Armaturenkörper aus entzinkungsbeständigem Messing (DZR)

TECHNISCHE DATEN

DURCHFLUSSEIGENSCHAFTEN	
Durchfluss bei 3 bar (mit Durchflussregler)	**6.0 l/min**
TECHNISCHE EIGENSCHAFTEN	
DN-Größe (Nennmaß)	**DN15**
Warmwasserversorgung	**max. +70°C**
Arbeitsdruck	**0.5-10 bar**
Anschlussgröße	**G3/8**
Ausladung	**106 mm**
Sicherungseinrichtung (EN1717)	**AA**
Werkstoff	**Messing**
VORSCHRIFTEN	
EN Standard	**EN 817**
Geräuschklasse	**I (ISO 3822)**
ZULASSUNGEN UND DEKLARATIONEN	
KIWA	**K6116/08**
DVGW	**DW-6506CS0580**
Konformitätserklärung	**DoC**
EPD	**S-P-06391**
NACHHALTIGKEIT	
EPD module A1-A3 (kg CO2 eq.)	**8,39**
EPD module A4 (kg CO2 eq.)	**0,23**
EPD module B7 (kg CO2 eq.)	**1854,00**
EPD module C2 (kg CO2 eq.)	**0,02**
EPD module C3 (kg CO2 eq.)	**0,02**
EPD module C4 (kg CO2 eq.)	**0,07**
EPD module D (kg CO2 eq.)	**-5,96**

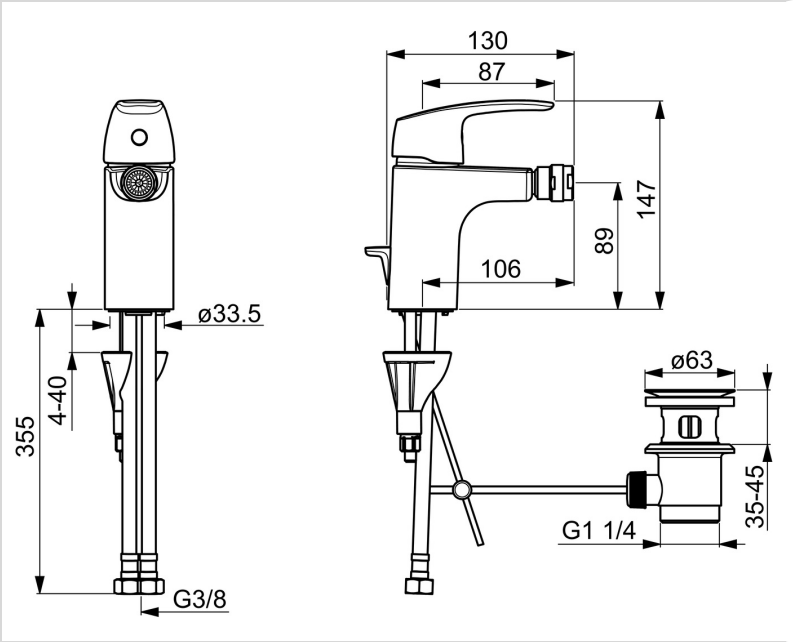
130
87
147
89
106
ø63
35-45
G1 1/4
ø33.5
4-40
355
G3/8

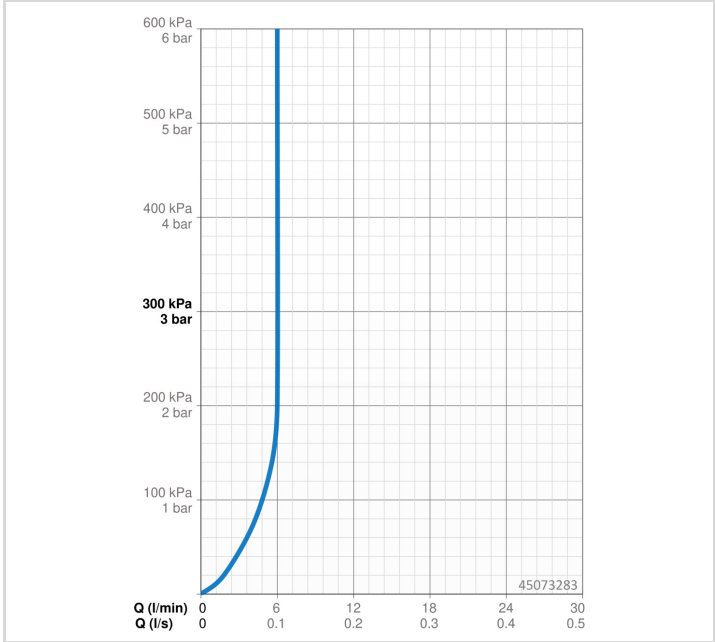
600 kPa
6 bar
500 kPa
5 bar
400 kPa
4 bar
300 kPa
3 bar
200 kPa
2 bar
100 kPa
1 bar
45073283
Q (l/min) 0 6 12 18 24 30
Q (l/s) 0 0.1 0.2 0.3 0.4 0.5

ERSATZTEILE

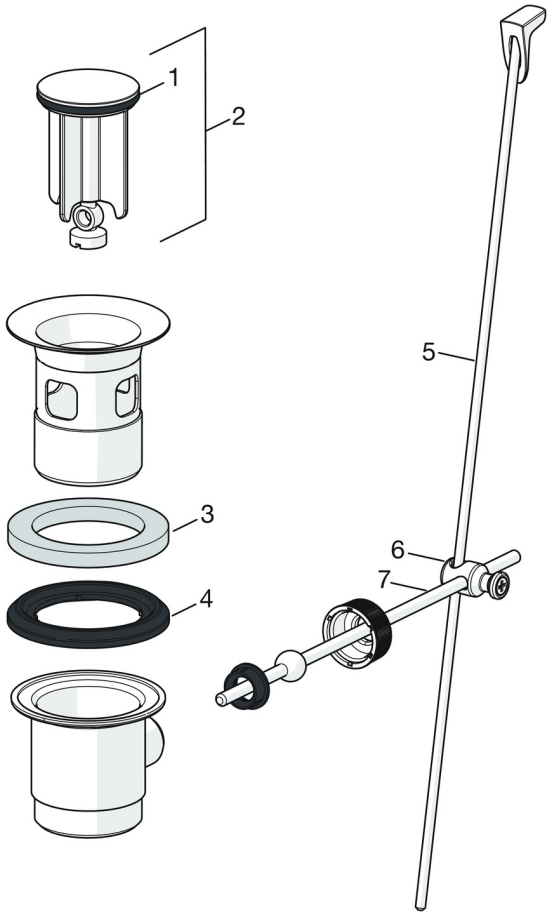

SP45073283

	Name	Art.-Nr.
01	Hebel Chrom	59914453
02	Abdeckkappe Chrom	59914478
03	Spann-Mutter, M42x1.5, SW 38	59914128
04	Kartusche, 4.0 Classic	59914129
05	Strahlregler mit Kugelgelenk für Bidetarmatur	59910952
06	Luftsprudler, M24x1, 6 l/min Chrom	59914476
07	Bodendichtung	59914591
08	Befestigungsschraube, M8x1, L=130	59914474
09	Befestigungssatz	59914475
N.I.	Ablaufgarnitur, (2019-) Chrom	59914764

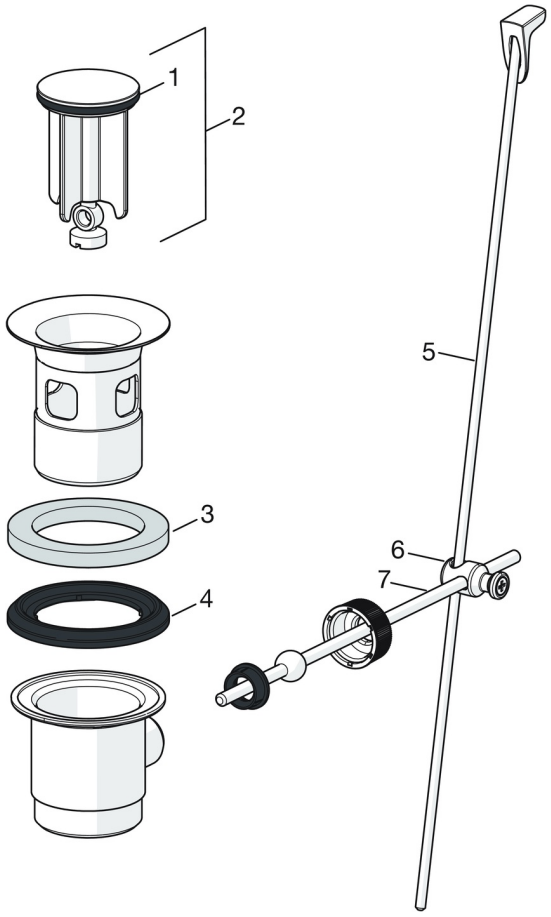

SP0034D

	Name	Art.-Nr.
01	Dichtung, 57x8.5x1.5	59911456
02	Stopfen Ablaufgarnitur, d 63 mm Chrom	59902021
03	O-Ring	59905077
04	Formdichtung	59905078
05	Zugstange mit Knopf Chrom	59914477
06	Gelenkstück	59904624
07	Kugelstange Chrom	59904622

© 2026 Hansa Armaturen GmbH - www.hansa.com - 21.07.2026