44670113 HANSABASICJET - Wandstangengarnitur

EAN: 4057304002489
static.hansa.com/44670113



- Dusche
- Wandmontage
- Chrom

- Handbrause, Brausestange, Verstellbare Brausestangehalterung, Seifenschale, Brauseschlauch (1750 mm), Anti-Kalk-Technik
- Entspannend - Sanfter Wasserstrahl, angenehm für den ganzen Körper
- 1-strahlig

Technische Daten

Durchflusseigenschaften

Durchfluss bei 3 bar	**18.0 l/min**
Durchfluss bei 3 bar (mit Durchflussregler)	**15.0 l/min**

Technische Eigenschaften

Warmwasserversorgung	**max. +65°C**
Arbeitsdruck	**0.5-5 bar**
Anschlussgröße	**G1/2**
Durchmesser	**18 mm**
Länge / Höhe	**920 mm**

Vorschriften

EN Standard	**EN 1112, EN 1113**

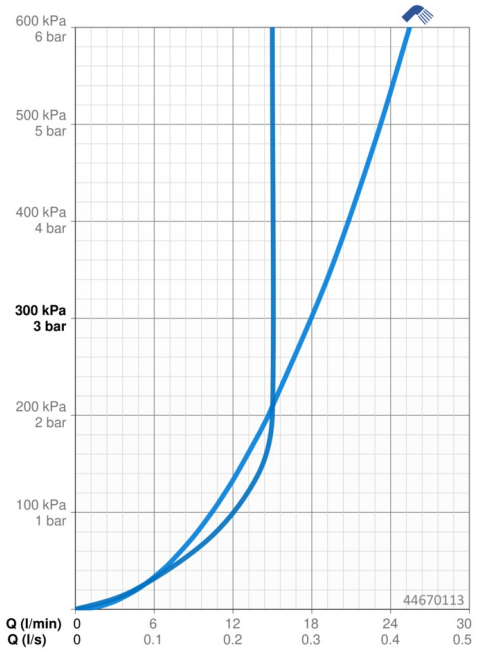

© 2023 Hansa Armaturen GmbH - www.hansa.com - 01.09.2023

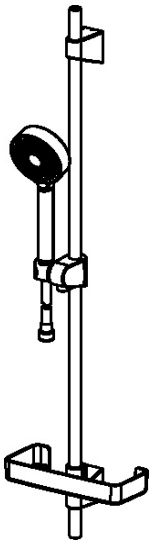

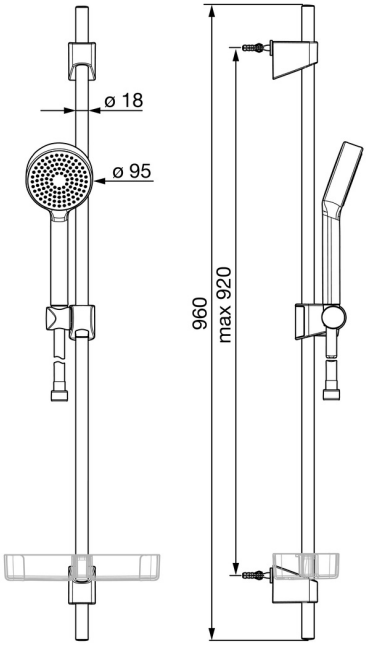

Ersatzteile

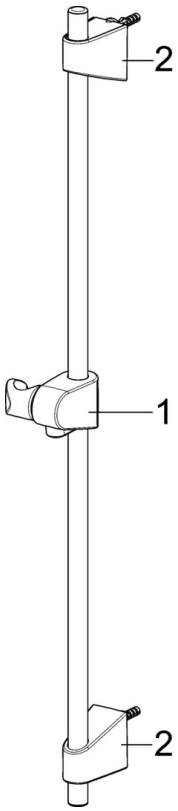

SP44780113

	Name	Art.-Nr.
01	Schieber	59914392
02	Wandbefestigung	59914394

© 2023 Hansa Armaturen GmbH - www.hansa.com - 01.09.2023