EINFACH. SICHER. INNOVATIV.

SERIE: Una
HERSTELLER: Laufen
MATCHCODE: AQWWCT.1

KURZBEZEICHNUNG: ALVA Una Wand-WC Tiefspüler Weiß

PRODUKT-/SYMBOLBILD



AUSSCHREIBUNGSTEXT

ALVA Una Wand-WC
Weiß

35,5 x 53 cm, aus Sanitärkeramik, Tiefspüler, Abgang waagrecht hinten, Spülmenge 6 Liter

Keramische Qualität: Diese entspricht den internationalen Standards, z.B. EN 997, British Standards 3402, etc.
Anschlussmasse: Die Anschlussmasse, Durchmesser, Öffnungen entsprechen den Europa Normen, z.B. EN 31, EN 32, EN 37, etc.
Funktion WC's: Die Funktion ist generell mit 6 Liter Spülung ausreichend.
Die Produkte sind nach EN 997 oder KIWA BRL-K 619 und BRL-K 621 geprüft und zugelassen.

Hinweis: Passende WC-sitze entnehmen Sie bitte den ALVA Sanitär Planungsunterlagen!

MAßSKIZZE

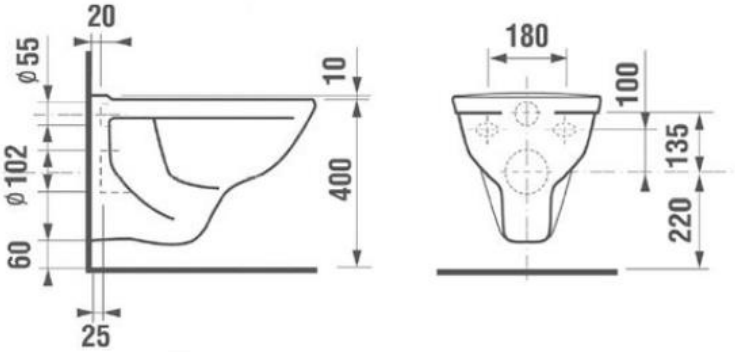

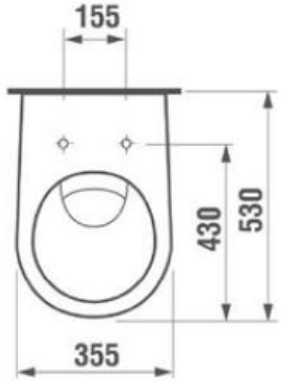

© 2023 ALVA Sanitär Produktmanagement