EINFACH. SICHER. INNOVATIV.

SERIE: Sana 1.0
HERSTELLER: Schulte
MATCHCODE: AQARSABW.1

KURZBEZEICHNUNG: ALVA Sana 1.0 Wannenarmatur 2-Griff Chrom

PRODUKT-/SYMBOLBILD



AUSSCHREIBUNGSTEXT

ALVA Sana 1.0 Wannenarmatur
Chrom

2-Griff, 1/2", Ausladung: 125 mm, Stichmaß: 150 +/- 15 mm, S-Anschlüsse 1/2", Umstellung automatisch, Brauseabgang 1/2", Oberteil 1/2", Werkstoffe: nach TrinkwV und UBA, Strahlregler: Durchflussklasse B, für Wandmontage, für Durchlauferhitzer geeignet, eigensicher gegen Rückfließen

MAßSKIZZE

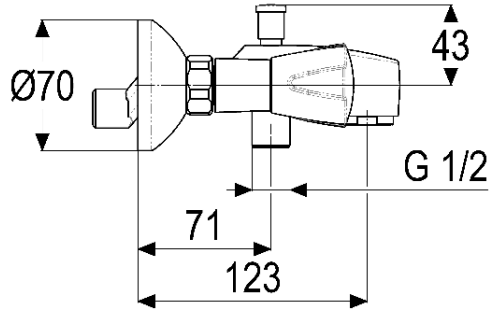

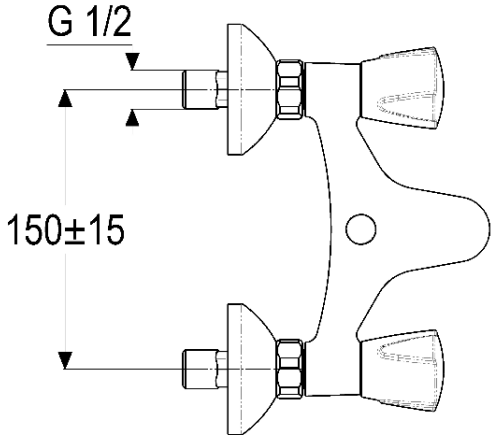

© 2025 ALVA Sanitär Produktmanagement