EINFACH. SICHER. INNOVATIV.

SERIE: Varia
HERSTELLER: Sannex
MATCHCODE: AQBTERBS90C.1

KURZBEZEICHNUNG: ALVA Era Brausetassensifon komplett mit Sichtteil d90, Chrom

PRODUKT-/SYMBOLBILD

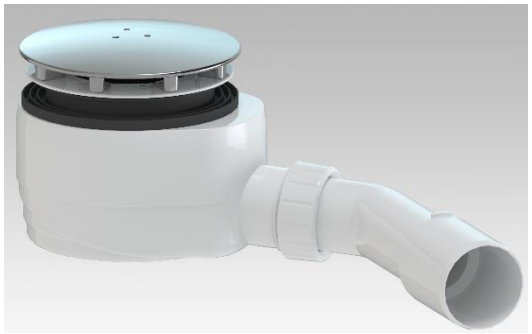

AUSSCHREIBUNGSTEXT

ALVA Era Brausetassensifon inkl. Sichtteil Chrom

PP Weiß, für Brausetassen mit 90 mm Ventilloch, Bauhöhe 75 mm, Güteüberwacht nach EN 274-3, Tauchrohr und Geruchsverschlussbecher demontierbar, inkl. Ablaufdeckel, Geruchverschluss, Kammeinsatz, Befestigungsmaterial, max. Ablaufleistung bei Stauhöhe 15 mm 0,8 l/s, Sperrwasserhöhe 50 mm, d 40/50 mm, mit Cuff-Dichtung, mit Haarfänger

MAßSKIZZE

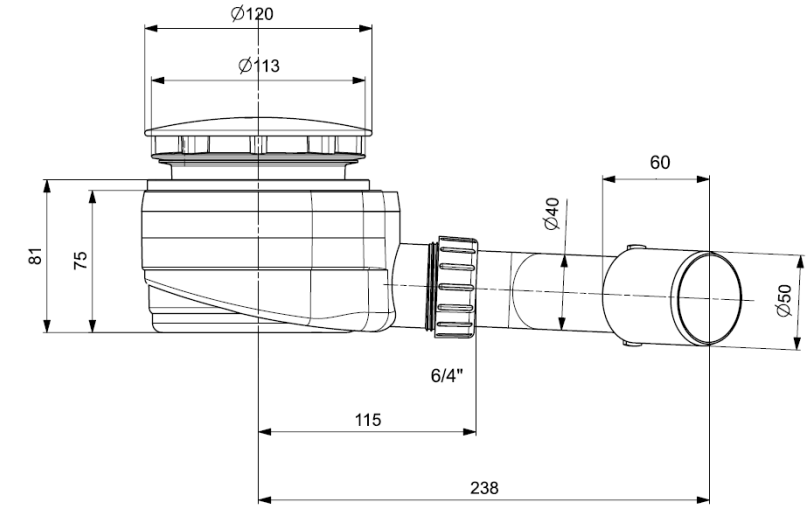

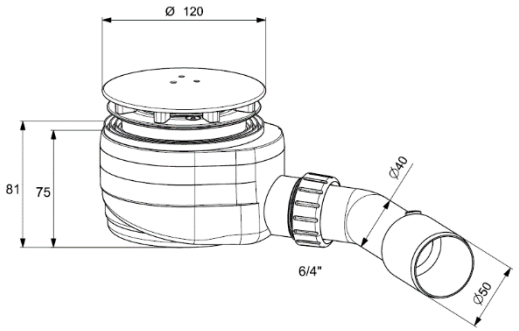

© 2022 ALVA Sanitär Produktmanagement