1. Vergewissern Sie sich vor dem Einbau, dass alle Teile vorhanden sind.
2. Legen Sie die Dichtung auf die Dichtfläche des Ablaufs (1) und positionieren Sie sie unter der Ablauföffnung der Duschwanne. Schieben Sie den oberen Teil der Dichtung durch die Ablauföffnung.
3. Schrauben Sie den Edelstahlflansch (6) mit den Schrauben (7) in den Ablauf (1).
   HINWEIS: Verwenden Sie nur einen Schraubenzieher.
4. Ziehen Sie die Schrauben gleichmäßig an. Achten Sie darauf, dass sie fest sitzen, aber ziehen Sie nicht zu fest an.
5. Legen Sie die Dichtung des Innenbechers (4) auf den Innenbecher (3). Führen Sie den Haarfänger (5) in den Innenbecher (3) ein und stecken Sie ihn in den Abfluss (1), wie in der Abbildung gezeigt.
6. Halten Sie die konische Dichtung (10) und die Endmutter (11) getrennt, bevor Sie sie festschrauben.
7. Zuerst die Endmutter (11) auf das Ablaufrohr (12) und dann die konische Dichtung (10) aufsetzen, wobei darauf zu achten ist, dass die abgeschrägte Kante zum Ablaufgehäuse (1) zeigt.
8. Führen Sie das Ablaufrohr in den Ablaufkörper (1) ein und schrauben Sie die Mutter (11) fest, wobei die konische Dichtung (10) dazwischen liegt, um eine dichte Verbindung herzustellen.
   HINWEIS: Wenn das Abflussrohr nur einen Durchmesser von 40 mm hat, schneiden Sie den Abflusskrümmer ab.

WARTUNG: Entfernen Sie den Haarfänger (5) zusammen mit dem Innenbecher (3) aus dem Inneren des Flansches (6). Trennen Sie die beiden Teile (3,5) und entsorgen Sie die Rückstände.

Achtung!
Die Gummikappe des Geruchsverschlusses (9) kann nur zum Reinigen des Abflusses (1) und des Geruchsverschlusses entfernt werden und muss dann wieder eingesetzt werden, da der Abfluss sonst nicht richtig funktioniert.

Montageanleitung Ø90 Brausetassensifon komplett mit Sichtteil, Chrom

EINFACH. SICHER. INNOVATIV.

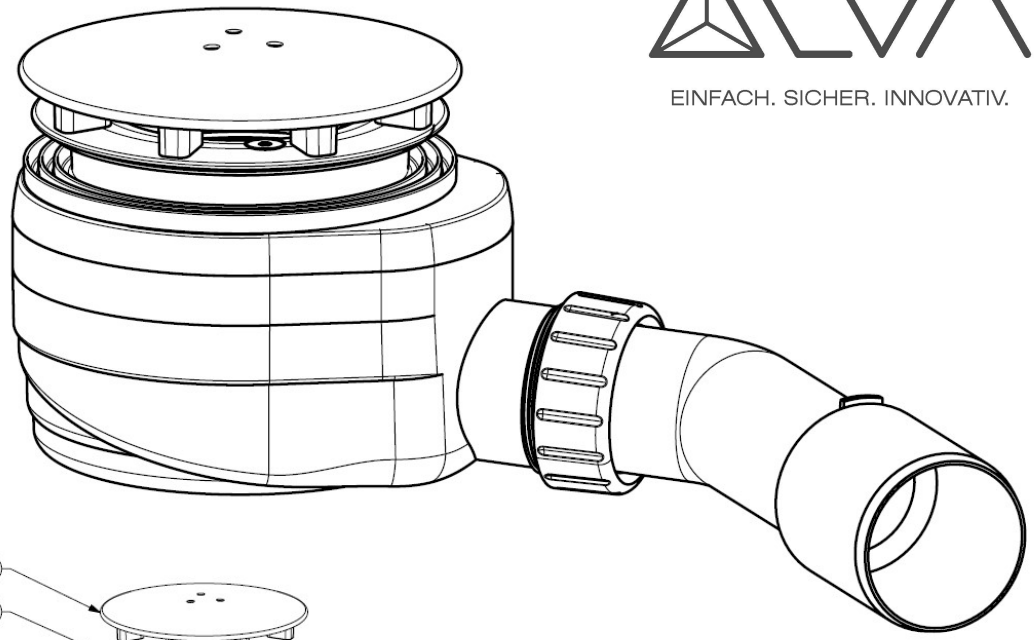

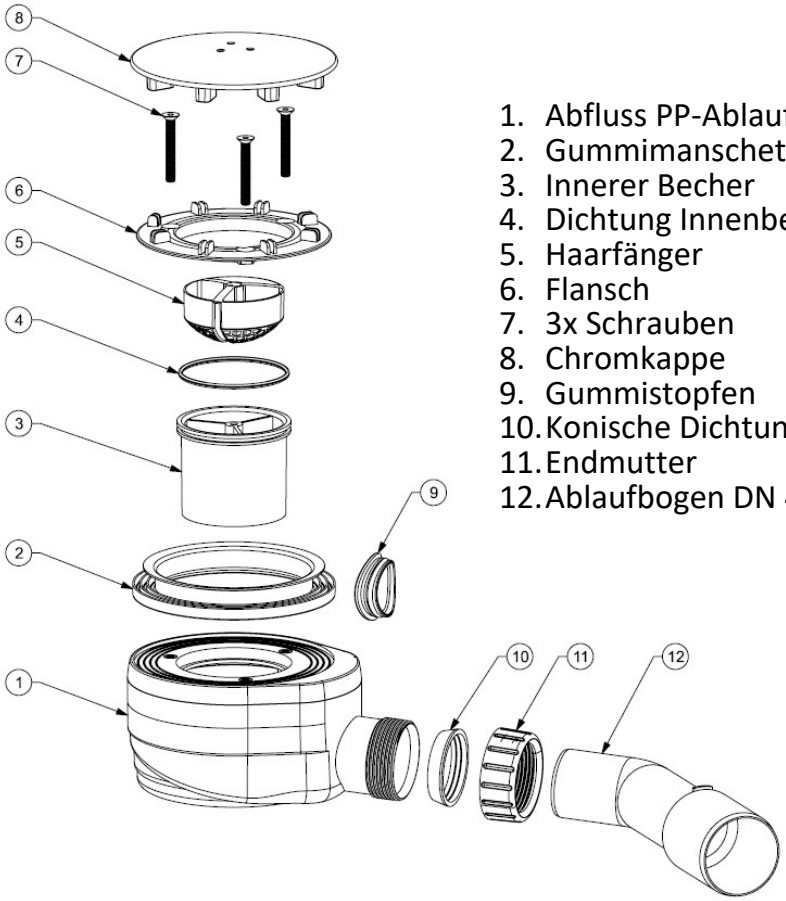

1. Abfluss PP-Ablauf
2. Gummimanschetten-Dichtung
3. Innerer Becher
4. Dichtung Innenbecher
5. Haarfänger
6. Flansch
7. 3x Schrauben
8. Chromkappe
9. Gummistopfen
10. Konische Dichtung
11. Endmutter
12. Ablaufbogen DN 40/50 45 Grad