AQUA

PRISMA

SERIE:	Varia
LIEFERANT:	Ideal Stanard
MATCHCODE:	AQARVAWAB1
LIEFERANTEN ARTN.:	B0223AA
KURZBEZEICHNUNG:	Alva Prisma Varia Wandanschlussbog. 1/2" mit Rosette, Chrom

PRODUKTBILD



AUSSCHREIBUNGSTEXT

Alva Prisma Varia Wandanschlussbogen 1/2", mit Rosette, chrom

zylindrisch, Ausladung 45 mm, Rosette Ø 70 mm, Anschlüsse G 1/2

MAßSKIZZE

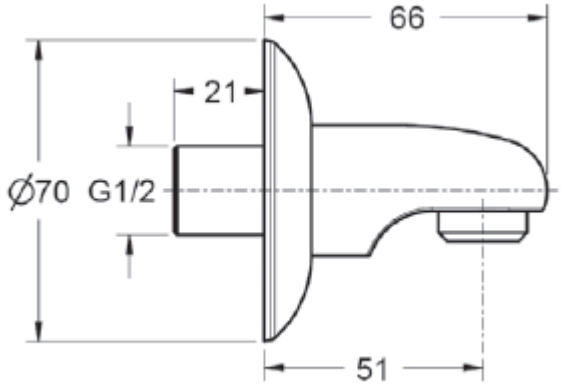

© 2019 ALVA AQUA Produktmanagement