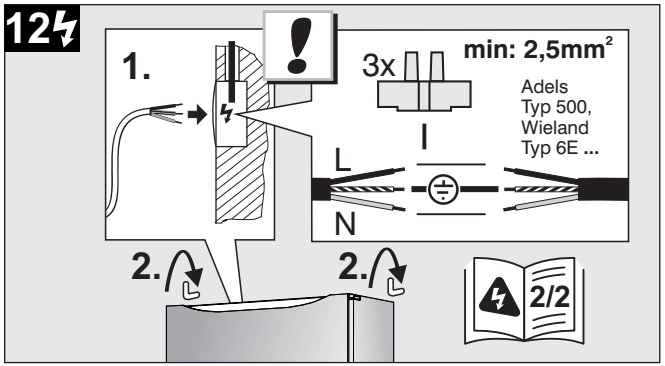

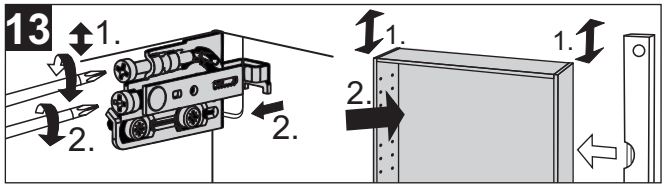

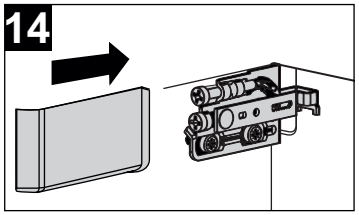

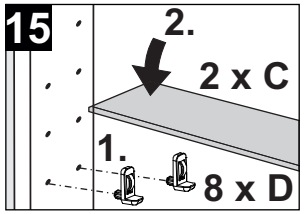

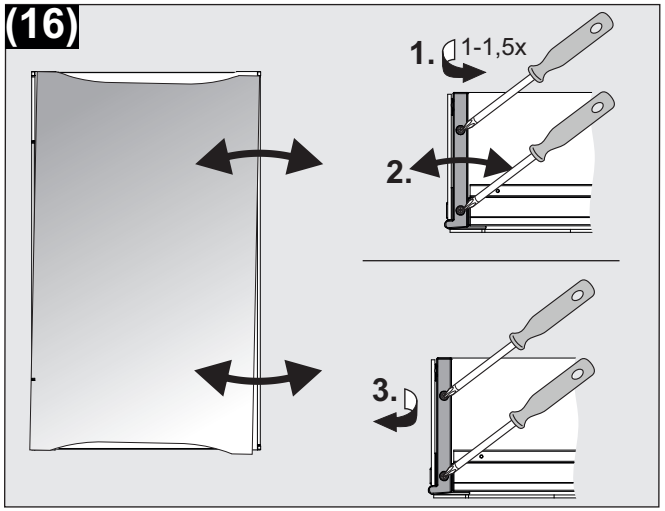

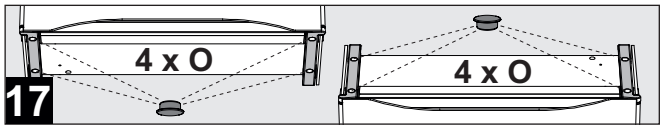

ERSATZTEILE / SPARE PARTS

(FR) Pièces d'échange
(NL) Onderdelen
(IT) Pezzi ricambo
(ES) Piezas de recambio
(PT) Peças sobresselentes
(CZ) Náhradní díly
(PL) Częsći zamienne
(HU) Tartalék részek
(SI) Rezervni deli
(HR) Pričuvni dijelovi
(SK) Náhradné diely
(BIH) Rezervni dijelovi
(BG) Резервни части
(RO) Piese de schimb
(SE) Reservdelar
(DK) Reservedele
(IS) Auka hlutir
(FI) Varaosat
(EST) Varuosad
(TR) Yedek parçalar
(GR) Ανταλλακτίκά

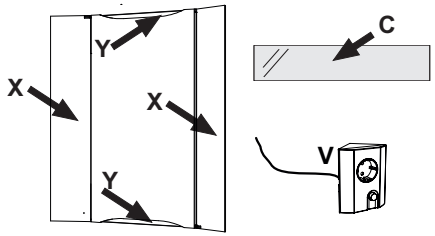

LED

(DE) Dieses Produkt enthält eine Lichtquelle der Energieeffizienzklasse E.
(GB) This product contains a light source of energy efficiency class E.
(FR) Ce produit contient une source lumineuse de classe d'efficacité énergétique E.
(NL) Dit product bevat een lichtbron van energieefficiëntieklasse E.
(IT) Questo prodotto contiene una sorgente luminosa di classe di efficienza energetica E.
(ES) Este producto contiene una fuente de luz de clase de eficiencia energética E.
(PT) Este produto contém uma fonte de luz de classe de eficiência energética E.
(CZ) Tento výrobek obsahuje světelný zdroj třídy energetické účinnosti E.
(PL) Ten produkt zawiera źródło światła o klasie efektywności energetycznej E.
(HU) Ez a termék egy E energiahatékonysági osztályú fényforrást tartalmaz.
(SI) Ta izdelek vsebuje vir svetlobe razreda energijske učinkovitosti E.
(HR) Ovaj proizvod sadrži izvor svjetlosti razreda energetske učinkovitosti E.
(SK) Tento výrobok obsahuje svetelný zdroj triedy energetickej účinnosti E.
(BIH) Ovaj proizvod sadrži izvor svjetlosti klase energetske efikasnosti E.
(BG) Този продукт съдържа източник на светлина с клас на енергийна ефективност E.
(RO) Acest produs conține o sursă de lumină de clasa E. de eficiență energetică.
(SE) Denna produkt innehåller en ljuskälla av energieffektivitetsklass E.
(DK) Dette produkt indeholder en lyskilde til energieffektivitetsklasse E.
(IS) Þessi vara inniheldur ljósgjafa orkunýtniflokks E.
(FI) Tämä tuote sisältää energiatehokkuusluokan E valonlähteen.
(EST) See toode sisaldab valgusallikat energiatõhususe klassiga E.
(TR) Bu ürün, enerji verimliliği sınıfı E olan bir ışık kaynağı içerir.
(GR) Αυτό το προϊόν περιέχει μια φωτεινή πηγή ενεργειακής απόδοσης τάξης E.

SERVICE

(DE) Bei Reklamationen diesen Abschnitt (Kopie) **zusammen mit dem Kaufbeleg** an Jokey schicken.
(GB) In the event of a complaint, send this section (copy) **together with the purchase receipt** to Jokey.
(FR) En cas de réclamation, envoyez cette section (copie) **avec le reçu d'achat** à Jokey.
(NL) Stuur bij een klacht deze rubriek (kopie) **samen met de aankoopbon** naar Jokey.
(IT) In caso di reclamo, inviare questa sezione (copia) **insieme alla ricevuta di acquisto** a Jokey.
(ES) En caso de queja, envíe esta sección (copia) **junto con el recibo de compra** a Jokey.
(PT) Em caso de reclamação, envie esta seção (cópia) **junto com o comprovante de compra** para Jokey.
(CZ) V případě reklamace zašlete tento oddíl (kopii) **spolu s účtenkou o koupi** společnosti Jokey.
(PL) W przypadku reklamacji wyślij ten dział (kopia) **wraz z dowodem zakupu** do Jokey.
(HU) Reklamáció esetén ezt a részt (másolat) **a vásárlási bizonylattal együtt küldje** el a Jokey-nak.
(SI) V primeru reklamacije pošljite ta razdelek (kopijo) s**kupaj s potrdilom o nakupu** na Jokey.
(HR) U slučaju reklamacije, pošaljite ovaj odjeljak (kopiju) **zajedno s potvrdom o kupnji** Jokeyju.
(SK) V prípade reklamácie zašlite túto časť (kópiu) **spolu s dokladom o kúpe** spoločnosti Jokey.
(BIH) U slučaju reklamacije, pošaljite ovaj odjeljak (kopiju) **zajedno s računom o kupovini** Jokeyju.
(BG) В случай на рекламация, изпратете този раздел (копие) **заедно с разписката за покупка** на Jokey.
(RO) În cazul unei reclamații, trimiteți această secțiune (copie) **împreună cu chitanța de cumpărare** către Jokey.
(SE) Vid reklamation skicka detta avsnitt (kopia) **tillsammans med köpkvittot** till Jokey.
(DK) Ved reklamation sendes dette afsnit (kopi) s**ammen med købskvittering** til Jokey.
(IS) Komi til kvörtunar skal senda þennan hluta (afrit) **ásamt kaupkvittun** til Jokey.
(FI) Jos sinulla on reklamaatio, lähetä tämä osa (kopio) **ostokuitin kanssa** Jokeylle.
(EST) Kaebuste korral saada see jaotis (koopia) koos ostutõendiga Jokeyle.
(TR) Şikayet durumunda bu bölümü (kopyasını) **satın alma makbuzu ile birlikte** Jokey'e gönderin.
(GR) Σε περίπτωση καταγγελίας, στείλτε αυτό το τμήμα (αντίγραφο) **μαζί με την απόδειξη αγοράς** στο Jokey.

QS → Jokey Service

430714517 **11 26111 / 08 / 2022**

Jokey Sohland GmbH Service Industriestr. 4 D - 02689 Sohland / Spree
Tel.: +49(0)35936 / 36-0 **Tel. Service:** +49(0)35936 / 36-2265 email: js.service@jokey.com
Fax: +49(0)35936 / 36-2222 **Fax Service:** +49(0)35936 / 36-2281 http://www.jokey-online.com

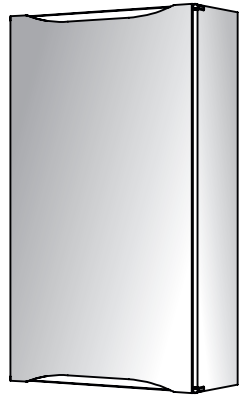

11 26111

1/2

A	2 x	
B	2 x	
C	2 x	
D	8 x	
E	2 x	
F	2 x	
G	8 x	
H	4 x	
I	4 x	
J	4 x	
K	3 x	

L	3 x	
M	3 x	
N	4 x	
O	8 x	

1 x P 1 x Q

R	1 x	2/2

Ø 8 mm

Philips 1, 2

SCHUTZBEREICH / SAFETY AREA

(FR) Zone de protection
(NL) Veiligheidsruimte
(IT) Zone de protezione
(ES) Zona de protección
(PT) Zona de protecção
(CZ) Ochranné pásmo
(PL) Strefa ochonna
(HU) Védett terület
(SI) Zaščitno območje
(HR) Zaštićeno područje
(SK) Ochranné pásmo
(BIH) Zaštitno područje
(BG) Защитна зона
(RO) Domeniu de protecţie
(SE) Skyddsområde
(DK) Sikkerhedsafstand
(IS) Verndarsvæði
(FI) Turva-alue
(EST) Kaitseala
(TR) Korunma bölümü
(GR) Περιοχ΄η προστασίας

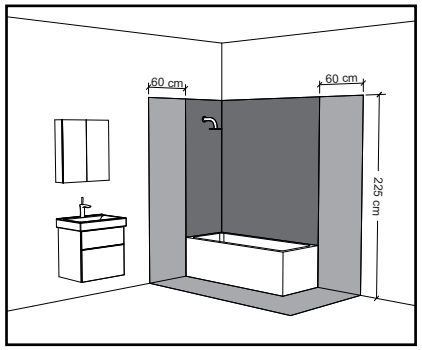

Zone 1
Zone 2
Zone 3

