AQUA | SANITÄR

SERIE: Prima

MATCHCODE: AQKEPRSITZ1A

KURZBEZEICHNUNG: Alva Aqua Prima WC-Sitz mit Deckel Absenkauto., Scharnier Messing ver.Weiß

PRODUKT-/SYMBOLBILD



AUSSCHREIBUNGSTEXT

Alva Aqua Prima WC-Sitz
Weiß

Material: Duroplast, Scharnier Messing verchromt, mit Absenkautomatik, Befestigung von oben, WC-Deckel überlappend

Passend für AQKEPRWWCTS, AQKEPRWCTS2 und AQKEPRWWCF

MAßSKIZZE

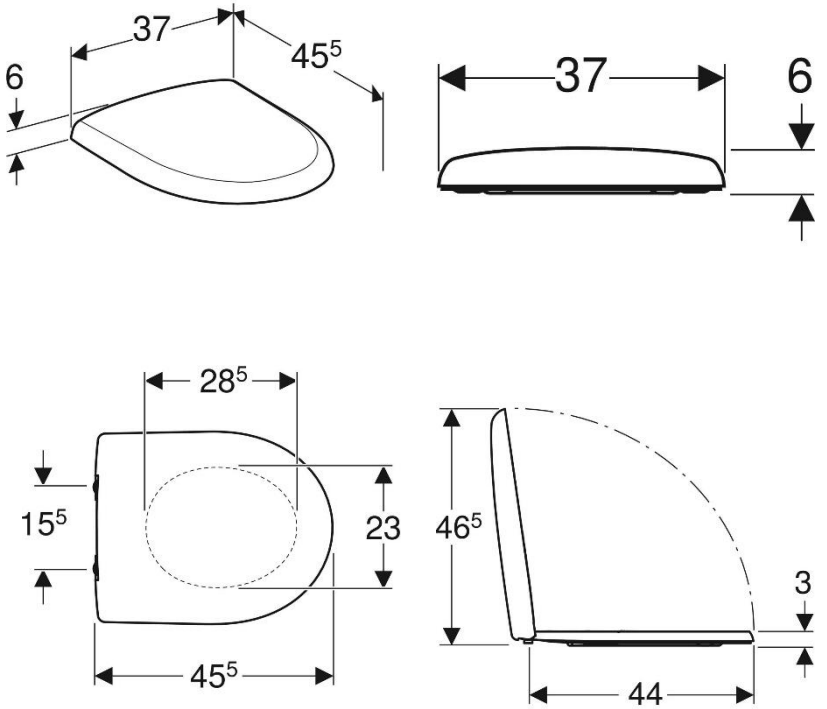

© 2021 ALVA AQUA Produktmanagement