LAUFEN PRO

Spülkasten
829952 000 972 1



TECHNISCHE DATEN

Artikel-Nr.	829952 000 972 1
SGVSB / ST	361 276 / 2112 495
Zulassung	Qplus
passend zu	Stand-WC Artikel-Nr. 825962
Ausführung	Dual-Flush, 2-Mengen-Spülsystem Schwitzwasserisoliert
Wasseranschluss	seitlich links oder rechts
Gewicht	13,0 kg
Montagematerial inkl.	Befestigungsmaterial
Montagematerial exkl.	Eckventil für Wasseranschluss Wasserzulaufschlauch

AUSSCHREIBUNGSTEXT

Spülkasten LAUFEN PRO aus Sanitärkeramik
Wasseranschluss seitlich links oder rechts
Artikel-Nr. 829952 000 972 1, Farben siehe Farbtabelle

TECHNISCHE ZEICHNUNGEN / M 1 : 20

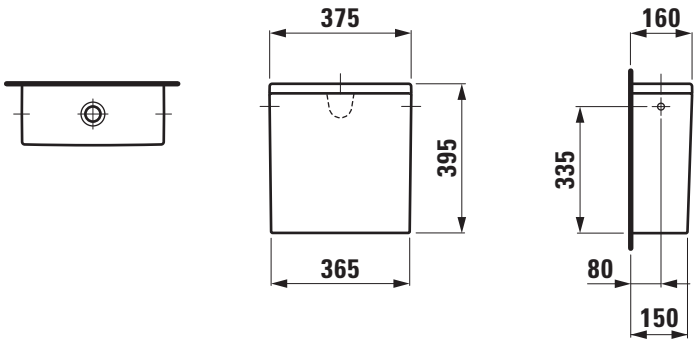

LAUFEN