03063273 HANSARONDA - Bidetbatterie

EAN: 4015474212640
static.hansa.com/03063273



- Bidet
- Einhebelmischer
- Standmontage
- Chrom
- PCA® konstante Durchflussleistung unabhängig vom Fließdruck, Integrierter Strahlregler, ohne Mundstück direkt in den Armaturenauslauf geschraubt, Kugelgelenk
- Einhandbedienhebel/Griff, Hebel mit W+K-Kennzeichnung
- Ablaufgarnitur mit Zugstange
- Temperaturbegrenzer, Heißwassersperre einstellbar (im Lieferumfang enthalten)
- ø 3.5 classic Steuerpatrone mit keramischen Dichtscheiben zur Wassermengen- und Temperatureinstellung
- Anschluss über flexible Druckschläuche
- Armaturenkörper aus entzinkungsbeständigem Messing (DZR), Rapid-Montagesystem

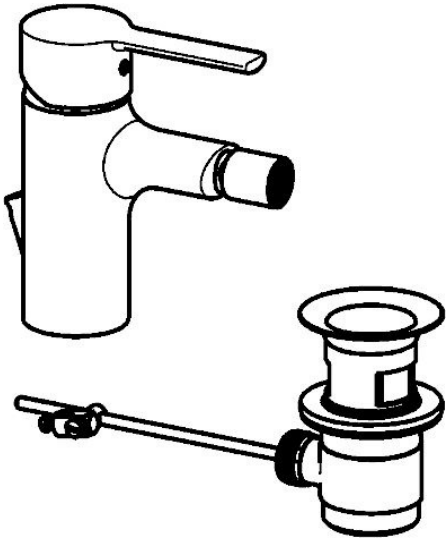

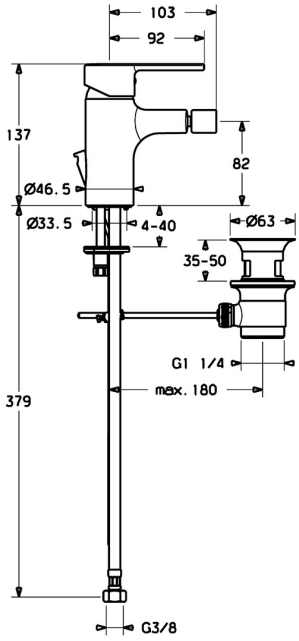

© 2026 Hansa Armaturen GmbH - www.hansa.com - 01.04.2026

Technische Daten

Durchflusseigenschaften

Durchfluss bei 3 bar (mit Durchflussregler)	**6.0 l/min**

Technische Eigenschaften

DN-Größe (Nennmaß)	**DN15**
Warmwasserversorgung	**max. +70°C**
Arbeitsdruck	**0.5-10 bar**
Anschlussgröße	**G3/8**
Ausladung	**103 mm**
Sicherungseinrichtung (EN1717)	**AA**
Werkstoff	**Messing**

Vorschriften

EN Standard	**EN 817**
Geräuschklasse	**I (ISO 3822)**

Zulassungen und Deklarationen

KIWA	**K6116/08**
DVGW	**NW-6506CN0310**
ABP	**PA-IX 38216/IO**
Konformitätserklärung	**DoC**

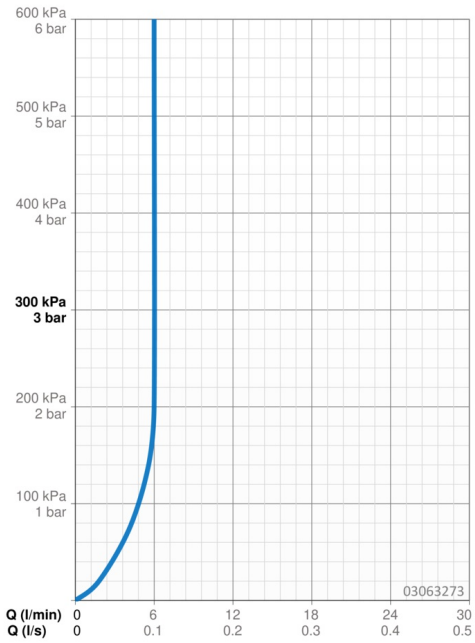

Ersatzteile

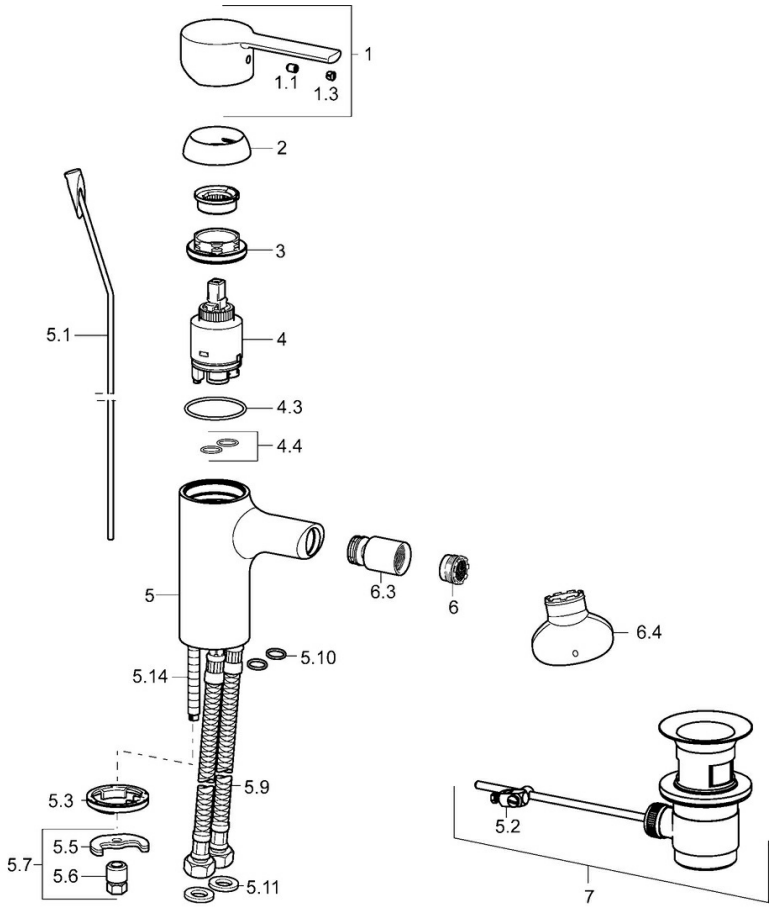

SP03063273

	Name	Art.-Nr.
1	Hebel	59913761
1.1	Schraube, M5x8, SW2.5	59904755
1.3	Blindstopfen	59913762
2	Abdeckkappe, 33x3 mm	59912504
3	Spann-Mutter, M40x1, SW30	1003409V
4	Kartusche, 3.5 Eco	59912324
4	Kartusche, 3.5 Classic	59913075
4.3	O-Ring, d 28.24x2.62 Ausgelaufen	59912590
4.4	O-Ring, d 10.10x1.60 Ausgelaufen	59905072
5.1	Zugstange mit Knopf	59913652
5.2	Gelenkstück	59904624
5.3	Bodendichtung	59914591
5.5	Befestigungsplatte Ausgelaufen	59904765
5.6	Schraube, M8x1, SW13 Ausgelaufen	59904766
5.7	Befestigungssatz	59910749
5.9	Anschlußschlauch, L=430, G3/8-M10x1	59912515
5.10	O-Ring, d 7.65x1.78	59902337
5.11	Dichtung, 9.5x14.4x2	59912551
5.14	Befestigungsschraube, M8x1, L=140	59912474
6	Luftsprudler, M18.5x1, TJ	59913366
6.3	Strahlregler mit Kugelgelenk für Bidetarmatur, M18.5x1	59913370
6.4	Schlüssel für Luftsprudler, M18.5x1	59913367
7	Ablaufgarnitur	59904620
N.I.	Schlüssel, SW30/34	59912108

© 2026 Hansa Armaturen GmbH - www.hansa.com - 01.04.2026