EINFACH. SICHER. INNOVATIV.

SERIE: Bela.1.0
HERSTELLER: Schulte
MATCHCODE: AQARBEBSV.1

KURZBEZEICHNUNG: ALVA Bela 1.0 Brausestangenset 90cm
verstb. Wandbf., HB 3-fach, BS 150cm, Chrom

PRODUKT-/SYMBOLBILD



AUSSCHREIBUNGSTEXT

ALVA Bela 1.0 Brausestangenset
Chrom

Handbrause 3-fach, Brauseschlauch 1500 mm mit Konus, für Wandmontage, mit Wandstange Vario 900 mm, mit verstellbarem Brausehalter

MAßSKIZZE

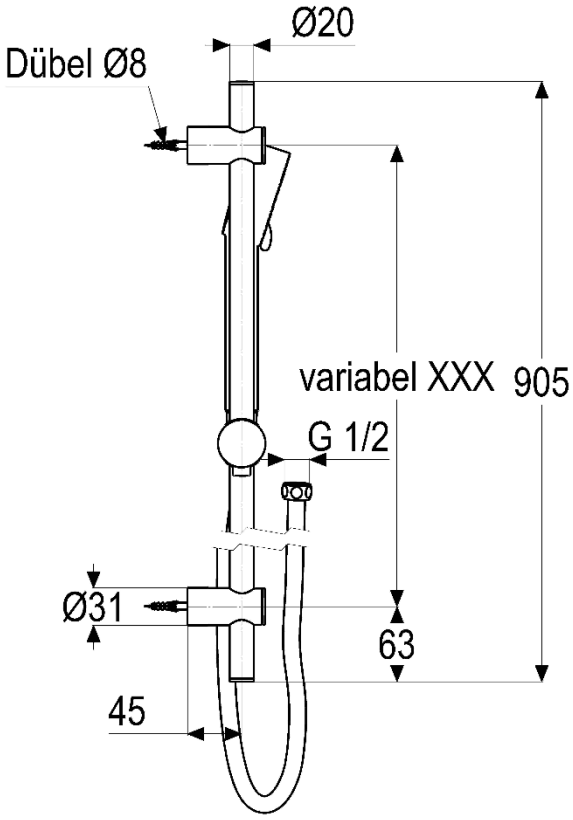

© 2025 ALVA Sanitär Produktmanagement