AQUA | SANITÄR

SERIE: Prima

MATCHCODE: AQKEPRSITZ4

KURZBEZEICHNUNG: Alva Aqua Prima WC-Sitz mit Deckel Edelstahlscharnier, Weiß

PRODUKT-/SYMBOLBILD



AUSSCHREIBUNGSTEXT

Alva Aqua Prima WC-Sitz
Weiß

Material: Duroplast, Scharnier Edelstahl, Befestigung von unten, WC-Deckel überlappend

Passend für AQKEPRWWCF

MAßSKIZZE

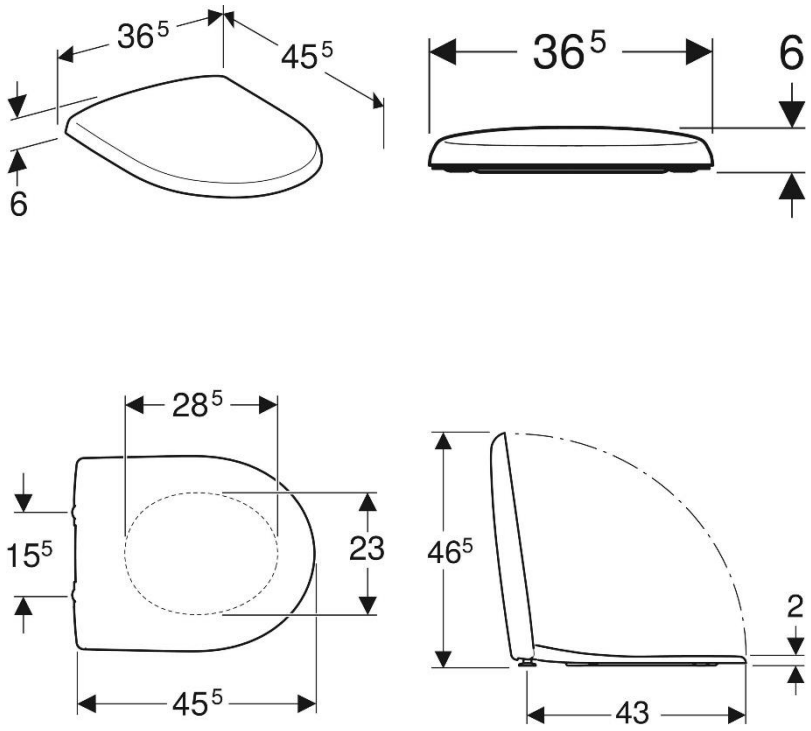

© 2021 ALVA AQUA Produktmanagement