AQUA | SANITÄR

SERIE: Prima

MATCHCODE: AQKEPRWT55

KURZBEZEICHNUNG: Alva Aqua Prima Waschtisch 55x44cm eckig, mit Hahnloch, Weiß

PRODUKT-/SYMBOLBILD



AUSSCHREIBUNGSTEXT

Alva Aqua Prima Waschtisch
Weiß

55 x 44 cm, Material: Sanitärkeramik, mit Hahnloch, mit Überlauf, eckiger Waschtisch mit schmalem Rand, Unterbaufähig

Passende Halbsäule AQKEPRHS

MAßSKIZZE

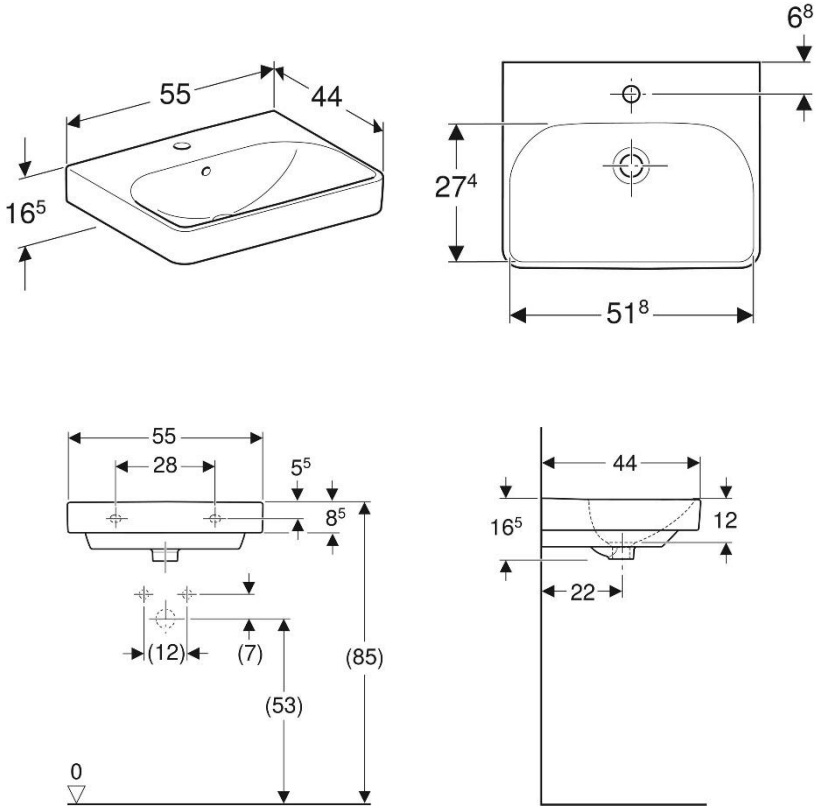

© 2021 ALVA AQUA Produktmanagement